(19)中华人民共和国国家知识产权局

(12)实用新型专利

(10)授权公告号 CN 204306347 U
(45)授权公告日 2015.05.06

(21)申请号 201420815483.6

(22)申请日 2014.12.19

(73)专利权人 何一淋
地址 300160 天津市河东区学堂大街83号
河东区第二实验小学

(72)发明人 何一淋

(74)专利代理机构 天津市新天方有限责任专利
代理事务所 12104
代理人 张强

(51)Int.Cl.
A47B 41/00(2006.01)
A47B 41/02(2006.01)

权利要求书1页 说明书1页 附图1页

(54)实用新型名称

多用途实习学生课桌

(57)摘要

本实用新型的目的是提供一种多用途实习学生课桌。本实用新型的技术方案为：一种多用途实习学生课桌，其特征在于：包括可开合的桌板、第二层书箱板和支架，所述桌板与书桌通过合页连接，所述课桌侧面固定设置有挂钩和杯托，所述杯托为两层圆环。可开合的桌板方便取放书籍，第二层桌板可放书包，提高了课桌的存放空间，杯托和挂钩为较实用的辅助机构。

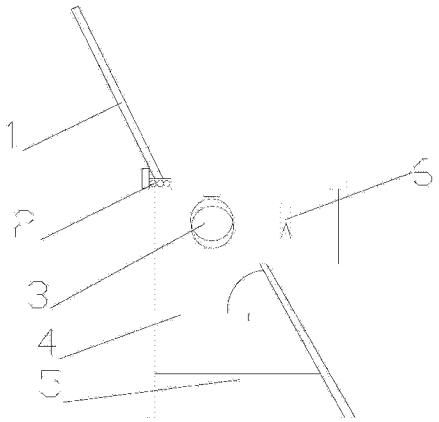

CN 204306347 U

1.一种多用途实习学生课桌，其特征在于：包括可开合的桌板、第二层书箱板和支架，所述桌板与书桌通过合页连接，所述课桌侧面固定设置有挂钩和杯托，所述杯托为两层圆环。

多用途实习学生课桌

技术领域

[0001] 本实用新型涉及教学用具技术领域，尤其涉及一种多用途实习学生课桌。

背景技术

[0002] 目前使用的课桌书箱过小，无法盛装所有的书和书包，设计结构合理的书桌，有放书包的地方、放水壶的地方，放置书包、水壶等物品放在地上堵塞过道或放在椅子上，影响学生坐姿。

实用新型内容

[0003] 本实用新型目的是提供一种多用途实习学生课桌。

[0004] 本实用新型的技术方案为：一种多用途实习学生课桌，其特征在于：包括可开合的桌板、第二层书箱板和支架，所述桌板与书桌通过合页连接，所述课桌侧面固定设置有挂钩和杯托，所述杯托为两层圆环。

[0005] 本实用新型的有益效果在于：可开合的桌板方便取放书籍，第二层桌板可放书包，提高了课桌的存放空间，杯托和挂钩为较实用的辅助机构。

附图说明

[0006] 图 1 为本实用新型的示意图。

[0007] 其中：1、桌板 2、合页 3、杯托 4、第二层书箱板 5、支架 6、挂钩

具体实施方式

[0008] 下面结合附图对本实用新型的具体实施方式做出简要说明。

[0009] 如图 1 所示一种多用途实习学生课桌，其特征在于：包括可开合的桌板 1、第二层书箱板 4 和支架 5，所述桌板 1 与书桌通过合页 2 连接，所述课桌侧面固定设置有挂钩 6 和杯托 3，所述杯托 3 为两层圆环。

[0010] 以上对本实用新型的一个实施例进行了详细说明，但所述内容仅为本实用新型的较佳实施例，不能被认为用于限定本实用新型的实施范围。凡依本实用新型申请范围所作的均等变化与改进等，均应仍归属于本实用新型的专利涵盖范围之内。

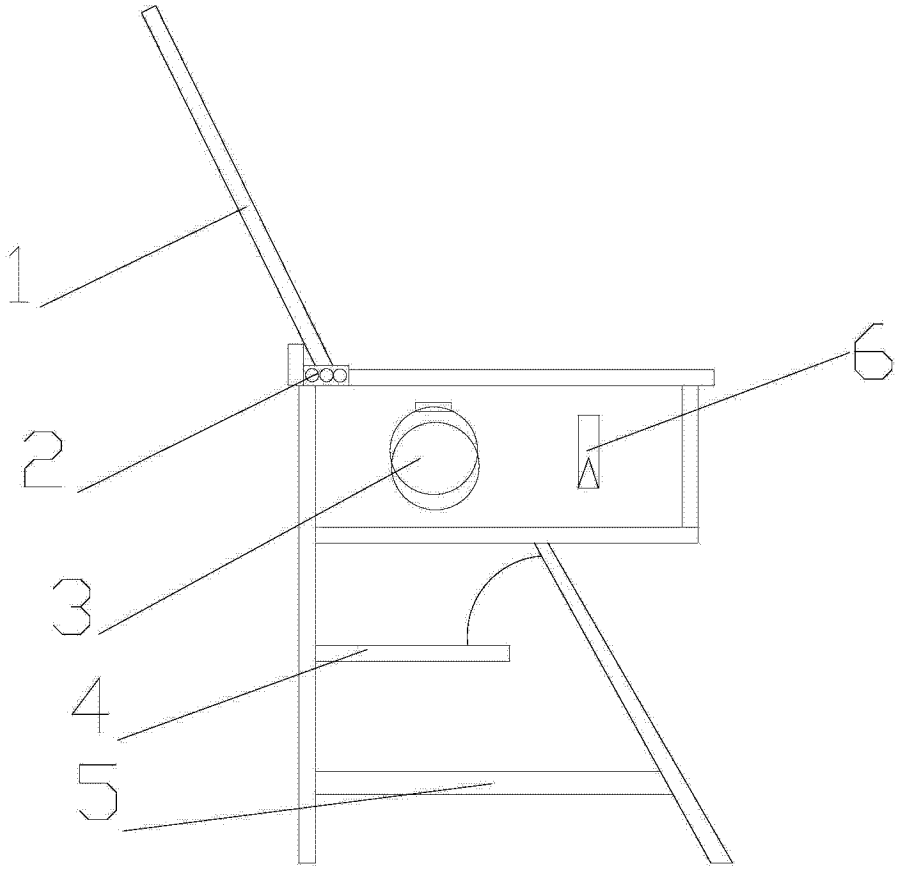

图 1