(19)中华人民共和国国家知识产权局

(12)实用新型专利

(10)授权公告号 CN 209864765 U
(45)授权公告日 2019.12.31

(21)申请号 201822071432.8

(22)申请日 2018.12.11

(73)专利权人 江苏省肿瘤医院
地址 210000 江苏省南京市玄武区百子亭42号

(72)发明人 王娜

(74)专利代理机构 北京集智东方知识产权代理有限公司 11578
代理人 张红 程立民

(51)Int.Cl.
A61M 1/00(2006.01)

权利要求书1页 说明书4页 附图6页

(54)实用新型名称

一种防渗漏引流袋

(57)摘要

本实用新型涉及日常用品技术领域，尤其为一种防渗漏引流袋，包括引流袋本体，引流袋本体内设有夹层，夹层的底端外表面设有若干个漏液孔，夹层与引流袋本体之间填充有吸水层，夹层的下表面紧密粘接有套管，套管内设有下液管，下液管的外表面设有圆孔。该防渗漏引流袋，通过在引流袋本体内设有夹层，引流液通过引流管进入夹层内，并通过通孔进入夹层与引流袋本体之间的吸水层内，吸水层采用高分子树脂材质，能吸附大量的液体，通过在夹层的下表面设有套管，并通过套管内的下液管的伸缩控制下料管上的圆孔与夹层内的开合状态，避免下液管出现滴液漏液的状况，防止引流液污染地面，解决引流袋不便于储存患者的引流液和下液管易出现滴漏的问题。

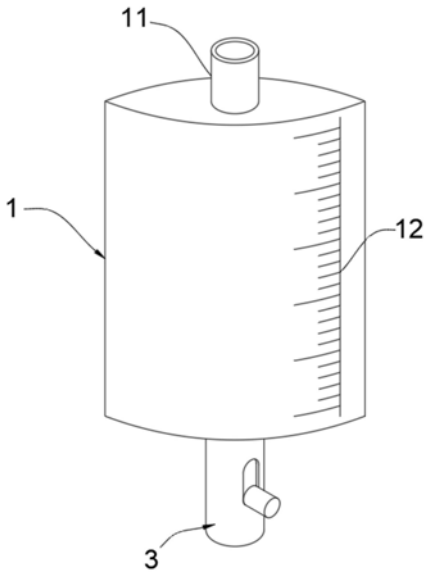

CN 209864765 U

1.一种防渗漏引流袋，包括引流袋本体(1)，其特征在于：所述引流袋本体(1)的顶端紧密粘接有引流管(11)，所述引流袋本体(1)内设有夹层(2)，所述夹层(2)的顶端设有通孔(21)，所述通孔(21)与所述引流管(11)连通，所述夹层(2)的底端外表面设有若干个漏液孔(22)，所述夹层(2)与所述引流袋本体(1)之间填充有吸水层(23)；

所述夹层(2)的下表面紧密粘接有套管(3)，所述套管(3)的外表面设有滑道(31)，所述滑道(31)贯穿所述套管(3)，所述套管(3)内设有下液管(32)，所述下液管(32)的顶端管口内紧密粘接有封口块(321)，所述下液管(32)的外表面设有圆孔(322)，所述圆孔(322)贯穿所述下液管(32)，所述下液管(32)的外表面位于所述圆孔(322)的下方紧密粘接有推杆(323)，所述套管(3)的底端管口内紧密粘接有固定环(33)，所述固定环(33)的上表面设有弹簧(331)。

2.根据权利要求1所述的防渗漏引流袋，其特征在于：所述夹层(2)的顶端与所述引流袋本体(1)的顶壁紧密粘接，所述夹层(2)的底端与所述引流袋本体(1)的底壁紧密粘接。

3.根据权利要求1所述的防渗漏引流袋，其特征在于：所述引流袋本体(1)的外表面设有刻度线(12)。

4.根据权利要求1所述的防渗漏引流袋，其特征在于：所述漏液孔(22)贯穿所述夹层(2)，所述漏液孔(22)设有4-6个，呈环形等间距排列。

5.根据权利要求1所述的防渗漏引流袋，其特征在于：所述下液管(32)的外径与所述套管(3)的内径相适配，所述下液管(32)与所述套管(3)的内壁紧密贴合。

6.根据权利要求1所述的防渗漏引流袋，其特征在于：所述推杆(323)穿过所述滑道(31)，且所述推杆(323)通过所述滑道(31)与所述套管(3)滑动连接。

7.根据权利要求1所述的防渗漏引流袋，其特征在于：所述弹簧(331)的顶端与所述下液管(32)的下表面紧密粘接，所述弹簧(331)的底端与所述固定环(33)的上表面紧密粘接。

一种防渗漏引流袋

技术领域

[0001] 本实用新型涉及日常用品技术领域，具体为一种防渗漏引流袋。

背景技术

[0002] 引流袋是指常用的为一次性医疗用品(尿袋)。临床上使用的引流袋就是一种传统引流袋，由一根中空管连接一个长方形中空塑料袋组成，用来收集引流袋。

[0003] 现有的引流袋在临床使用中，经常会发生引流液渗漏情况，引流袋不便于储存患者的引流液，临床护理人员在更换引流袋时，很容易被接口处渗漏的引流液污染，同时，引流袋底端的旋钮如果没有旋紧，引流液就会渗漏出来，污染地面，更换下来的引流袋由于接口处无堵塞物，引流液极易渗漏出来，鉴于此，我们提出一种防渗漏引流袋。

实用新型内容

[0004] 本实用新型的目的在于提供一种防渗漏引流袋，以解决上述背景技术中提出的引流袋不便于储存患者的引流液和下液管易出现滴漏的问题。

[0005] 为实现上述目的，本实用新型提供如下技术方案：

[0006] 一种防渗漏引流袋，包括引流袋本体，所述引流袋本体的顶端紧密粘接有引流管，所述引流袋本体内设有夹层，所述夹层的顶端设有通孔，所述通孔与所述引流管连通，所述夹层的底端外表面设有若干个漏液孔，所述夹层与所述引流袋本体之间填充有吸水层；

[0007] 所述夹层的下表面紧密粘接有套管，所述套管的外表面设有滑道，所述滑道贯穿所述套管，所述套管内设有下液管，所述下液管的顶端管口内紧密粘接有封口块，所述下液管的外表面设有圆孔，所述圆孔贯穿所述下液管，所述下液管的外表面位于所述圆孔的下方紧密粘接有推杆，所述套管的底端管口内紧密粘接有固定环，所述固定环的上表面设有弹簧。

[0008] 优选的，所述夹层的顶端与所述引流袋本体的顶壁紧密粘接，所述夹层的底端与所述引流袋本体的底壁紧密粘接。

[0009] 优选的，所述引流袋本体的外表面设有刻度线。

[0010] 优选的，所述漏液孔贯穿所述夹层，所述漏液孔设有4-6个，呈环形等间距排列。

[0011] 优选的，所述下液管的外径与所述套管的内径相适配，所述下液管与所述套管的内壁紧密贴合。

[0012] 优选的，所述推杆穿过所述滑道，且所述推杆通过所述滑道与所述套管滑动连接。

[0013] 优选的，所述弹簧的顶端与所述下液管的下表面紧密粘接，所述弹簧的底端与所述固定环的上表面紧密粘接。

[0014] 与现有技术相比，本实用新型的有益效果是：

[0015] 1.该防渗漏引流袋，通过在引流袋本体内设有夹层，引流液通过引流管进入夹层内，并通过通孔进入夹层与引流袋本体之间的吸水层内，吸水层采用高分子树脂材质，能吸附大量的液体，结构简单，使用方便，解决引流袋不便于储存患者的引流液的问题。

[0016] 2.该防渗漏引流袋，通过在夹层的下表面设有套管，并通过套管内的下液管的伸缩控制下料管上的圆孔与夹层内的开合状态，避免下液管出现滴液漏液的状况，防止引流液污染地面，解决引流袋下液管易出现滴漏的问题。

附图说明

[0017] 图1为本实用新型的整体结构示意图；

[0018] 图2为本实用新型中引流袋本体的内部结构剖视图；

[0019] 图3为本实用新型中夹层的结构示意图；

[0020] 图4为本实用新型中套管的结构示意图；

[0021] 图5为本实用新型中套管的内部结构剖视图；

[0022] 图6为本实用新型中下液管的结构拆分示意图。

[0023] 图中：1、引流袋本体；11、引流管；12、刻度线；2、夹层；21、通孔；22、漏液孔；23、吸水层；3、套管；31、滑道；32、下液管；321、封口块；322、圆孔；323、推杆；33、固定环；331、弹簧。

具体实施方式

[0024] 下面将结合本实用新型实施例中的附图，对本实用新型实施例中的技术方案进行清楚、完整地描述，显然，所描述的实施例仅仅是本实用新型一部分实施例，而不是全部的实施例。基于本实用新型中的实施例，本领域普通技术人员在没有做出创造性劳动前提下所获得的所有其他实施例，都属于本实用新型保护的范围。

[0025] 在本实用新型的描述中，需要理解的是，术语“中心”、“纵向”、“横向”、“长度”、“宽度”、“厚度”、“上”、“下”、“前”、“后”、“左”、“右”、“竖直”、“水平”、“顶”、“底”、“内”、“外”等指示的方位或位置关系为基于附图所示的方位或位置关系，仅是为了便于描述本实用新型和简化描述，而不是指示或暗示所指的设备或元件必须具有特定的方位、以特定的方位构造和操作，因此不能理解为对本实用新型的限制。

[0026] 此外，在本实用新型的描述中，“若干”的含义是两个或两个以上，除非另有明确具体的限定。

[0027] 实施例1

[0028] 一种防渗漏引流袋，如图1-3所示，包括引流袋本体1，引流袋本体1的顶端紧密粘接有引流管11，引流袋本体1内设有夹层2，夹层2的顶端设有通孔21，通孔21与引流管11连通，夹层2的底端外表面设有若干个漏液孔22，夹层2与引流袋本体1之间填充有吸水层23。

[0029] 本实施例中，引流袋本体1和夹层2均采用PVC(聚氯乙烯)材质，该材质具有良好的耐磨耐腐蚀性，且结构稳固，成本较低等优点，延长引流袋本体1和夹层2的使用寿命。

[0030] 进一步的，吸水层23采用高分子树脂溪水材料进行填充，能够有效的吸附从引流管11进入夹层内的引流液。

[0031] 除此之外，夹层2的顶端与引流袋本体1的顶壁紧密粘接，夹层2的底端与引流袋本体1的底壁紧密粘接，提高装置的密封性和稳固性。

[0032] 值得说明的是，引流袋本体1的外表面设有刻度线12，便于医护人员读取引流袋本体1内的液位。

[0033] 具体的，漏液孔22贯穿夹层2，漏液孔22设有4-6个，呈环形等间距排列，本实施例中漏液孔22的个数优选为6个，便于流入夹层2内的引流液通过漏液孔22被吸水层23吸附。

[0034] 本实施例中，将引流管11与接通患者的创口，引流液通引流管11和夹层2上的通孔21进入夹层2内，并夹层2内蓄积的引流液又通过夹层2底端设置的漏液孔22进入吸水层23内，吸水层23采用高分子树脂材质，能吸附大量的液体，便于引流袋储存引流液，防止更换引流袋本体1时出现滴漏，结构简单，使用方便，解决引流袋不便于储存患者的引流液的问题。

[0035] 实施例2

[0036] 作为本实用新型的第二种实施例，为了防止下液管32出现滴漏，本发明人员对夹层2的结构作出改进，作为一种优选实施例，如图4-6所示，夹层2的下表面紧密粘接有套管3，套管3的外表面设有滑道31，滑道31贯穿套管3，套管3内设有下液管32，下液管32的顶端管口内紧密粘接有封口块321，下液管32的外表面设有圆孔322，圆孔322贯穿下液管32，下液管32的外表面位于圆孔322的下方紧密粘接有推杆323，套管3的底端管口内紧密粘接有固定环33，固定环33的上表面设有弹簧331。

[0037] 本实施例中，下液管32采用橡胶材质，该材质具有良好的耐磨耐腐蚀性，且密封效果较好，成本较低等优点，防止出现滴漏。

[0038] 进一步的，下液管32的外径与套管3的内径相适配，下液管32与套管3的内壁紧密贴合，本实施例中下液管32的外径优选为2cm，便于提高密封性。

[0039] 除此之外，推杆323穿过滑道31，且推杆323通过滑道31与套管3滑动连接，便于利用推杆323带动下液管32在套管3内上下滑动。

[0040] 值得说明的是，弹簧331的顶端与下液管32的下表面紧密粘接，弹簧331的底端与固定环33的上表面紧密粘接，提高装置的稳固性。

[0041] 本实施例中，进行下液时，向上推动推杆323，弹簧331在受到一个向上的拉力而随着下液管32被拉伸，当下液管32上的圆孔322位置伸入夹层2内时，夹层2内的引流液通过下液管32被排出，松开推杆323时，弹簧331弹性回复，将引流管32向下拉，并将其收缩入套管3内，此时圆孔322被密封，停止放液，以此便能实现控制下液管32管口的开合，防止使用时出现滴液漏液的状况，操作简单，使用方便，解决引流袋下液管易出现滴漏的问题。

[0042] 本实用新型的防渗漏引流袋在使用时，将引流管11与接通患者的创口，引流液通引流管11和夹层2上的通孔21进入夹层2内，并夹层2内蓄积的引流液又通过夹层2底端设置的漏液孔22进入吸水层23内，吸水层23采用高分子树脂材质，能吸附大量的液体，便于引流袋储存引流液，防止更换引流袋本体1时出现滴漏，进行下液时，向上推动推杆323，弹簧331在受到一个向上的拉力而随着下液管32被拉伸，当下液管32上的圆孔322位置伸入夹层2内时，夹层2内的引流液通过下液管32被排出，松开推杆323时，弹簧331弹性回复，将引流管32向下拉，并将其收缩入套管3内，此时圆孔322被密封，停止放液，以此便能实现控制下液管32管口的开合，防止使用时出现滴液漏液的状况，操作简单，使用方便，解决引流袋下液管易出现滴漏的问题，便于普及和推广。

[0043] 以上显示和描述了本实用新型的基本原理、主要特征和本实用新型的优点。本行业的技术人员应该了解，本实用新型不受上述实施例的限制，上述实施例和说明书中描述的仅为本实用新型的优选例，并不用来限制本实用新型，在不脱离本实用新型精神和范围

的前提下，本实用新型还会有各种变化和改进，这些变化和改进都落入要求保护的本实用新型范围内。本实用新型要求保护范围由所附的权利要求书及其等效物界定。

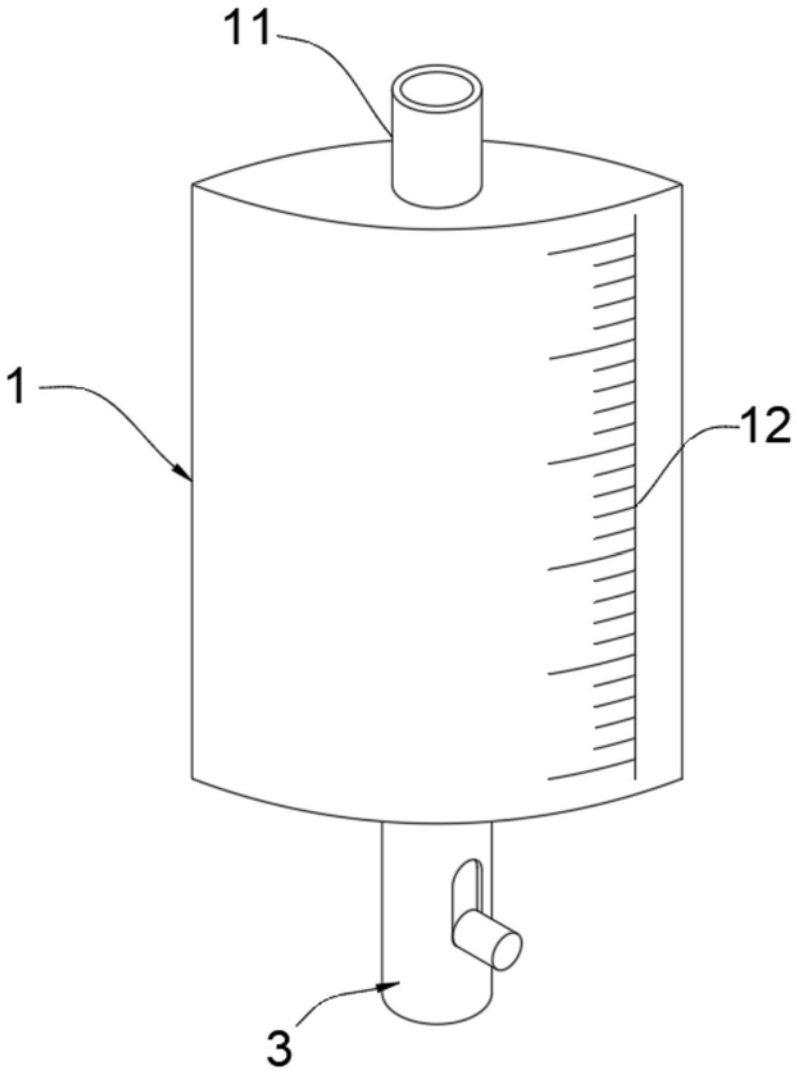

图1

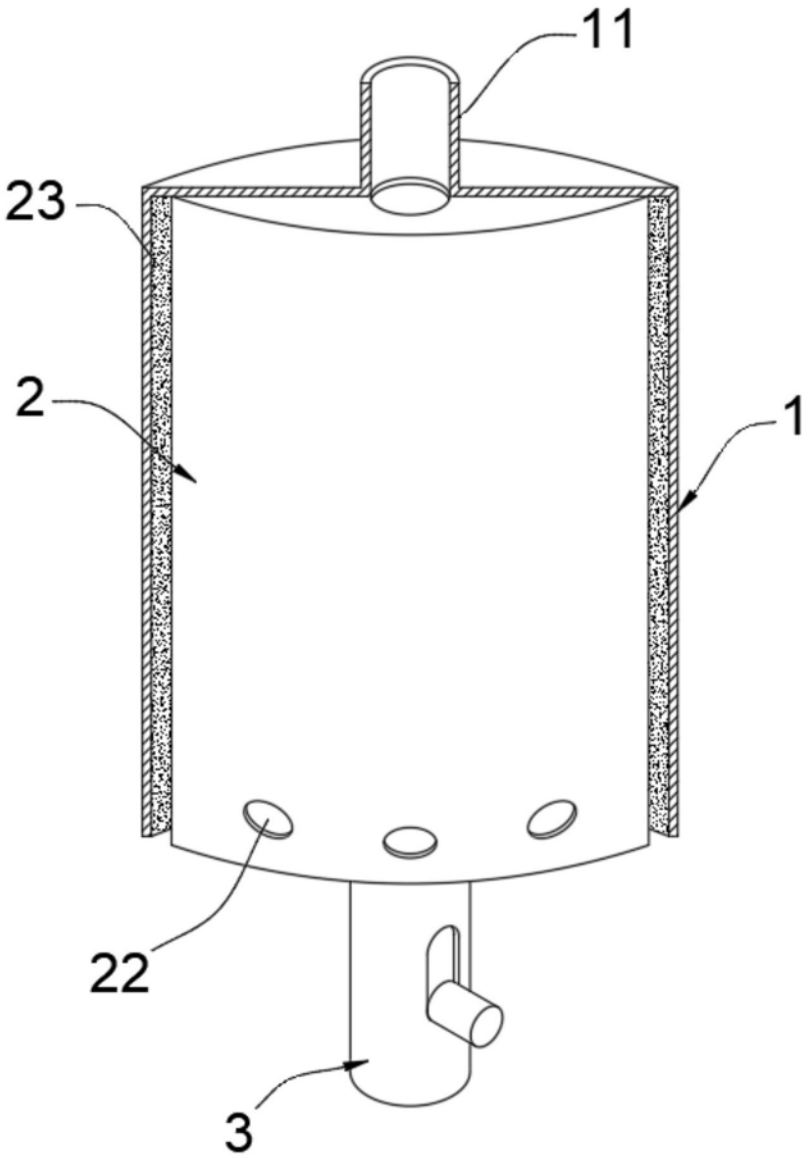

图2

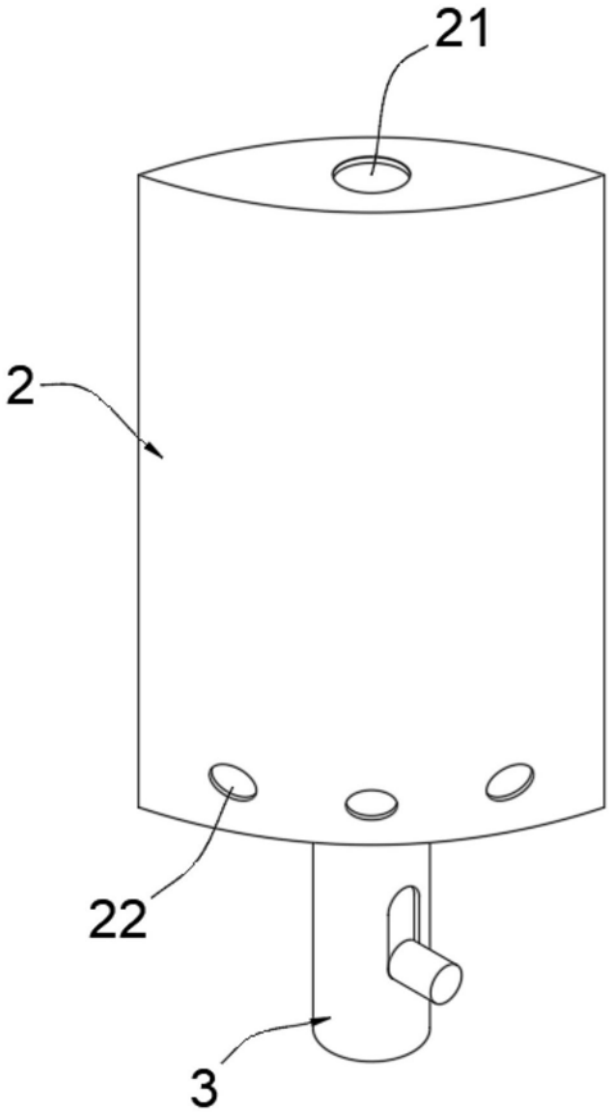

图3

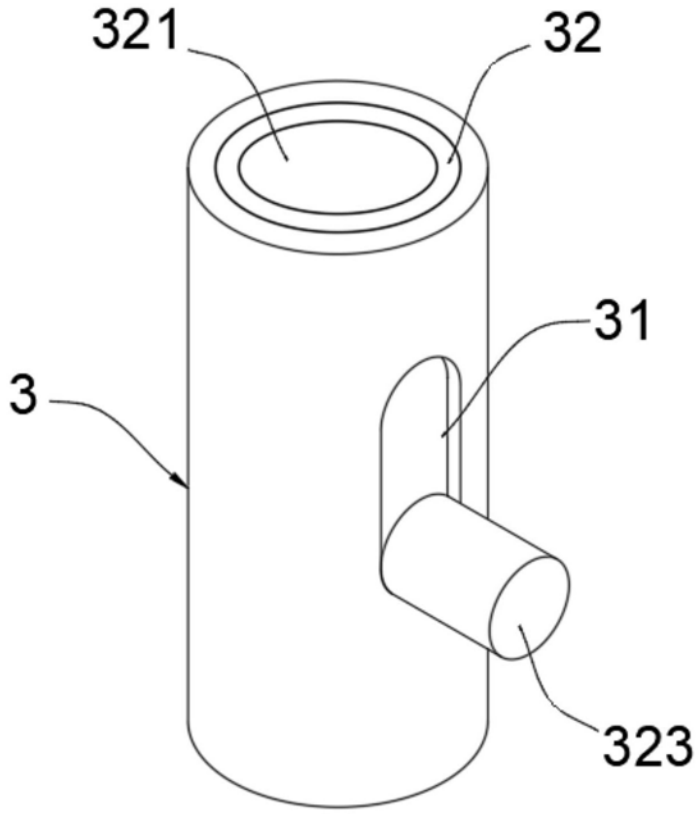

图4

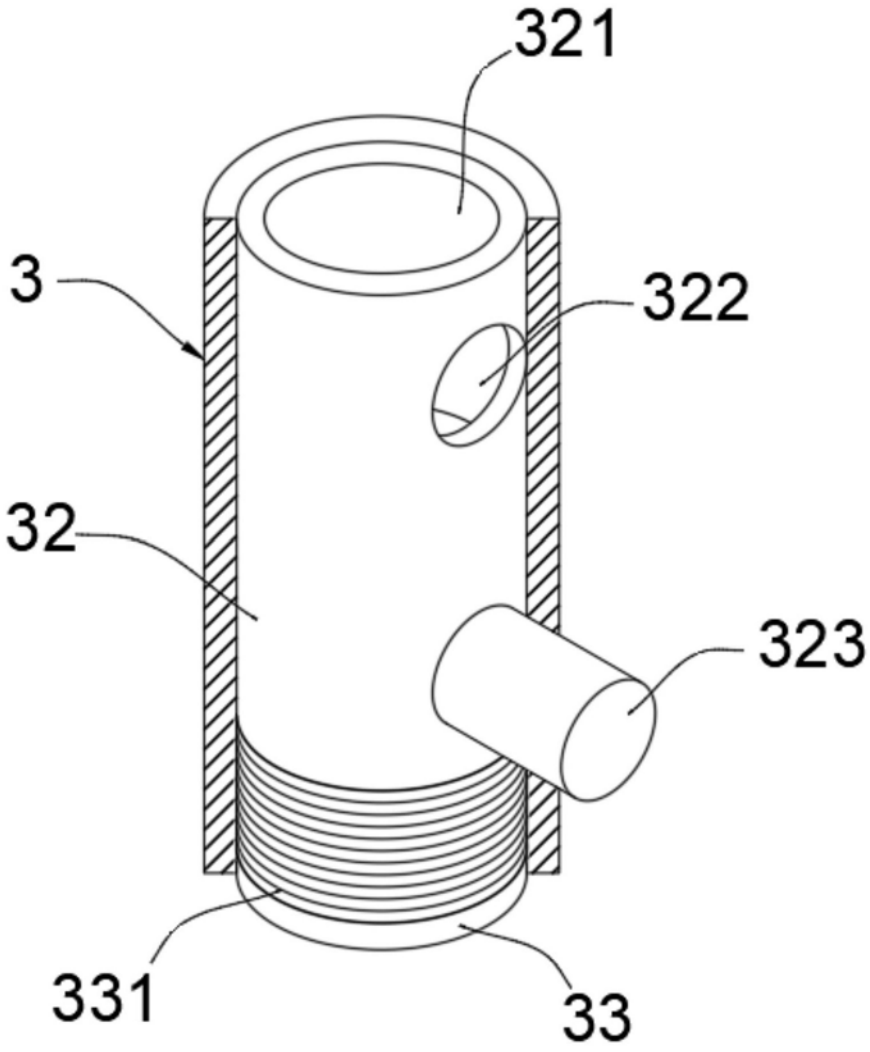

图5

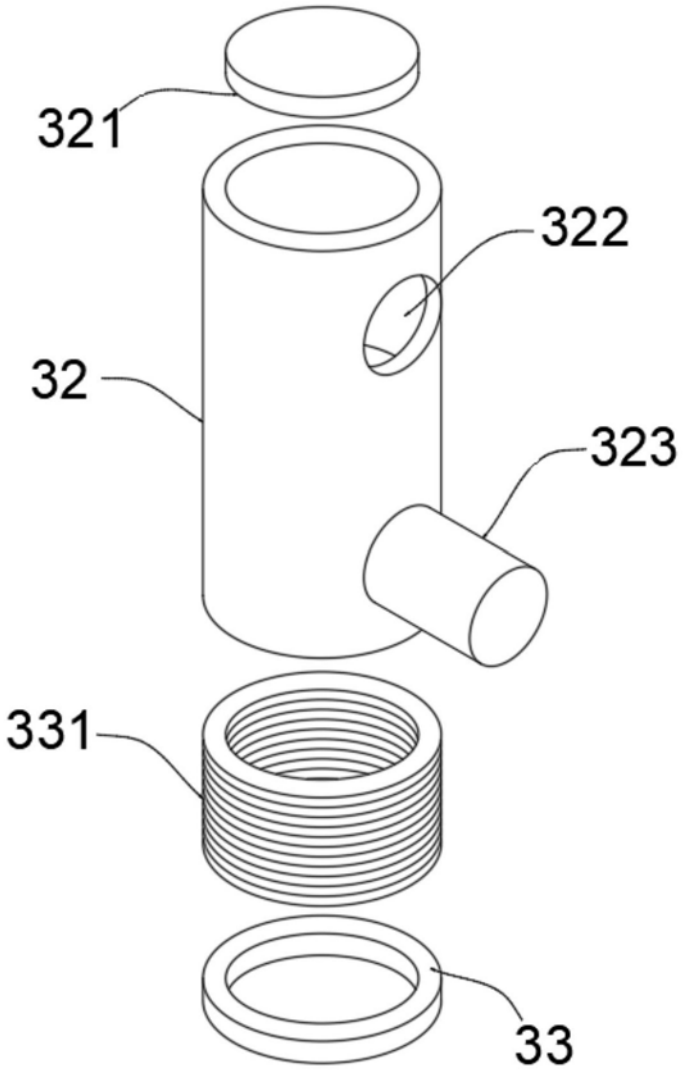

图6