(19)中华人民共和国国家知识产权局

(12)实用新型专利

(10)授权公告号 CN 214877505 U
(45)授权公告日 2021.11.26

(21)申请号 202120957878.X

(22)申请日 2021.05.07

(73)专利权人 湖北三丰小松自动化仓储设备有限公司
地址 435000 湖北省黄石市黄金山开发区金山街道鹏程大道98号

(72)发明人 朱见丰 汪祖福 罗健 陆志勇 明方勇

(74)专利代理机构 黄石市三益专利商标事务所 42109
代理人 王端英

(51)Int.Cl.
B65G 1/02(2006.01)

权利要求书1页 说明书3页 附图4页

(54)实用新型名称

一种多规格板材缓存货架

(57)摘要

本实用新型涉及一种多规格板材缓存货架，具有四根货架立柱，每根货架立柱上自上而下设置有若干个安装孔，其中同一侧的两根货架立柱之间自上而下架设有若干根纵向连杆，另一侧的两根货架立柱之间自上而下同样架设有若干根纵向连杆，纵向连杆与货架立柱通过螺栓连接，两边的每一对纵向连杆之间还架设有2～3根横向架杆，每一层的横向架杆上面设置有若干根纵向布置的板材支撑杆，板材支撑杆的排布间距稀疏间隔分布；本实用新型总体结构设计非常简单新颖，能够同时针对多种不同型号的板材进行方便快捷的存货取货操作，存储量大，而且存储高度间距可及时调整，在节省空间的同时兼容性强大，具有很好的实际使用以及推广价值。

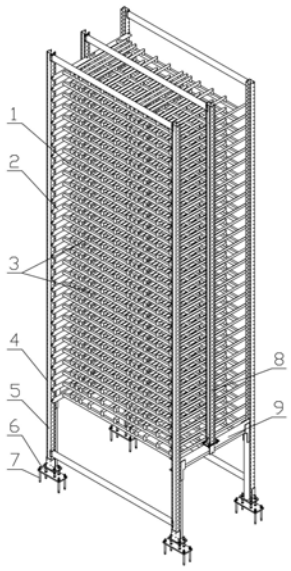

CN 214877505 U

1.一种多规格板材缓存货架，其特征在于：具有四根货架立柱，每根货架立柱上自上而下设置有若干个安装孔，其中同一侧的两根货架立柱之间自上而下架设有若干根纵向连杆，另一侧的两根货架立柱之间自上而下同样架设有若干根纵向连杆，所述纵向连杆与货架立柱通过螺栓连接，两边的纵向连杆一一对应且相对布置，两边的每一对纵向连杆之间还架设有2～3根横向架杆，每一层的横向架杆上面设置有若干根纵向布置的板材支撑杆，板材支撑杆的排布间距稀疏间隔分布。

2.根据权利要求1所述的一种多规格板材缓存货架，其特征在于：所述货架立柱为矩形空心立柱，矩形空心立柱的侧壁上均设有安装孔。

3.根据权利要求1所述的一种多规格板材缓存货架，其特征在于：所述货架立柱的下部之间还设有连接加强筋杆，连接加强筋杆上还设有侧向立柱，侧向立柱与所述纵向连杆栓接。

4.根据权利要求1所述的一种多规格板材缓存货架，其特征在于：所述纵向连杆是由角钢制成。

5.根据权利要求1所述的一种多规格板材缓存货架，其特征在于：所述板材支撑杆为门型框架形状的杆件制成。

6.根据权利要求1所述的一种多规格板材缓存货架，其特征在于：每根货架立柱的底部通过连接板和连接螺栓与支撑平台可拆卸的紧固连接。

一种多规格板材缓存货架

技术领域

[0001] 本实用新型涉及自动化仓储设备技术领域，尤其是涉及一种多规格板材缓存货架。

背景技术

[0002] 目前，在大型的板材(包括金属板材和木质板材)生产加工企业中，由于生产的板材通常面积较大，种类较多，各种型号的板材的有序堆放就成了一个棘手的问题，既要考虑到不能占用太多的存储位置，又要考虑到存储量大、能同时存储多种型号的板材的问题，最后还要考虑到存储的便捷性的问题，因此设计一种能够实现多种不同型号板材高效存储的缓存货架是很有必要的。

发明内容

[0003] 本实用新型的目的就是针对上述情况，提供一种多规格板材缓存货架，该缓存货架结构设计新颖简单，存取货方便，适应性强。

[0004] 本实用新型的具体方案是：一种多规格板材缓存货架，具有四根货架立柱，每根货架立柱上自上而下设置有若干个安装孔，其中同一侧的两根货架立柱之间自上而下架设有若干根纵向连杆，另一侧的两根货架立柱之间自上而下同样架设有若干根纵向连杆，所述纵向连杆与货架立柱通过螺栓连接，两边的纵向连杆一一对应且相对布置，两边的每一对纵向连杆之间还架设有2～3根横向架杆，每一层的横向架杆上面设置有若干根纵向布置的板材支撑杆，板材支撑杆的排布间距稀疏间隔分布。

[0005] 进一步的，本实用新型中所述货架立柱为矩形空心立柱，矩形空心立柱的侧壁上均设有安装孔。

[0006] 进一步的，本实用新型中所述货架立柱的下部之间还设有连接加强筋杆，连接加强筋杆上还设有侧向立柱，侧向立柱与所述纵向连杆栓接。

[0007] 进一步的，本实用新型中所述纵向连杆是由角钢制成。

[0008] 进一步的，本实用新型中所述板材支撑杆为门型框架形状的杆件制成。

[0009] 进一步的，本实用新型中每根货架立柱的底部通过连接板和连接螺栓与支撑平台可拆卸的紧固连接。

[0010] 本实用新型总体结构设计非常简单新颖，能够同时针对多种不同型号的板材进行方便快捷的存货取货操作，存储量大，而且存储高度间距可及时调整，在节省空间的同时兼容性强大，具有很好的实际使用以及推广价值。

附图说明

[0011] 图1是本实用新型的一种斜视方向结构示意图；

[0012] 图2是本实用新型的另一种斜视方向结构示意图；

[0013] 图3是图1的主视方向结构示意图；

[0014] 图4是图1的俯视方向结构示意图；

[0015] 图5是图1的侧视方向结构示意图。

[0016] 图中：1—横向架杆，2—纵向连杆，3—板材支撑杆，4—安装孔，5—货架立柱，6—连接板，7—连接螺栓，8—侧向立柱，9—连接加强筋杆。

具体实施方式

[0017] 下面将结合本实用新型的附图，对本实用新型的技术方案进行清楚完整的描述，显然所描述的实施例仅仅是本实用新型一部分实施例，而不是全部的实施例。基于本实用新型中的实施例，本领域普通技术人员在没有做出创造性劳动的前提下所获得的所有其它实施例，都属于本实用新型的保护范围。

[0018] 在本实用新型的描述中，需要说明的是，术语“上”、“下”、“内”、“外”等指示方位或位置关系为基于附图所示的方位或位置关系，或者是该实用新型产品使用时惯常摆放的方位或位置关系，仅是为了便于描述本实用新型或简化描述，而不是指示或暗示所指的装置或元件必须具有特定的方位、以特定的方位构造或操作，因此不能理解为对本实用新型的限制。

[0019] 在本实用新型的描述中，还需要说明的是，除非另有明确的规定和限制，术语“设置”、“安装”、“连接”应做广义理解，例如，可以是固定连接，也可以是可拆卸的连接，或一体地连接；可以是机械连接，也可以是电连接；可以是直接连接，也可以通过中间媒介间接连接，可以是两个元件内部的连通。对于本领域的普通技术人员而言，可以具体情况理解上述术语在本实用新型中的具体含义。

[0020] 参见图1-图5，本实用新型是一种多规格板材缓存货架，具有四根货架立柱5，每根货架立柱上自上而下设置有若干个安装孔4，其中同一侧的两根货架立柱之间自上而下架设有若干根纵向连杆2，另一侧的两根货架立柱之间自上而下同样架设有若干根纵向连杆，所述纵向连杆与货架立柱通过螺栓连接，两边的纵向连杆一一对应且相对布置，两边的每一对纵向连杆之间还架设有2～3根横向架杆1，每一层的横向架杆上面设置有若干根纵向布置的板材支撑杆3，板材支撑杆的排布间距稀疏间隔分布，即板材支撑杆的排布间距是不均匀的，而是根据需要设置成不同的间距，便于放置板材。

[0021] 进一步的，本实施例中所述货架立柱为矩形空心立柱，矩形空心立柱的侧壁上均设有安装孔。

[0022] 进一步的，本实施例中所述货架立柱的下部之间还设有连接加强筋杆9，连接加强筋杆上还设有侧向立柱8，侧向立柱与所述纵向连杆栓接。

[0023] 进一步的，本实施例中所述纵向连杆是由角钢制成，角钢制作的容易连接固定。

[0024] 进一步的，本实施例中所述板材支撑杆为门型框架形状的杆件制成。

[0025] 进一步的，本实施例中每根货架立柱5的底部通过连接板和连接螺栓与支撑平台可拆卸的紧固连接。

[0026] 本实用新型中，由于同一层上的板材支撑杆排布稀疏不同，相对间距较小的板材支撑杆上用于放置尺寸型号较小的板材，而间距较大的则用于放置尺寸型号较大的板材，板材直接从缓存货架的前部插入放置，如果是小尺寸的板材，可以直接从侧面插入进去放置就可以。

[0027] 本实用新型中由于各层的板材支撑杆以及横向架杆都是通过两侧的纵向连杆进行支撑，而纵向连杆是通过栓接的形式与货架立柱上的安装孔连接，安装孔从上至下设置有很多层，各个板材厚度大小不同，那么上下层的间距就需要调整，通过栓接到不同的安装孔上就能调节，非常方便灵活，适用性强。

[0028] 本实用新型总体结构设计非常简单新颖，能够同时针对多种不同型号的板材进行方便快捷的存货取货操作，存储量大，而且存储高度间距可及时调整，在节省空间的同时兼容性强大，具有很好的实际使用以及推广价值。

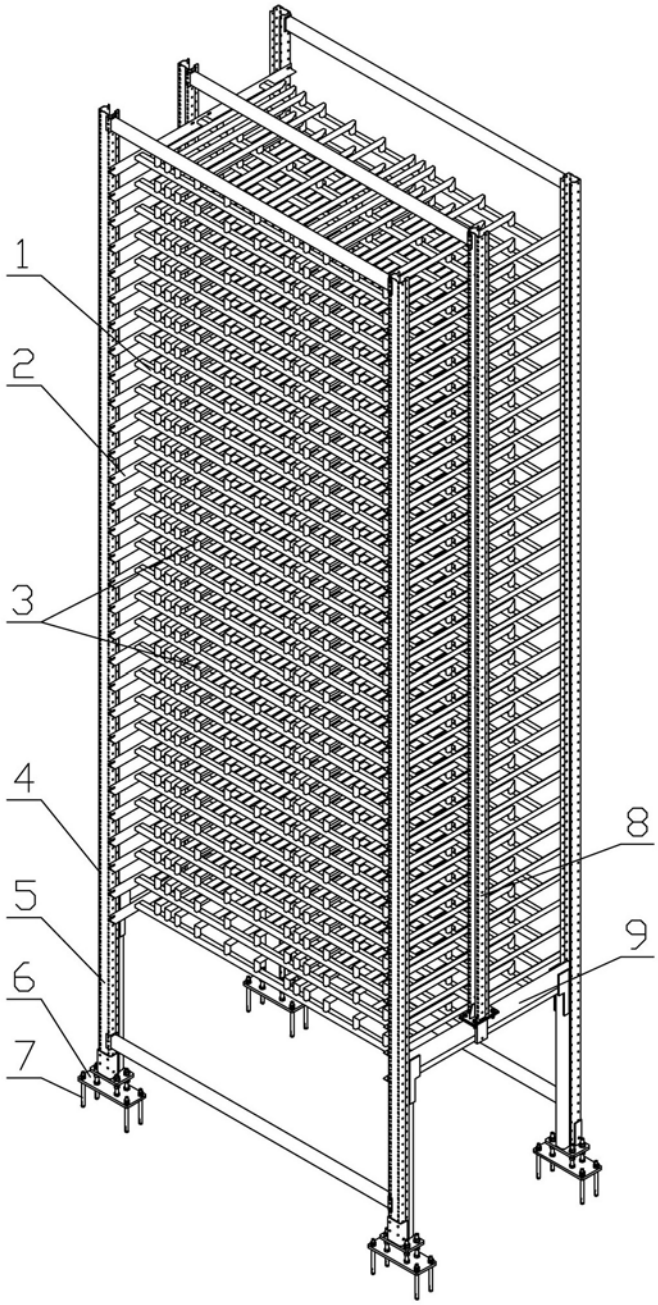

图1

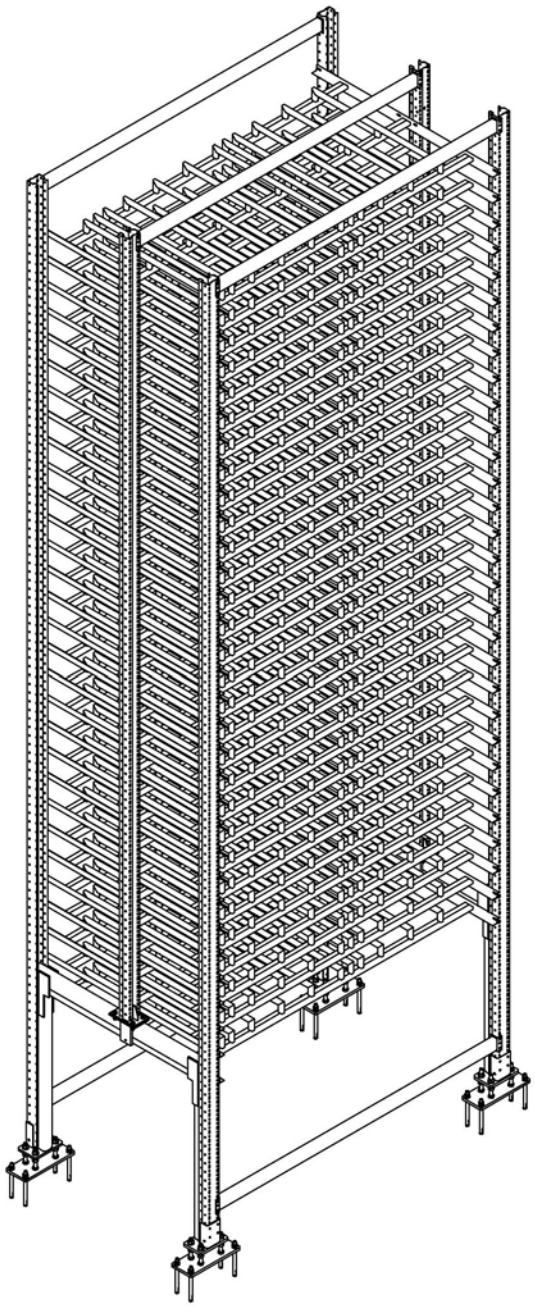

图2

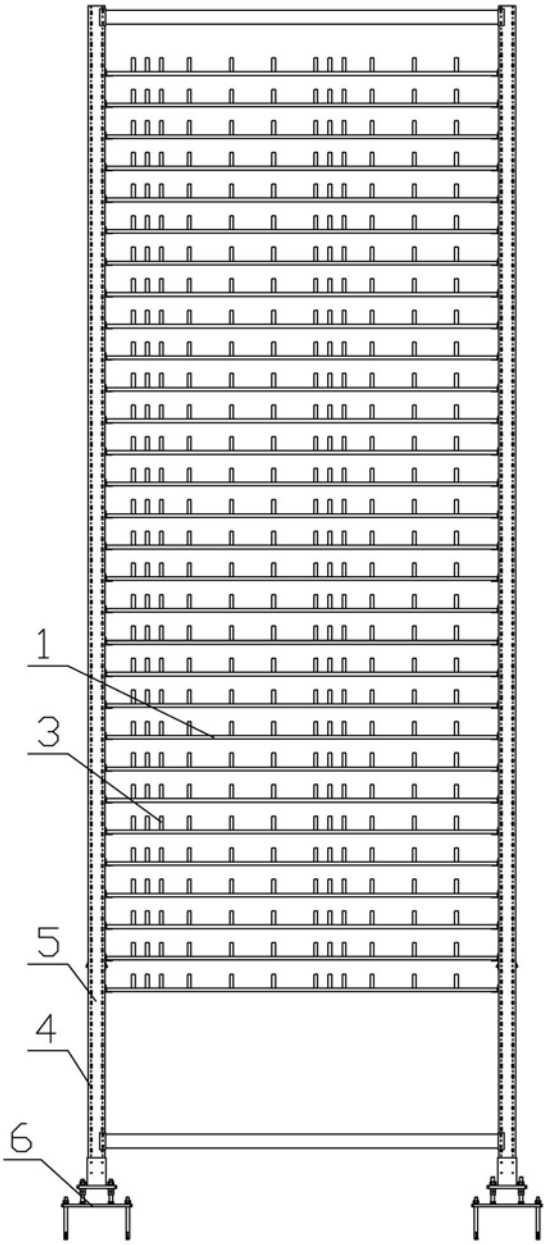

图3

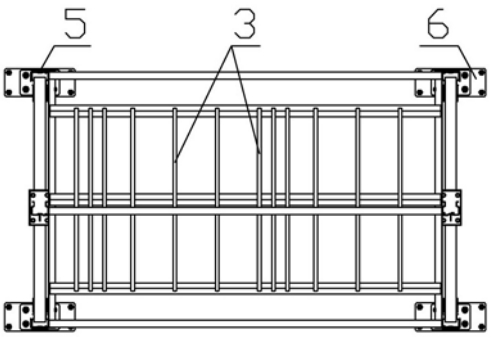

图4

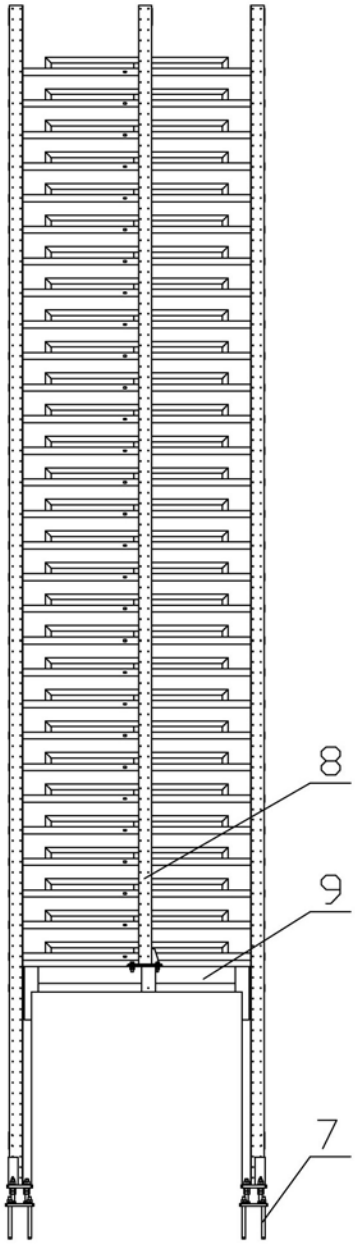

图5