[19]中华人民共和国国家知识产权局

[51]Int. Cl[7]
F24C 3/08

[12]实用新型专利说明书

[21] ZL 专利号 00227654.2

[45]授权公告日 2001 年 3 月 7 日

[11]授权公告号 CN 2422557Y

[22]申请日 2000.3.27 [24]颁证日 2001.2.17

[73]专利权人 中山华帝燃具有限公司
地址 528415 广东省中山市小榄镇九洲工业开发区
[72]设计人 邓新华

[21]申请号 00227654.2
[74]专利代理机构 广东粤高专利事务所
代理人 禹小明

权利要求书 1 页 说明书 2 页 附图页数 3 页

[54]实用新型名称 家用燃气灶燃烧器

[57]摘要

一种家用燃气灶燃烧器，由带燃气喷嘴及引射管的炉头、内火盖和外火盖等部 件组成，内火盖套置在炉头中头部顶端，外火盖盖合在炉头头部上，在内火盖 和外火盖周边均匀设置若干相互间间距较大的主火孔，而在每两个主火孔之间 设有较主火孔小的稳焰传火孔，本实用新型具有结构简单、热效率较高、烟气 中有害物质少、火焰稳定的特点。

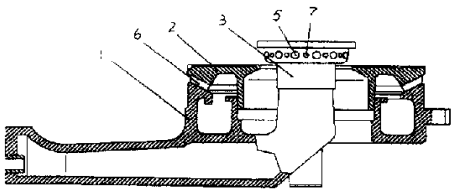

ISSN1008-4274

知识产权出版社出版

权　利　要　求　书

1、一种家用燃气灶燃烧器，它由带燃气喷嘴及引射管的炉头（1）、内火盖（3）和外火盖（2）等部件组成，内火盖（3）套置在炉头（1）中的头部顶端，外火盖（2）盖合在头部外围的炉头（1）上，外火盖（2）上设有传火槽（4），其特征是在内火盖（3）和外火盖（2）的周边上均匀设置若干相互间间距较大的主火孔（5）、（6），在内火盖（3）和外火盖（2）上的每两个主火孔之间都设有较主火孔（5）、（6）小的稳焰传火孔（7）、（8）。

2、根据权利要求1所述的家用燃气灶燃烧器，其特征是在外火盖（2）上传火槽（4）底部内侧设置一补强连接块（9），补强连接块（9）上有辅助传火小孔（10）。

说　　明　　书

家用燃气灶燃烧器

本实用新型是一种燃气灶部件，尤其是一种家用燃气灶上的燃烧器。

现在家用燃气灶中的燃烧器一般由带有燃气喷嘴及引射管的炉头，内火盖和外火盖组成，内火盖套置在炉头头部的顶端，外火盖盖在炉头头部外围的炉头上，其内火盖和外火盖上的主火孔均采用密集设置。这样，由于其主火孔之间间距较小，燃气燃烧时所需的二次空气补充不够充分，造成燃气燃烧不充分，热效率不高，烟气中的有害物质 CO 含量较高，火焰稳定性受影响。

本实用新型的目的是提供一种结构简单，热效率较高，烟气中有害物质少、火焰稳定的家用燃气灶燃烧器。

本实用新型的技术方案是：本实用新型由带有燃气喷嘴及引射管的炉头、内火盖和外火盖组成，内火盖套置在炉头头部的顶端，外火盖盖合在炉头头部顶端外围的炉头上，外火盖上设有传火槽，在内火盖和外火盖周边上均匀设置若干相互间距较大的主火孔，而在每两个主火孔之间都设有较主火孔小的稳焰传火孔。

本实用新型的积极效果是由于在其内外火盖上设置相互间距较大的主火孔，因此主火孔中燃烧所需的二次空气补充较现在常用的燃烧器要充分得多，燃气燃烧更充分，热效率得到提高，烟气中的有害物质 CO 由于燃气的充分燃烧而大幅降底；同时在主火孔之间设置较小的稳焰传火孔，既使火焰分布更均匀稳定，又不影响主火孔的二次空气补充，同时还能迅速地沿周边传火。

下面结合附图对本实用新型作进一步详细说明：

附图 1 为本实用新型结构示意图；

附图 2 为本实用新型内火盖的结构示意图；

附图 3 为本实用新型外火盖的主视图;

附图 4 为本实用新型外火盖的仰视图;

附图 5 为本实用新型外火盖的俯视图。

如附图所示，本实用新型由带燃气喷嘴及引射管的炉头 1、内火盖 3 和外火盖 2 所组成，炉头 1 上的喷嘴一端可与燃气源连通，另一端通过引射管伸至炉头 1 的中央，内火盖 3 即套置在炉头 1 中央的头部顶端，外火盖 2 则盖合在炉头 1 上，在外火盖 2 上设有能实现内外环间传火的传火槽 4，在内火盖 3 和外火盖 2 上分别均匀分布有若干相互间间距较大的主火孔 5、6，因此使用时，在内火盖 3 和外火盖 2 主火孔 5、6 中燃烧所需的二次空气补充比目前常用的密集形火孔火盖要充分得多，使燃烧更充分，烟气中有害物质 CO 大幅度降低，热效率提高。在内火盖 3 和外火盖 2 上还分别均匀分布有稳焰传火孔 7、8，稳焰传火孔 7、8 较主火孔 5、6 尺寸要小，稳焰传火孔 7 均布在内火盖 3 的主火孔 5 之间，稳焰传火孔 8 则均布在外火盖 2 的主火孔 6 之间，由于稳焰传火孔是设在主火孔之间的，且其尺寸较主火孔小，因此对主火孔燃烧时所需的二次空气补充影响不大，却可有效地使本实用新型火焰分布更均匀、更稳定，燃烧更充分，同时也对主火孔之间的点燃起传递作用。

由于本实用新型外火盖 2 上的传火槽 4 是将外火盖 2 切断一半以上构成的，长时间的使用，冷热交替，常会使外火盖 2 在传火槽 4 的位置上发生烧坏变形，使用寿命缩短。为了避免这一缺陷，使本实用新型的外火盖 2 既能实现内外环间正常传火，又能延长其使用寿命，在传火槽 4 的底部内侧设置一块补强连接块 9，将传火槽 4 内侧一段连接在一起，增加外火盖 2 在传火槽 4 位置的强度，达到延长本实用新型使用寿命的目的，同时补强连接块 9 上设有辅助传火小孔（10），以增强内外环间的传火效果。

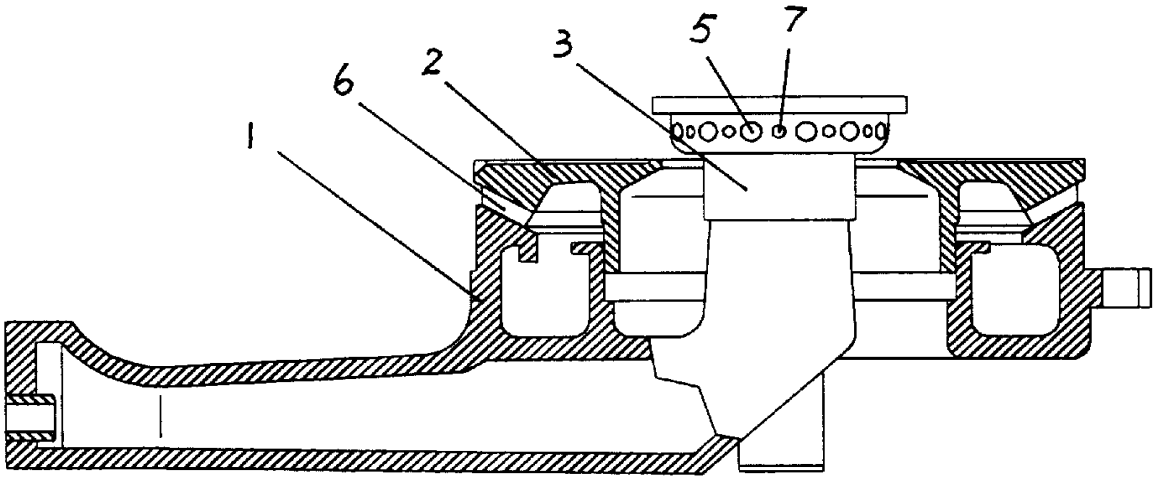

图 1

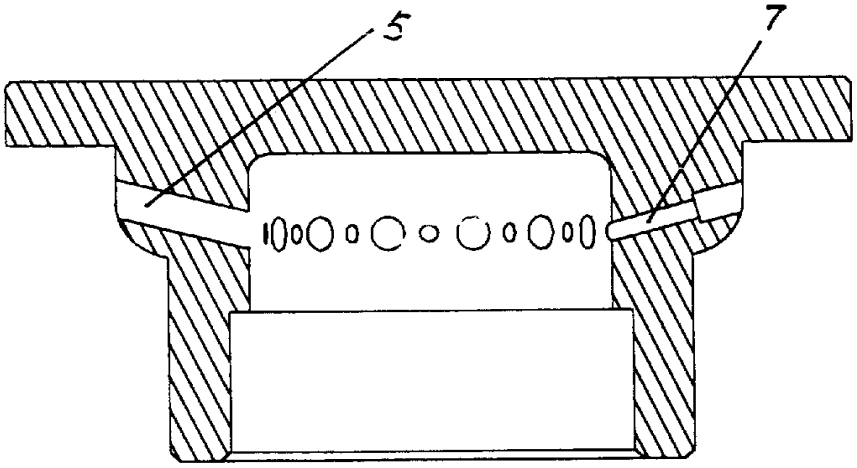

图 2

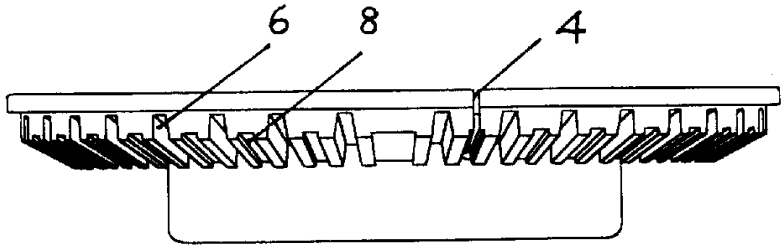

图 3

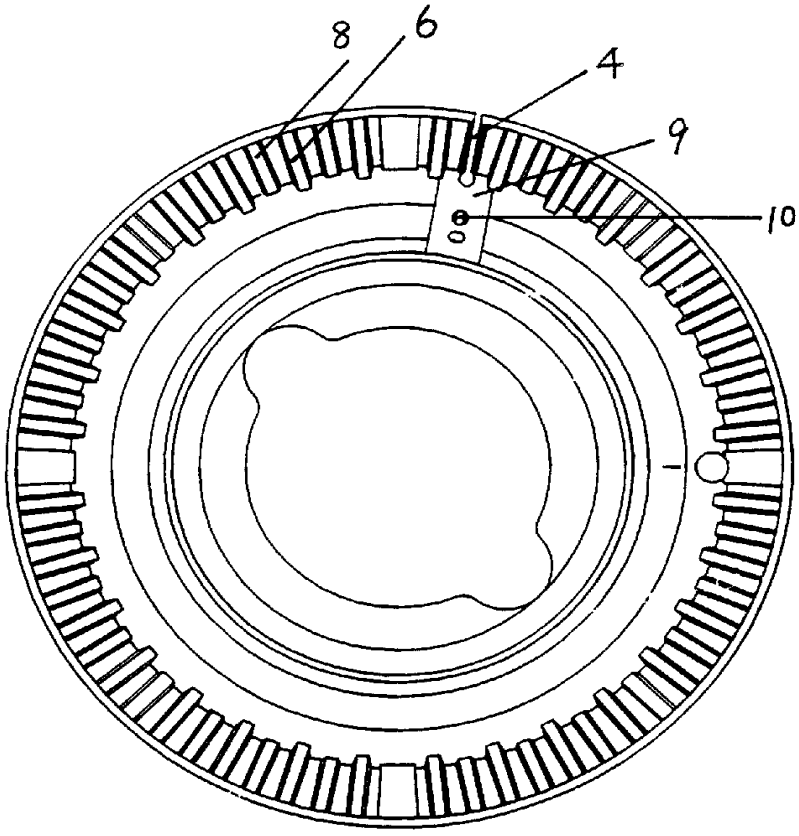

图 4

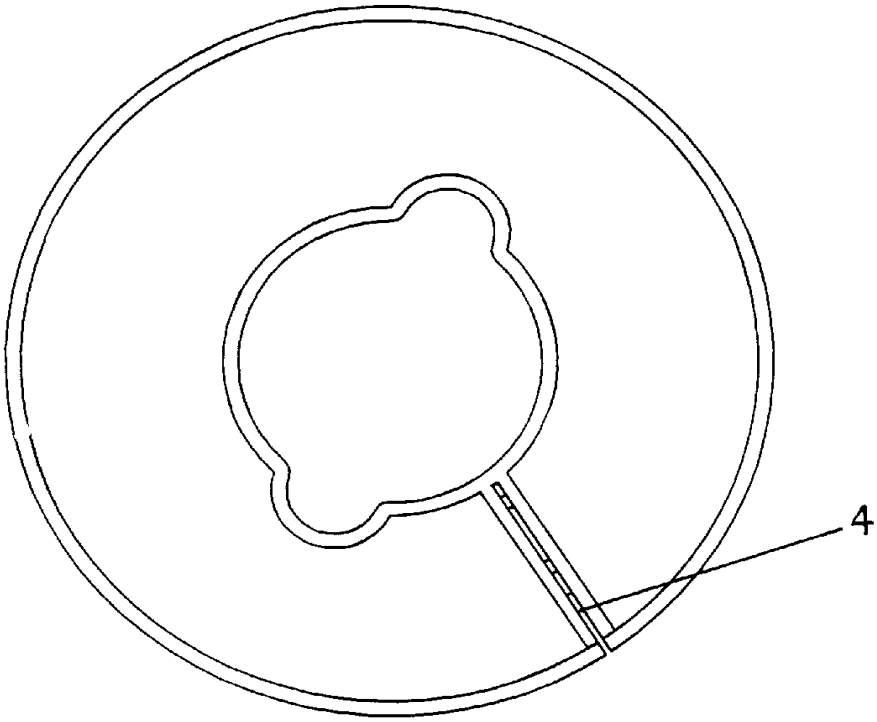

图 5