(19)中华人民共和国国家知识产权局

(12)实用新型专利

(10)授权公告号 CN 201625255 U
(45)授权公告日 2010.11.10

(21)申请号 201020126654.6

(22)申请日 2010.03.02

(73)专利权人 张丽娜
地址 264400 山东省文登市米山东路西 3 号
文登中心医院

(72)发明人 刘丽波 张丽娜

(51)Int.Cl.
A61M 5/14(2006.01)
A61M 5/158(2006.01)

权利要求书 1 页 说明书 1 页 附图 1 页

(54)实用新型名称

小儿头部输液保护帽

(57)摘要

一种小儿头部输液保护帽，其包括帽体，其特征是：在帽体的周边设有松紧带，帽体上设有观察窗口，观察窗口外设有保护带，保护带和帽体上设有粘扣。在输液时，将小儿头部输液保护帽、帽体设有观察窗口的部位，对准静脉输液针戴在小儿头上即可。本实用新型的有益效果是：构造简单，操作方便，减少患者因重复穿刺造成肉体上的痛苦和经济上的损失，并减轻医护人员的工作量。

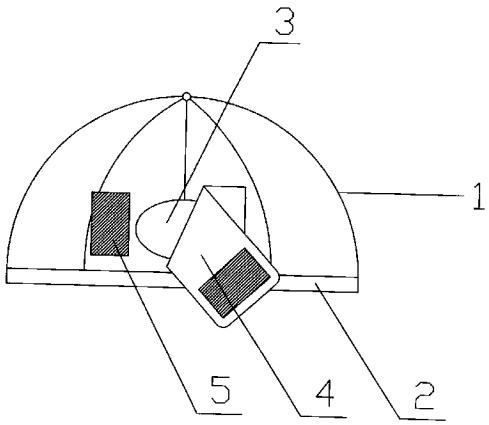

CN 201625255 U

1. 一种小儿头部输液保护帽，其包括帽体，其特征是；在帽体的周边设有松紧带，帽体上设有观察窗口，观察窗口外设有保护带，保护带和帽体上设有粘扣。

小儿头部输液保护帽

技术领域

[0001] 本实用新型涉及一种医疗器具，具体地说是一种小儿头部输液保护帽。

背景技术

[0002] 目前，公知小儿静脉输液在临床应用上越来越广泛，而对小儿静脉输液一般是在头部，在输液时按传统的方法用胶布固定后，由于小儿的皮肤稚嫩，容易造成不同程度的伤害，并且因小儿年幼多动，很容易在医护人员不注意时将其扯下，引起重复穿刺，给患者造成肉体上的痛苦和经济上的损失。

发明内容

[0003] 为了克服上述现有技术上的不足，本实用新型提供一种小儿头部输液保护帽。该小儿头部输液保护帽不仅构造简单，而且操作方便。

[0004] 本实用新型解决其技术问题所采用的技术方案是：一种小儿头部输液保护帽，其包括帽体，其特征是；在帽体的周边设有松紧带，帽体上设有观察窗口，观察窗口外设有保护带，保护带和帽体上设有粘扣。在输液时，将小儿头部输液保护帽、帽体设有观察窗口的部位，对准静脉输液针戴在小儿头上即可。

[0005] 本实用新型的有益效果是：构造简单，操作方便，减少患者因重复穿刺造成肉体上的痛苦和经济上的损失，并减轻医护人员的工作量。

附图说明

[0006] 下面结合附图对本实用新型进一步说明。

[0007] 图 1 是本实用新型的结构示意图。

[0008] 图中：1. 帽体，2. 松紧带，3. 观察窗口，4. 保护带，5. 粘扣。

具体实施方案

[0009] 在图中，一种小儿头部输液保护帽，其包括帽体 1，其特征是；在帽体的周边设有松紧带，帽体上设有观察窗口，观察窗口外设有保护带，保护带和帽体上设有粘扣。在输液时，将小儿头部输液保护帽、帽体设有观察窗口的部位，对准静脉输液针戴在小儿头上即可。

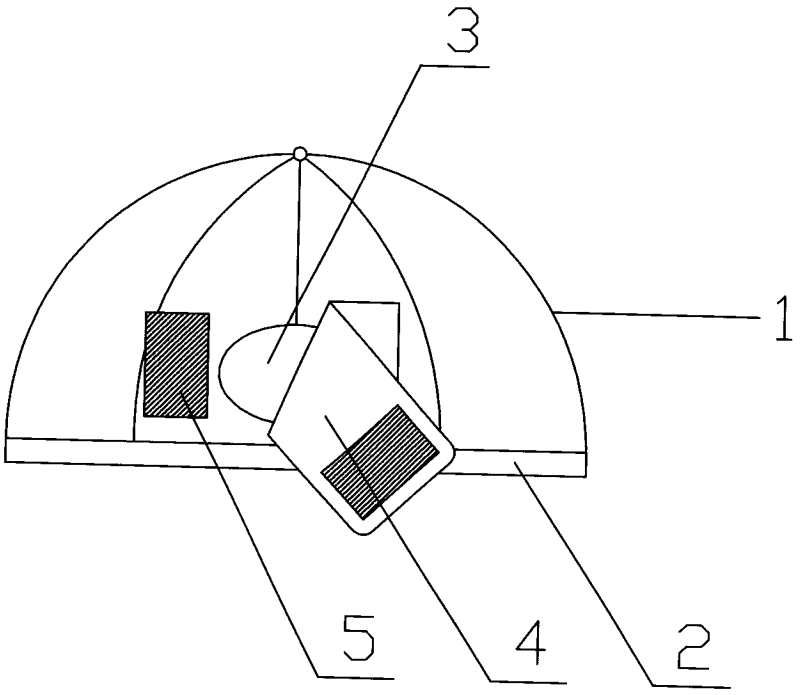
3
1
5
4
2