(19)中华人民共和国国家知识产权局

(12)实用新型专利

(10)授权公告号 CN 204743253 U
(45)授权公告日 2015.11.11

(21)申请号 201520504527.8

(22)申请日 2015.07.08

(73)专利权人 漳州职业技术学院
地址 363000 福建省漳州市芗城区马鞍山路1号漳州职业技术学院建筑工程系

(72)发明人 王小漳

(51)Int.Cl.
A47B 81/00(2006.01)

权利要求书1页 说明书2页 附图1页

(54)实用新型名称

能除尘防潮的物品柜

(57)摘要

本实用新型涉及一种能除尘防潮的物品柜，包括底座腔，底座腔上部左右两侧分别连接有左支撑架和右支撑架，左支撑架和右支撑架内部均设置有储存腔；底座腔下部中间位置设置有吹风机，吹风机左右两侧分别连接有左出风管和右出风管，左出风管和右出风管上部分别连接有左出风腔和右出风腔，左出风腔和右出风腔上部均设置有多个出风孔；左支撑架和右支撑架之间设置有抽风机，抽风机下部连接有出尘管，出尘管下部设置有集尘腔，抽风机上部连接有进尘管，进尘管左右两侧分别连接有左进尘腔和右进尘腔。该实用新型装置能有效地实现物品柜防潮除尘功能，便于物品存放后予以除尘，也方便干燥，使用方便，改善了物品存放的效果。

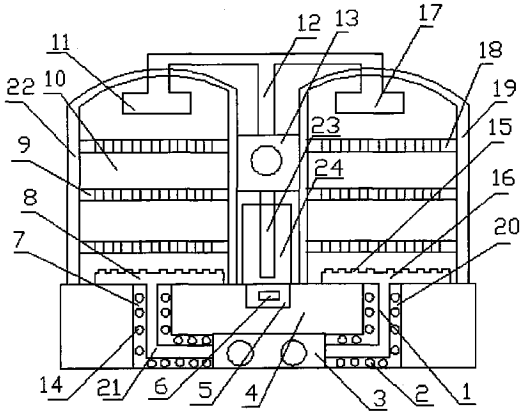

CN 204743253 U

1. 一种能除尘防潮的物品柜，包括底座腔，其特征在于：所述底座腔上部左右两侧分别连接有左支撑架和右支撑架，所述左支撑架和右支撑架内部均设置有储存腔；所述底座腔下部中间位置设置有吹风机，所述吹风机左右两侧分别连接有左出风管和右出风管，所述左出风管和右出风管上部分别连接有左出风腔和右出风腔，所述左出风腔和右出风腔上部均设置有多个出风孔；所述左支撑架和右支撑架之间设置有抽风机，所述抽风机下部连接有出尘管，所述出尘管下部设置有集尘腔，所述抽风机上部连接有进尘管，所述进尘管左右两侧分别连接有左进尘腔和右进尘腔。

2. 根据权利要求 1 所述的能除尘防潮的物品柜，其特征在于：所述底座腔上部中间位置设置有电源接口支座，所述电源接口支座侧面设置有电源接口，所述吹风机左右两侧分别设置有左加热腔和右加热腔，所述左加热腔和右加热腔内部分别设置有多个左加热管和右加热管，所述电源接口上设置有电源线分别与左加热管和右加热管相连接。

3. 根据权利要求 1 所述的能除尘防潮的物品柜，其特征在于：所述左支撑架和右支撑架内部分别设置有多个左支撑板和右支撑板。

能除尘防潮的物品柜

技术领域

[0001] 本实用新型涉及一种能除尘防潮的物品柜，属于家具技术领域。

背景技术

[0002] 目前，为了储存物品，大部分家庭都设置有物品柜来存放。家里面有了物品柜，整个家都看起来简单整洁，而且我们在放置东西的时候分文别类的放好，在找东西的时候也非常方便。而且对于空间较小的家庭或者宿舍来说，更是必备物品，能够充分利用好空间来容纳较多的生活物品。传统的木柜，易损坏，不耐撞击，而且容易滋生细菌，产生异味。因此，需要改进现有的物品柜，使物品柜能更好地存放物品。

实用新型内容

[0003] 本实用新型的目的在于提供一种能除尘防潮的物品柜，以便更好地实现除尘防潮功能，方便储存物品。

[0004] 为了实现上述目的，本实用新型的技术方案如下。

[0005] 一种能除尘防潮的物品柜，包括底座腔，底座腔上部左右两侧分别连接有左支撑架和右支撑架，左支撑架和右支撑架内部均设置有储存腔；底座腔下部中间位置设置有吹风机，吹风机左右两侧分别连接有左出风管和右出风管，左出风管和右出风管上部分别连接有左出风腔和右出风腔，左出风腔和右出风腔上部均设置有多个出风孔；左支撑架和右支撑架之间设置有抽风机，抽风机下部连接有出尘管，出尘管下部设置有集尘腔，抽风机上部连接有进尘管，进尘管左右两侧分别连接有左进尘腔和右进尘腔。

[0006] 进一步地，底座腔上部中间位置设置有电源接口支座，电源接口支座侧面设置有电源接口，吹风机左右两侧分别设置有左加热腔和右加热腔，左加热腔和右加热腔内部分别设置有多个左加热管和右加热管，电源接口上设置有电源线分别与左加热管和右加热管相连接。

[0007] 进一步地，左支撑架和右支撑架内部分别设置有多个左支撑板和右支撑板。

[0008] 该装置中，将物品放置在储存腔内进行储存，左支撑板和右支撑板将储存腔分隔成多个空间，使物品能分类存放。在抽风机的作用下，物品上的粉尘被吸入左进尘腔和右进尘腔，粉尘再从进尘管和出尘管进入集尘腔进行收集，完成对物品的除尘。电源接口接通外部电源，左加热管和右加热管分别对左出风管和右出风管内的气体进行加热，在吹风机的作用下，左出风管和右出风管内的加热气体被吹入左出风腔和右出风腔，加热气体再从出风孔进入储存腔，热空气从左支撑板和右支撑板上的通孔上升，使储存腔内的环境保持干燥，避免物品受潮。

[0009] 该实用新型的有益效果在于：该实用新型装置能有效地实现物品柜防潮除尘功能，便于物品存放后予以除尘，也方便干燥，使用方便，改善了物品存放的效果。

附图说明

[0010] 图 1 是本实用新型实施例中所使用装置结构示意图。

[0011] 图中标记说明 :1、右出风管 ;2、右加热管 ;3、吹风机 ;4、底座腔 ;5、电源接口支座 ;6、电源接口 ;7、左加热腔 ;8、左出风腔 ;9、左支撑板 ;10、储存腔 ;11、左进尘腔 ;12、进尘管 ;13、抽风机 ;14、左加热管 ;15、出风孔 ;16、右出风腔 ;17、右进尘腔 ;18、右支撑板 ;19、右支撑架 ;20、右加热腔 ;21、左出风管 ;22、左支撑架 ;23、出尘管 ;24、集尘腔。

具体实施方式

[0012] 下面结合附图对本实用新型的具体实施方式进行描述，以便更好的理解本实用新型。

[0013] 如图 1 所示的能除尘防潮的物品柜，包括底座腔 4，底座腔 4 上部左右两侧分别连接有左支撑架 22 和右支撑架 19，左支撑架 22 和右支撑架 19 内部均设置有储存腔 10 ；底座腔 4 下部中间位置设置有吹风机 3，吹风机 3 左右两侧分别连接有左出风管 21 和右出风管 1，左出风管 21 和右出风管 1 上部分别连接有左出风腔 8 和右出风腔 16，左出风腔 8 和右出风腔 16 上部均设置有多个出风孔 15 ；左支撑架 22 和右支撑架 19 之间设置有抽风机 13，抽风机 13 下部连接有出尘管 23，出尘管 23 下部设置有集尘腔 24，抽风机 13 上部连接有进尘管 12，进尘管 12 左右两侧分别连接有左进尘腔 11 和右进尘腔 17。底座腔 4 上部中间位置设置有电源接口支座 5，电源接口支座 5 侧面设置有电源接口 6，吹风机 3 左右两侧分别设置有左加热腔 7 和右加热腔 20，左加热腔 7 和右加热腔 20 内部分别设置有多个左加热管 14 和右加热管 2，电源接口 6 上设置有电源线分别与左加热管 14 和右加热管 2 相连接。左支撑架 22 和右支撑架 19 内部分别设置有多个左支撑板 9 和右支撑板 18。

[0014] 该装置在具体实施时，将物品放置在储存腔 10 内进行储存，左支撑板 9 和右支撑板 18 将储存腔 10 分隔成多个空间，使物品能分类存放。在抽风机 13 的作用下，物品上的粉尘被吸入左进尘腔 11 和右进尘腔 17，粉尘再从进尘管 12 和出尘管 23 进入集尘腔 24 进行收集，完成对物品的除尘。电源接口 6 接通外部电源，左加热管 14 和右加热管 2 分别对左出风管 21 和右出风管 1 内的气体进行加热，在吹风机 3 的作用下，左出风管 21 和右出风管 1 内的加热气体被吹入左出风腔 8 和右出风腔 16，加热气体再从出风孔 15 进入储存腔 10，热空气从左支撑板 9 和右支撑板 18 上的通孔上升，使储存腔 10 内的环境保持干燥，避免物品受潮。

[0015] 以上所述是本实用新型的优选实施方式，应当指出，对于本技术领域的普通技术人员来说，在不脱离本实用新型原理的前提下，还可以做出若干改进和润饰，这些改进和润饰也视为本实用新型的保护范围。

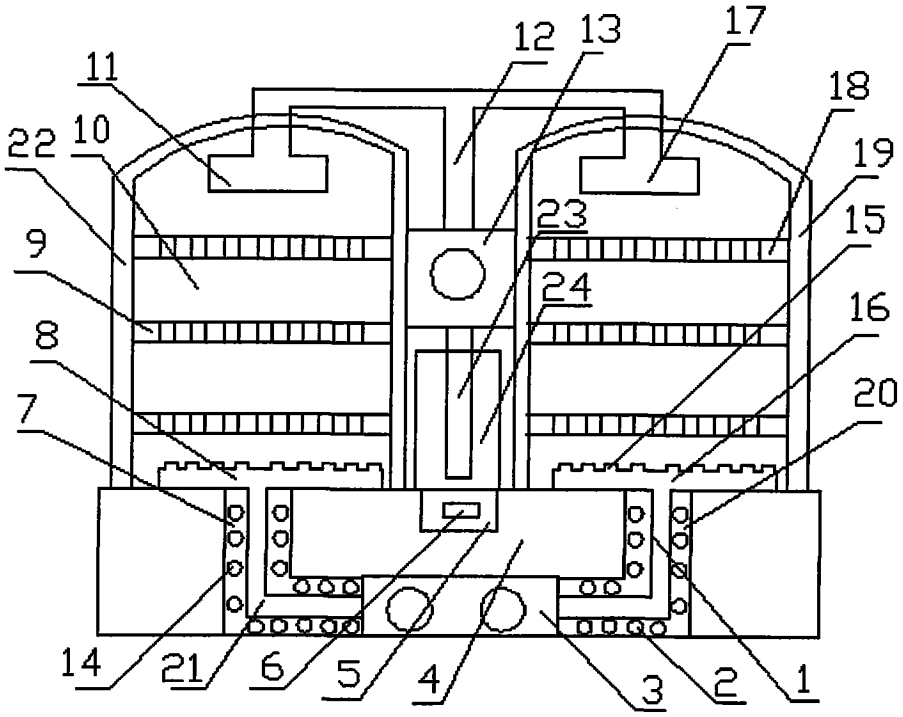

图 1