(19)中华人民共和国国家知识产权局

(12)实用新型专利

(10)授权公告号 CN 202265336 U
(45)授权公告日 2012.06.06

(21)申请号 201120298563.5

(22)申请日 2011.08.17

(73)专利权人 栾清杨
地址 116011 辽宁省大连市西岗区双兴街25号

(72)发明人 不公告发明人

(51)Int.Cl.
B66C 17/04(2006.01)
B66C 6/00(2006.01)

(ESM)同样的发明创造已同日申请发明专利

权利要求书 1 页 说明书 1 页 附图 1 页

(54)实用新型名称

一种轨道式龙门吊车

(57)摘要

一种轨道式龙门吊车，涉及建筑用起重运输工具技术领域。两根固定支架通过螺栓固定在轨道滚轮上，两根移动支架分别套装在两根固定支架内，移动支架在固定支架内上下移动，横梁通过螺栓固定在移动支架上，随移动支架的上下移动而移动，横梁上面设置两台钢丝绳卷绕机，在横梁下面正对钢丝绳卷绕机的位置分别设置两部作业小车，用于对集装箱的承载，所述轨道式龙门吊车的运行通过 PLC 可编程序控制，PLC 可编程序通过电脑来操纵。本实用新型扩大了龙门吊的使用范围，提高了工作效率，使用 PLC 可编程序控制装置的运行，操作方便、准确，保障了工作人员的人身安全。

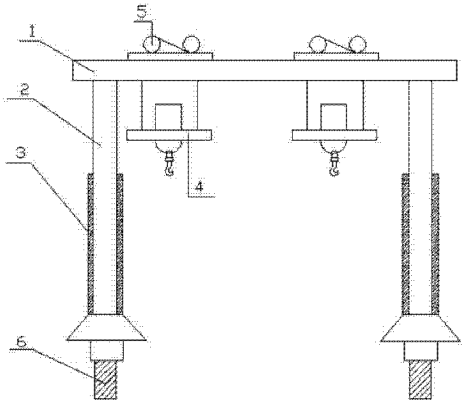

CN 202265336 U

1. 一种轨道式龙门吊车，其特征在于包括横梁（1），两根移动支架（2），两根固定支架（3），两部作业小车（4），两部钢丝绳卷绕机（5），四个轨道滚轮（6），和 PLC 可编程序控制系统组成，所述两根固定支架（3）通过螺栓固定在轨道滚轮（6）上，两根移动支架（2）分别套装在两根固定支架（3）内，移动支架（2）在固定支架（3）内上下移动，横梁（1）通过螺栓固定在移动支架（2）上，随移动支架（2）的上下移动而移动，横梁（1）上面设置两部钢丝绳卷绕机（5），在横梁（1）下面正对两部钢丝绳卷绕机（5）的位置设置两部作业小车（4）；所述轨道式龙门吊车的运行通过 PLC 可编程序控制，PLC 可编程序通过电脑来操纵。

一种轨道式龙门吊车

技术领域

[0001] 本实用新型涉及一种轨道式龙门吊车，属于建筑用起重运输工具技术领域。

背景技术

[0002] 现有的轨道式龙门吊车，由于支架高度不能改变而只能在一定的高度领域内使用，这就使龙门吊的使用受到限制。而且多数的龙门吊使用单小车运行，装卸效率低，且一旦小车出现问题，则影响作业进程，使工作进度受到影响。

发明内容

[0003] 鉴于已有技术存在的缺陷，本实用新型的目的是提供一种扩大提升高度、结构简单、使用方便的轨道式龙门吊车。

[0004] 为实现上述目的，本实用新型是通过以下技术方案解决的：一种轨道式龙门吊车，包括横梁，两根移动支架，两根固定支架，两部作业小车，两部钢丝绳卷绕机，四个轨道滚轮和 PLC 可编程序控制系统组成，两根固定支架通过螺栓固定在轨道滚轮上，两根移动支架分别套装在两根固定支架内，移动支架在固定支架内上下移动，横梁通过螺栓固定在移动支架上，可随移动支架的上下移动而移动，横梁上面设置两台钢丝绳卷绕机，在横梁下面正对钢丝绳卷绕机的位置分别设置两部作业小车，用于对集装箱的承载；所述轨道式龙门吊车的运行通过 PLC 可编程序控制，PLC 可编程序通过电脑来操纵。

[0005] 本实用新型的有益效果：移动支架的上下移动，扩大了龙门吊车的使用范围；两台小车共同作业，提高了工作效率，且当一台小车出现故障时，另一台小车照样可以作业，不影响工作的进行；使用 PLC 可编程序控制装置的运行，操作方便、准确，保障了工作人员的人身安全。

附图说明

[0006] 图 1 为一种轨道式龙门吊车的结构简图。

[0007] 图中：1、横梁，2、移动支架，3、固定支架，4、作业小车，5、钢丝绳卷绕机，6、轨道滚轮。

具体实施方式

[0008] 图 1 所示的一种轨道式龙门吊车，包括横梁 1，两根移动支架 2，两根固定支架 3，两部作业小车 4，两部钢丝绳卷绕机 5，四个轨道滚轮 6，和 PLC 可编程序控制系统组成，所述两根固定支架 3 通过螺栓固定在轨道滚轮 6 上，两根移动支架 2 分别套装在两根固定支架 3 内，移动支架 2 在固定支架 3 内上下移动，横梁 1 通过螺栓固定在移动支架 2 上，随移动支架 2 的上下移动而移动，横梁 1 上面设置两部钢丝绳卷绕机 5，在横梁 1 下面正对两部钢丝绳卷绕机 5 的位置设置两部作业小车 4，用于对集装箱的承载；所述轨道式龙门吊车的运行通过 PLC 可编程序控制，PLC 可编程序通过电脑来操纵。

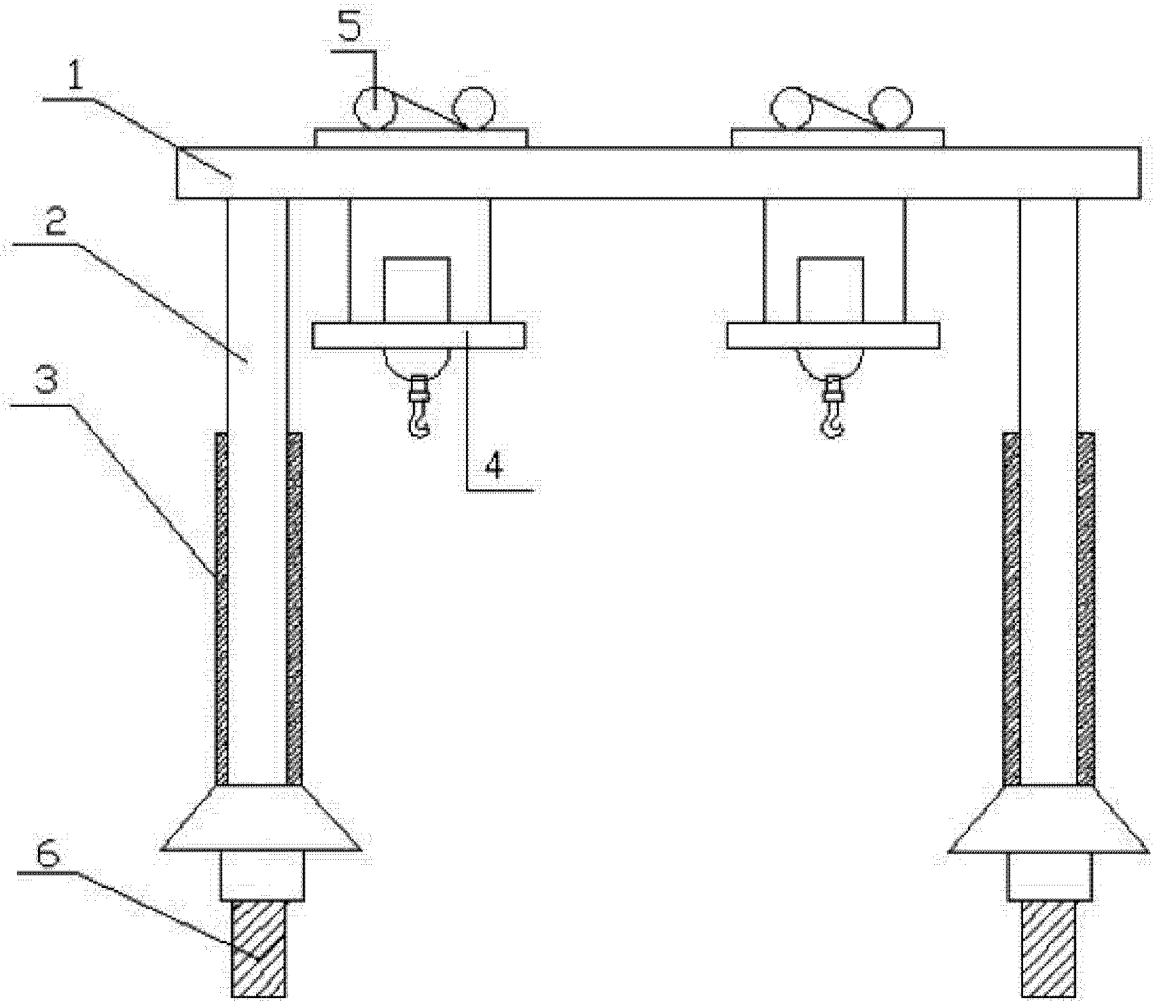

图 1