(19)国家知识产权局

(12)实用新型专利

(10)授权公告号 CN 216530432 U
(45)授权公告日 2022.05.13

(21)申请号 202122923071.7

(22)申请日 2021.11.24

(73)专利权人 广东小桥电气有限公司
地址 528400 广东省中山市港口镇兴港南路35号综合楼首层左边第22卡

(72)发明人 江秀兰

(74)专利代理机构 中山市铭洋专利商标事务所(普通合伙) 44286
专利代理师 唐飚

(51)Int.Cl.
H02G 5/06(2006.01)

权利要求书1页 说明书3页 附图2页

(54)实用新型名称

一种方便拆装的母线槽

(57)摘要

本实用新型公开了一种方便拆装的母线槽，包括第一壳体，位于上方，其两侧设置有卡接槽；第二壳体，位于下方，其两侧设置有可卡接于卡接槽内的卡接柱，第一壳体和第二壳体共同围合成一容腔；铜排，设置在容腔内；托盘，其上端面设置有用于容置第一壳体和第二壳体的容置槽，托盘通过安装结构安装于安装位上；通过上述结构能够方便对母线槽进行组装以及安装，大大提高了生产效率和安装效率，具有非常好的实用性。

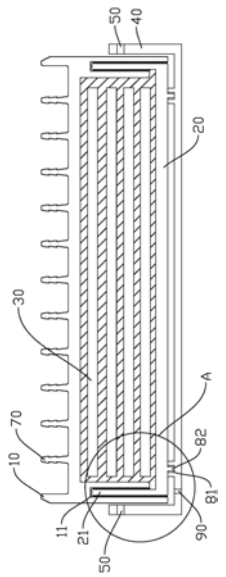

CN 216530432 U

1.一种方便拆装的母线槽,其特征在于,包括:

第一壳体(10),位于上方,其两侧设置有卡接槽(11);

第二壳体(20),位于下方,其两侧设置有可卡接于所述卡接槽(11)内的卡接柱(21),所述第一壳体(10)和第二壳体(20)共同围合成一容腔(22);

铜排(30),设置在所述容腔(22)内;

托盘(40),其上端面设置有用于容置所述第一壳体(10)和第二壳体(20)的容置槽(41),所述托盘(40)通过安装结构安装于安装位上。

2.根据权利要求1所述的一种方便拆装的母线槽,其特征在于:所述安装结构包括设置在所述托盘(40)上的吊装孔(50)。

3.根据权利要求1所述的一种方便拆装的母线槽,其特征在于:所述卡接槽(11)和卡接柱(21)上设置有灌胶槽(60)。

4.根据权利要求1所述的一种方便拆装的母线槽,其特征在于:所述第一壳体(10)的上端面设置有若干个散热翅片(70)。

5.根据权利要求1所述的一种方便拆装的母线槽,其特征在于:所述第二壳体(20)通过若干组限位组件与所述容置槽(41)的内底面连接,以限制所述第二壳体(20)与所述容置槽(41)之间发生相对运动。

6.根据权利要求5所述的一种方便拆装的母线槽,其特征在于:所述限位组件包括设置在所述容置槽(41)的底面上的限位凹槽(81)以及设置在所述第二壳体(20)的底面上且可伸入至所述限位凹槽(81)内的限位凸部(82)。

7.根据权利要求5所述的一种方便拆装的母线槽,其特征在于:所述限位组件至少包括设置在所述托盘(40)的一端和第二壳体(20)的一端的第一限位组件以及设置在所述托盘(40)的另一端和第二壳体(20)的另一端的第二限位组件。

8.根据权利要求1所述的一种方便拆装的母线槽,其特征在于:所述托盘(40)的底面上设置有若干个与所述容置槽(41)连通的排水孔(90)。

一种方便拆装的母线槽

技术领域

[0001] 本实用新型涉及母线槽领域，特别涉及一种方便拆装的母线槽。

背景技术

[0002] 随着现代化工程设施和装备的涌现，各行各业的用电量迅增，尤其是众多的高层建筑和大型厂房车间的出现，作为输电导线的传统电缆在大电流输送系统中已不能满足要求，多路电缆的并联使用给现场安装施工连接带来了诸多不便，而母线槽在电力铺设和变更配电系统中具有方便安装、温升低以及安全性高等优点受到广泛应用；但现有的母线槽一般都是采用螺栓连接的方式来进行组装和固定，存在生产效率低、安装不便的缺点，因此，急需一种方便拆装的母线槽来解决上述问题。

实用新型内容

[0003] 本实用新型旨在至少解决现有技术中存在的技术问题之一。为此，本实用新型提出一种方便拆装的母线槽。

[0004] 本实用新型的一种实施例解决其技术问题所采用的技术方案是：一种方便拆装的母线槽，包括：

[0005] 第一壳体，位于上方，其两侧设置有卡接槽；

[0006] 第二壳体，位于下方，其两侧设置有可卡接于卡接槽内的卡接柱，第一壳体和第二壳体共同围合成一容腔；

[0007] 铜排，设置在容腔内；

[0008] 托盘，其上端面设置有用于容置第一壳体和第二壳体的容置槽，托盘通过安装结构安装于安装位上。

[0009] 进一步地，安装结构包括设置在托盘上的吊装孔。

[0010] 进一步地，卡接槽和卡接柱上设置有灌胶槽。

[0011] 进一步地，第一壳体的上端面设置有若干个散热翅片。

[0012] 进一步地，第二壳体通过若干组限位组件与容置槽的内底面连接，以限制第二壳体与容置槽之间发生相对运动。

[0013] 进一步地，限位组件包括设置在容置槽的底面上的限位凹槽以及设置在第二壳体的底面上且可伸入至限位凹槽内的限位凸部。

[0014] 进一步地，限位组件至少包括设置在托盘的一端和第二壳体的一端的第一限位组件以及设置在托盘的另一端和第二壳体的另一端的第二限位组件。

[0015] 进一步地，托盘的底面上设置有若干个与容置槽连通的排水孔。

[0016] 本实用新型的有益效果：一种方便拆装的母线槽，包括第一壳体，位于上方，其两侧设置有卡接槽；第二壳体，位于下方，其两侧设置有可卡接于卡接槽内的卡接柱，第一壳体和第二壳体共同围合成一容腔；铜排，设置在容腔内；托盘，其上端面设置有用于容置第一壳体和第二壳体的容置槽，托盘通过安装结构安装于安装位上；通过上述结构能够方便

对母线槽进行组装以及安装，大大提高了生产效率和安装效率，具有非常好的实用性。

附图说明

[0017] 本实用新型的上述和/或附加的方面和优点从结合下面附图对实施例的描述中将变得明显和容易理解，其中：

[0018] 图1为一种方便拆装的母线槽的结构简图；

[0019] 图2为图1中A区域的局部放大图。

具体实施方式

[0020] 本部分将详细描述本实用新型的具体实施例，本实用新型之较佳实施例在附图中示出，附图的作用在于用图形补充说明书文字部分的描述，使人能够直观地、形象地理解本实用新型的每个技术特征和整体技术方案，但其不能理解为对本实用新型保护范围的限制。

[0021] 在本实用新型的描述中，多个的含义是两个以上，大于、小于、超过等理解为不包括本数，以上、以下、以内等理解为包括本数。如果有描述到第一、第二只是用于区分技术特征为目的，而不能理解为指示或暗示相对重要性或者隐含指明所指示的技术特征的数量或者隐含指明所指示的技术特征的先后关系。

[0022] 在本实用新型的描述中，需要理解的是，涉及到方位描述，例如上、下、前、后、左、右等指示的方位或位置关系为基于附图所示的方位或位置关系，仅是为了便于描述本实用新型和简化描述，而不是指示或暗示所指的装置或元件必须具有特定的方位、以特定的方位构造和操作，因此不能理解为对本实用新型的限制。

[0023] 本实用新型中，除非另有明确的限定，“设置”、“安装”、“连接”等词语应做广义理解，例如，可以是直接相连，也可以通过中间媒介间接相连；可以是固定连接，也可以是可拆卸连接，还可以是一体成型；可以是机械连接；可以是两个元件内部的连通或两个元件的相互作用关系。所属技术领域技术人员可以结合技术方案的具体内容合理确定上述词语在本实用新型中的具体含义。

[0024] 参照图1至图2，一种方便拆装的母线槽，包括：

[0025] 第一壳体10，位于上方，其两侧设置有卡接槽11；

[0026] 第二壳体20，位于下方，其两侧设置有可卡接于卡接槽11内的卡接柱21，第一壳体10和第二壳体20共同围合成一容腔22；

[0027] 铜排30，设置在容腔22内；

[0028] 托盘40，其上端面设置有用于容置第一壳体10和第二壳体20的容置槽41，托盘40通过安装结构安装于安装位上。

[0029] 在本实用新型中，组装的时候，将铜排30置于第二壳体20内，然后将第一壳体10与第二壳体20卡接，再从母线槽的端部将防水胶灌注于灌胶槽60内，然后将组装好的母线槽与托盘40连接，托盘40可以与母线槽的长度相适配，也可以为分段式结构，即根据母线槽的长度来间隔布置若干个托盘40，为了避免第二壳体20与容置槽41之间发生相对运动，需要将第二壳体20通过若干组限位组件与容置槽41的内底面连接，作为限位组件的第一实施例，限位组件包括设置在容置槽41的底面上的限位凹槽81以及设置在第二壳体20的底面上

且可伸入至限位凹槽81内的限位凸部82;作为限位组件的第二实施例,限位组件可以设置为螺栓连接结构,能够令第二壳体20与限位凹槽81之间具有更好的连接牢固性;本实用新型的优点在于:通过上述结构能够方便对母线槽进行组装以及安装,大大提高了生产效率和安装效率,具有非常好的实用性。

[0030] 作为安装结构的优选实施例,安装结构包括设置在托盘40上的吊装孔50。

[0031] 卡接槽11和卡接柱21上设置有灌胶槽60。

[0032] 第一壳体10的上端面设置有若干个散热翅片70;通过散热翅片70来将母线槽在工作过程中产生的大量热量散发出去。

[0033] 第二壳体20通过若干组限位组件与容置槽41的内底面连接,以限制第二壳体20与容置槽41之间发生相对运动。

[0034] 限位组件至少包括设置在托盘40的一端和第二壳体20的一端的第一限位组件以及设置在托盘40的另一端和第二壳体20的另一端的第二限位组件。

[0035] 托盘40的底面上设置有若干个与容置槽41连通的排水孔90;该设置可避免意外进入至容置槽41中的水在容置槽41中堆积。

[0036] 当然,本实用新型并不局限于上述实施方式,熟悉本领域的技术人员在不违背本实用新型精神的前提下还可作出等同变形或替换,这些等同的变形和替换均包含在本申请权利要求所限定的范围内。

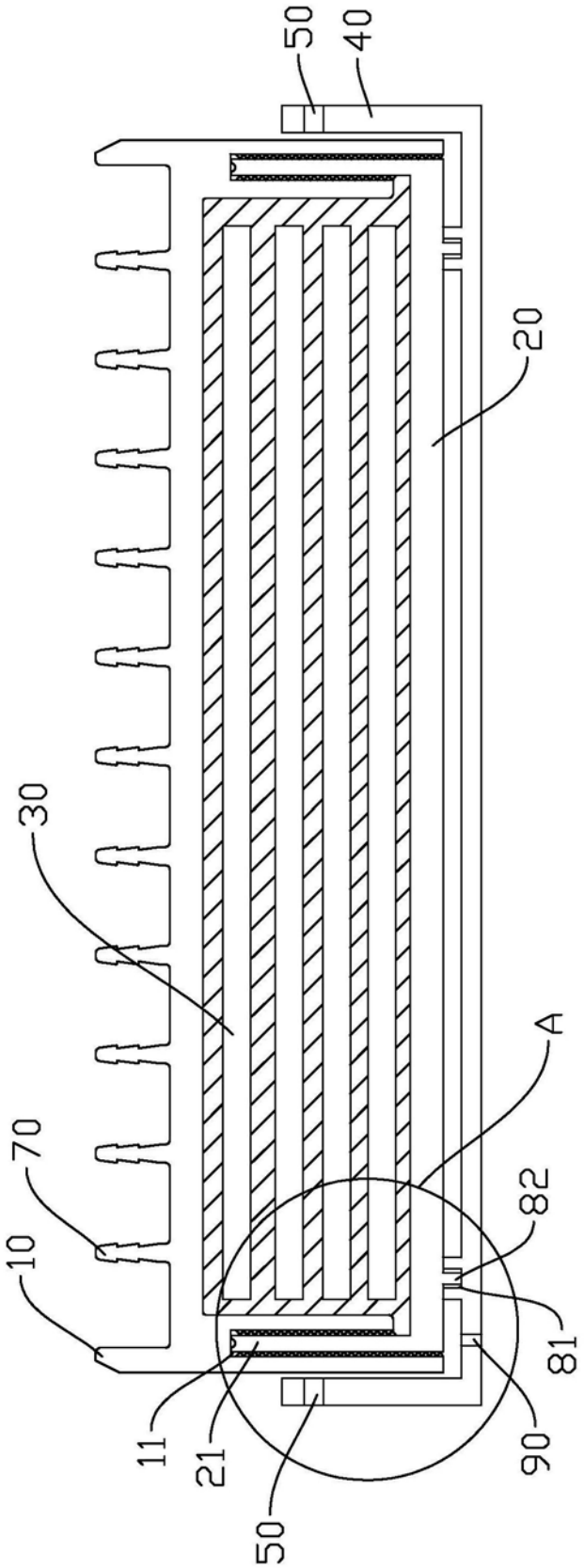

图1

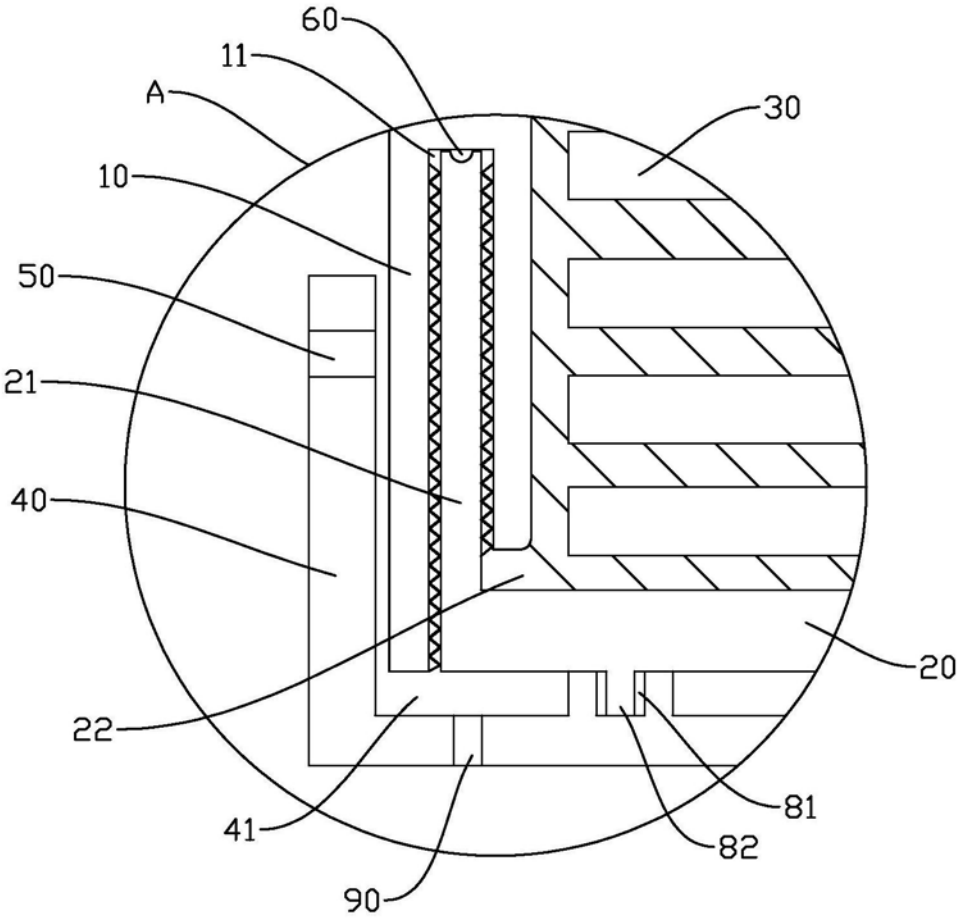

图2