(19)国家知识产权局

(12)实用新型专利

(10)授权公告号 CN 222501597 U
(45)授权公告日 2025.02.18

(21)申请号 202420411111.0

(22)申请日 2024.03.04

(73)专利权人 东阳市百祥门业有限公司
地址 322100 浙江省金华市东阳市六石街道六石社区张麻车居民小区新建村严畈

(72)发明人 滕召秋

(74)专利代理机构 重庆卓茂专利代理事务所(普通合伙) 50262
专利代理师 许冲

(51)Int.Cl.
E06B 11/02(2006.01)
E06B 7/28(2006.01)
E05F 15/632(2015.01)
G09F 9/30(2006.01)

权利要求书1页 说明书3页 附图3页

(54)实用新型名称

一种分段式的电动平移门

(57)摘要

本实用新型涉及平移门技术领域,且公开了一种分段式的电动平移门,所述安装组件包括驱动部件,所述驱动部件安装在所述主导引架的外壁上,所述尾导引架的内部设置有安装槽,所述安装槽内腔的两侧均连接有夹持板,所述安装槽的内部连接有螺纹管,两侧所述夹持板均螺接在所述螺纹管外壁的两侧,所述安装槽的内部连接有限位杆,所述显示屏的上下两侧均设置有卡槽,两侧所述卡槽均与两侧所夹持板相匹配,本分段式的电动平移门通过启动驱动部件即可使该平移门进行分段移动,通过在安装槽的内部放置有显示屏,管理人员可以通过设置外部控制器在显示屏上显示提示语,从而可以提高平移门的关注度。

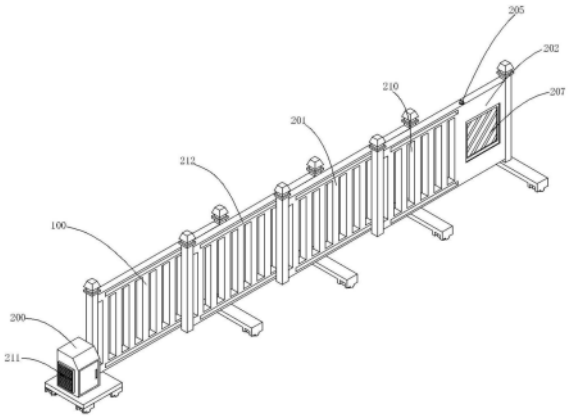

CN 222501597 U

1.一种分段式的电动平移门,包括主导引架(100),被导引架(201),尾导引架(202),其特征在于:所述被导引架(201)设置在所述主导引架(100)的外壁上,所述尾导引架(202)设置在所述被导引架(201)的外壁上,所述尾导引架(202)的内部设置有安装组件;

其中,所述安装组件包括驱动部件(200),所述驱动部件(200)安装在所述主导引架(100)的外壁上,所述尾导引架(202)的内部设置有安装槽(203),所述安装槽(203)内腔的两侧均连接有夹持板(204),所述安装槽(203)的内部连接有螺纹管(205),所述螺纹管(205)外壁两侧的螺纹呈相反设置,两侧所述夹持板(204)均螺接在所述螺纹管(205)外壁的两侧,所述安装槽(203)的内部连接有限位杆(206),所述限位杆(206)贯穿两侧所夹持板(204)的本体,所述安装槽(203)的内部设置有显示屏(207),所述显示屏(207)的上下两侧均设置有卡槽(208),两侧所述卡槽(208)均与两侧所夹持板(204)相匹配,所述尾导引架(202)的后侧连接有供电部件(209)。

2.根据权利要求1所述的一种分段式的电动平移门,其特征在于:所述主导引架(100)的内部与所述被导引架(201)内部与所述尾导引架(202)的内部均设置有通槽(210)。

3.根据权利要求1所述的一种分段式的电动平移门,其特征在于:所述驱动部件(200)的左侧连接有散热窗(211),所述散热窗(211)的内部连接有防尘网。

4.根据权利要求1所述的一种分段式的电动平移门,其特征在于:所述主导引架(100)的前侧与所述被导引架(201)前侧与所述尾导引架(202)的前侧均连接有灯光带(212)。

5.根据权利要求1所述的一种分段式的电动平移门,其特征在于:两侧所述夹持板(204)的相对侧均连接有防滑垫。

6.根据权利要求1所述的一种分段式的电动平移门,其特征在于:所述螺纹管(205)的顶端连接有防滑块,所述防滑块位于所述尾导引架(202)的顶部。

7.根据权利要求1所述的一种分段式的电动平移门,其特征在于:所述主导引架(100)与所述被导引架(201)与所述尾导引架(202)的材质均为铝合金。

一种分段式的电动平移门

技术领域

[0001] 本实用新型属于平移门技术领域,具体为一种分段式的电动平移门。

背景技术

[0002] 现有市场上的大部分平移门多数位于人流密集地区的入口处,其中人口出入频繁,人流量较大,但是大多数平移门都没有设置相对应的显示部件,从而导致关注度不够高,难以充分体现平移门的使用价值,因此,针对目前的状况,现需对其进行改进。

实用新型内容

[0003] 针对上述情况,为克服现有技术的缺陷,本实用新型提供一种分段式的电动平移门,有效的解决了现有市场上的大部分平移门多数位于人流密集地区的入口处,其中人口出入频繁,人流量较大,但是大多数平移门都没有设置相对应的显示部件,从而导致关注度不够高,难以充分体现平移门的使用价值的问题。

[0004] 为实现上述目的,本实用新型提供如下技术方案:一种分段式的电动平移门,包括主导引架,被导引架,尾导引架,所述被导引架设置在所述主导引架的外壁上,所述尾导引架设置在所述被导引架的外壁上,所述尾导引架的内部设置有安装组件;

[0005] 其中,所述安装组件包括驱动部件,所述驱动部件安装在所述主导引架的外壁上,所述尾导引架的内部设置有安装槽,所述安装槽内腔的两侧均连接有夹持板,所述安装槽的内部连接有螺纹管,所述螺纹管外壁两侧的螺纹呈相反设置,两侧所述夹持板均螺接在所述螺纹管外壁的两侧,所述安装槽的内部连接有限位杆,所述限位杆贯穿两侧所夹持板的本体,所述安装槽的内部设置有显示屏,所述显示屏的上下两侧均设置有卡槽,两侧所述卡槽均与两侧所夹持板相匹配,所述尾导引架的后侧连接有供电部件。

[0006] 优选的,所述主导引架的内部与所述被导引架内部与所述尾导引架的内部均设置有通槽。

[0007] 优选的,所述驱动部件的左侧连接有散热窗,所述散热窗的内部连接有防尘网。

[0008] 优选的,所述主导引架的前侧与所述被导引架前侧与所述尾导引架的前侧均连接有灯光带。

[0009] 优选的,两侧所述夹持板的相对侧均连接有防滑垫。

[0010] 优选的,所述螺纹管的顶端连接有防滑块,所述防滑块位于所述尾导引架的顶部。

[0011] 优选的,所述主导引架与所述被导引架与所述尾导引架的材质均为铝合金。

[0012] 与现有技术相比,本实用新型的有益效果是:

[0013] 1、通过启动驱动部件即可使该平移门进行分段移动,通过在安装槽的内部放置有显示屏,管理人员可以通过设置外部控制器在显示屏上显示提示语,从而可以提高平移门的关注度;

[0014] 2、在需要对显示屏拆卸下对其进行定期清灰维护时,通过转动螺纹管即可使两侧夹持板进行移动,从而使两侧夹持板脱离两侧卡槽的内部,从而能够轻松对显示屏进行拆

卸,便于对显示屏进行定期维护,反之操作即可对显示屏固定安装;

[0015] 3、驱动部件的左侧固定连接有散热窗,散热窗的内部固定连接有防尘网,从而能够增加驱动部件内部空间的流通性。

附图说明

[0016] 附图用来提供对本实用新型的进一步理解,并且构成说明书的一部分,与本实用新型的实施例一起用于解释本实用新型,并不构成对本实用新型的限制。

[0017] 在附图中:

[0018] 图1为本实用新型结构示意图;

[0019] 图2为本实用新型尾导引架结构示意图;

[0020] 图3为本实用新型被导引架结构示意图;

[0021] 图4为本实用新型夹持板结构示意图。

[0022] 图中:100、主导引架;200、驱动部件;201、被导引架;202、尾导引架;203、安装槽;204、夹持板;205、螺纹管;206、限位杆;207、显示屏;208、卡槽;209、供电部件;210、通槽;211、散热窗;212、灯光带。

具体实施方式

[0023] 下面将结合本实用新型实施例中的附图,对本实用新型实施例中的技术方案进行清楚、完整地描述,显然,所描述的实施例仅仅是本实用新型一部分实施例,而不是全部的实施例;基于本实用新型中的实施例,本领域普通技术人员在没有做出创造性劳动前提下所获得的所有其他实施例,都属于本实用新型保护的范围。

[0024] 请参阅图1-4,一种分段式的电动平移门,包括主导引架100,被导引架201,尾导引架202,其被导引架201活动连接在主导引架100的外壁上,尾导引架202活动连接在被导引架201的外壁上,尾导引架202的内部设置有安装组件。

[0025] 其中,安装组件包括驱动部件200,驱动部件200固定安装在主导引架100的外壁上,尾导引架202的内部开设有安装槽203,安装槽203内腔的两侧均活动连接有夹持板204,安装槽203的内部转动连接有螺纹管205,螺纹管205外壁两侧的螺纹呈相反设置,两侧夹持板204均螺接在螺纹管205外壁的两侧,安装槽203的内部固定连接有限位杆206,限位杆206贯穿两侧所夹持板204的本体,安装槽203的内部放置有显示屏207,显示屏207的上下两侧均开设有卡槽208,两侧卡槽208均与两侧所夹持板204相匹配,尾导引架202的后侧固定连接有供电部件209,通过启动驱动部件200即可使该平移门进行分段移动,通过在安装槽203的内部放置有显示屏207,管理人员可以通过设置外部控制器在显示屏207上显示提示语,从而可以提高平移门的关注度,在需要对显示屏207拆卸下对其进行定期清灰维护时,通过转动螺纹管205即可使两侧夹持板204进行移动,从而使两侧夹持板204脱离两侧卡槽208的内部,从而能够轻松对显示屏207进行拆卸,便于对显示屏207进行定期维护,反之操作即可对显示屏207固定安装。

[0026] 主导引架100的内部与被导引架201内部与尾导引架202的内部均开设有通槽210,从而通过通槽210能够减少成本且提高其美观性。

[0027] 驱动部件200的左侧固定连接有散热窗211,散热窗211的内部固定连接有防尘网,

从而能够增加驱动部件200内部空间的流通性。

[0028] 主导引架100的前侧与被导引架201前侧与尾导引架202的前侧均固定连接有灯光带212,从而能够增加平移门外观的美观性并提高关注度。

[0029] 两侧夹持板204的相对侧均固定连接有防滑垫,从而使显示屏207被夹持的更加牢固。

[0030] 螺纹管205的顶端固定连接有防滑块,防滑块位于尾导引架202的顶部,从而通过防滑块能够更轻松的转动螺纹管205。

[0031] 主导引架100与被导引架201与尾导引架202的材质均为铝合金,强度较高且稳定性好。

[0032] 工作原理:通过启动驱动部件200即可使该平移门进行分段移动,通过在安装槽203的内部放置有显示屏207,管理人员可以通过设置外部控制器在显示屏207上显示提示语,从而可以提高平移门的关注度,在需要对显示屏207拆卸下对其进行定期清灰维护时,通过转动螺纹管205即可使两侧夹持板204进行移动,从而使两侧夹持板204脱离两侧卡槽208的内部,从而能够轻松对显示屏207进行拆卸,便于对显示屏207进行定期维护,反之操作即可对显示屏207固定安装,驱动部件200的左侧固定连接有散热窗211,散热窗211的内部固定连接有防尘网,从而能够增加驱动部件200内部空间的流通性。

[0033] 需要说明的是,在本文中,诸如第一和第二等之类的关系术语仅仅用来将一个实体或者操作与另一个实体或操作区分开来,而不一定要求或者暗示这些实体或操作之间存在任何这种实际的关系或者顺序。而且,术语“包括”、“包含”或者其任何其他变体意在涵盖非排他性的包含,从而使得包括一系列要素的过程、方法、物品或者设备不仅包括那些要素,而且还包括没有明确列出的其他要素,或者是还包括为这种过程、方法、物品或者设备所固有的要素。

[0034] 尽管已经示出和描述了本实用新型的实施例,对于本领域的普通技术人员而言,可以理解在不脱离本实用新型的原理和精神的情况下可以对这些实施例进行多种变化、修改、替换和变型,本实用新型的范围由所附权利要求及其等同物限定。

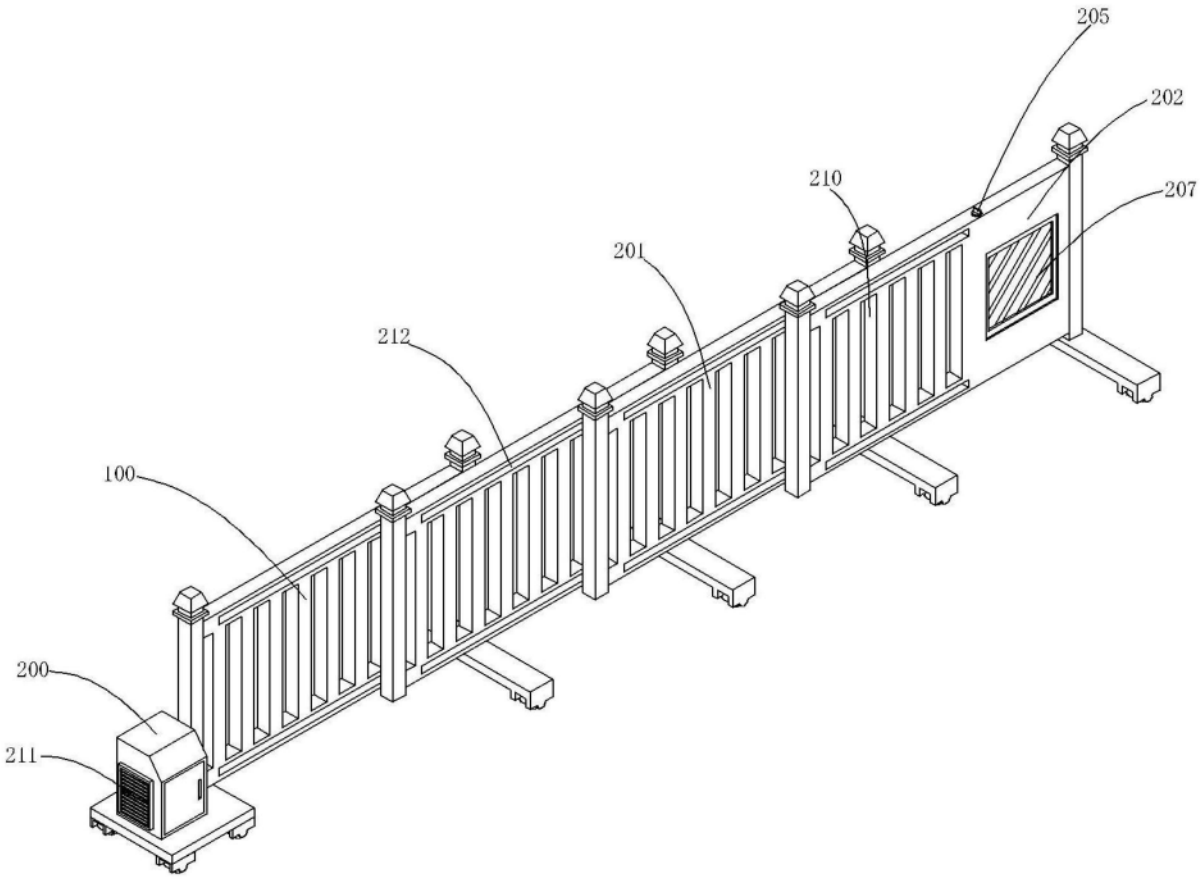

图1

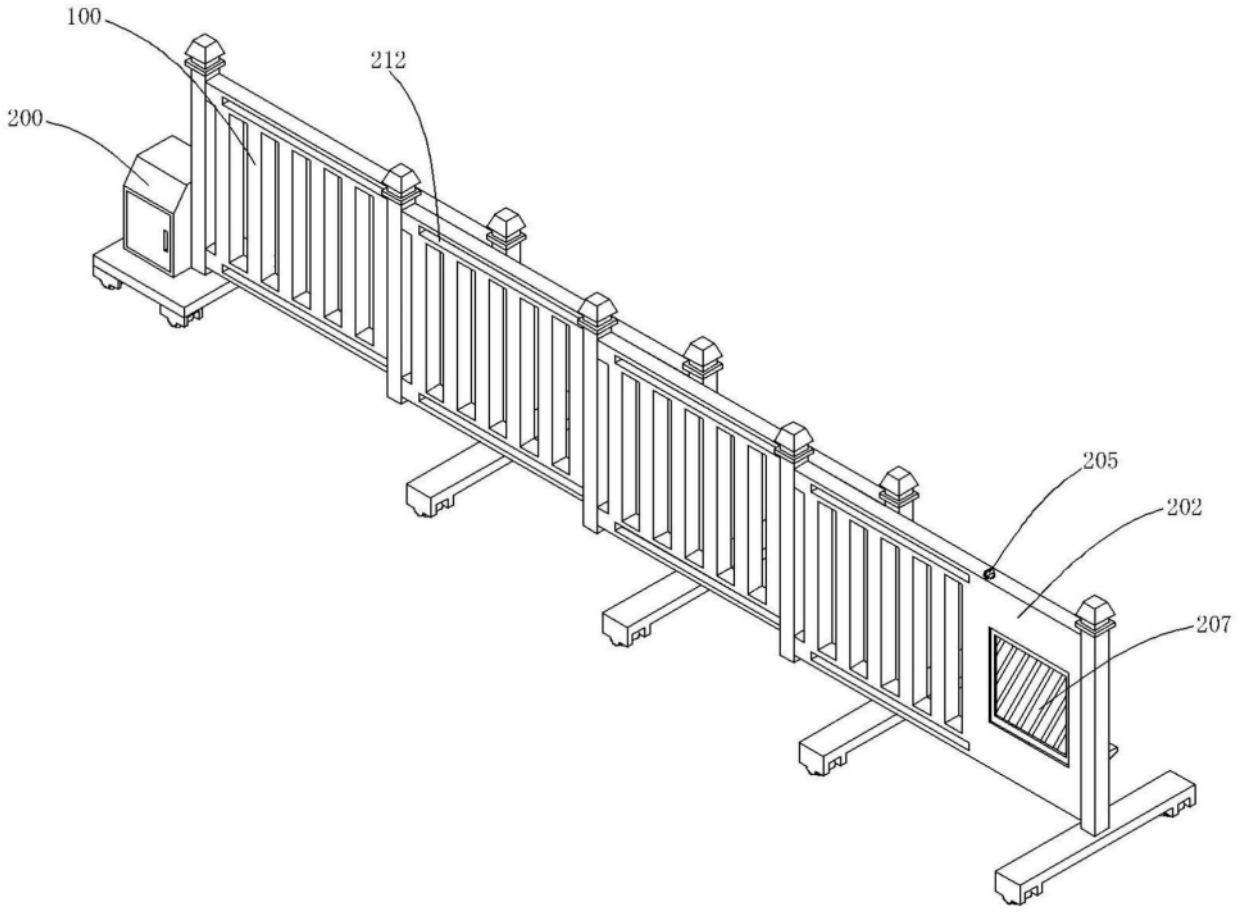

图2

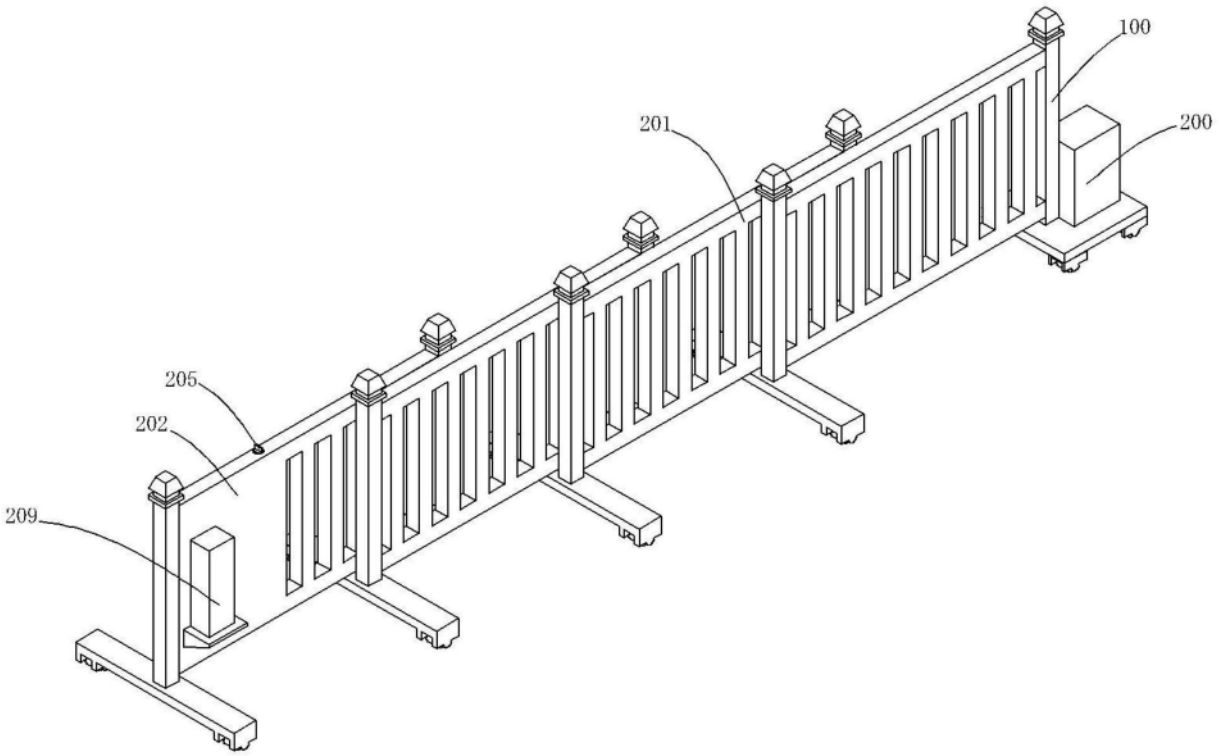
100
200
201
205
202
209

图3

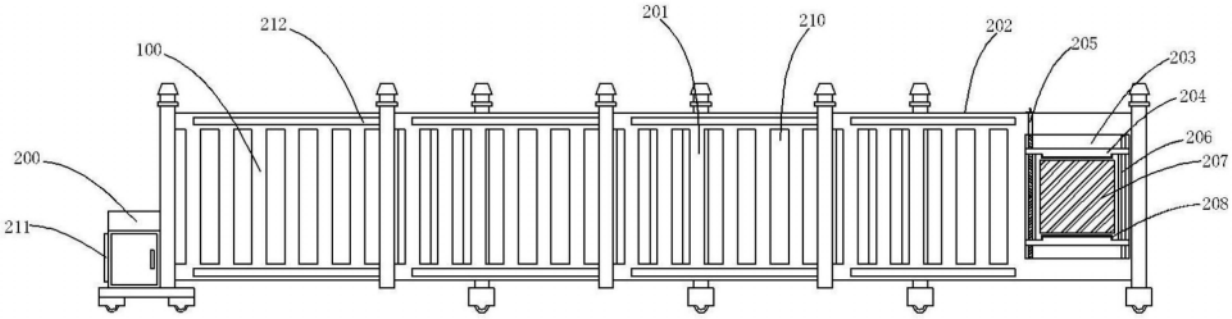
212
100
201
210
202
205
203
204
206
207
208
200
211

图4