(19)中华人民共和国国家知识产权局

(12)发明专利

(10)授权公告号 CN 102837287 B
(45)授权公告日 2015.07.08

(21)申请号 201210359111.2

(22)申请日 2012.09.25

(73)专利权人 南陵智联电子科技有限公司
地址 241300 安徽省芜湖市南陵县许镇镇大浦农业孵化器

(72)发明人 王卫华

(51)Int.Cl.
B25B 27/00(2006.01)

审查员 杨慧慧

权利要求书1页 说明书2页 附图3页

(54)发明名称

一种防盗门装配台

(57)摘要

本发明公开了一种防盗门装配台，包括框架台面、设置框架台面中的可翻转的门体固定架、以及在框架台面两侧设置的门体止动装置组成，框架台面由横向边框和纵向边框组成的矩形框体。其结构简单，易于实现，操作方便，可明显减轻工人的劳动强度，提高生产效率。

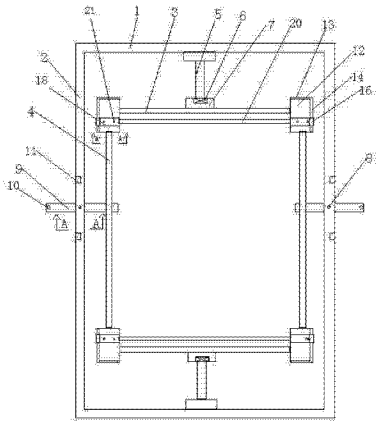

CN 102837287 B

1. 一种防盗门装配台，包括框架台面、设置框架台面中的可翻转的门体固定架、框架台面与门体固定架之间设置的转向装置、以及在框架台面上设置的门体止动条组成；

所述的框架台面包括横向边框、纵向边框组成的矩形框架；框架台面的底部还设置有滚轮；

所述的门体固定架包括：由横杆和竖杆组成的内框架，在内框架四个顶角位置设有顶角托板，所述的顶角托板包括一个矩形的底板、设置在底板外侧的横向挡边、纵向挡边，所述的纵向挡边上设有长条孔；

所述的转向装置为包括：设置在横向边框内侧的固定杆、连接在固定杆另一端的轴承、以及套接在横杆上的连接座；在横向设置的 2 个顶角托板之间还设置门体压紧装置；所述的门体压紧装置包括 n 形卡座，所述的 n 形卡座卡设在底板的纵向挡边上，所述的 n 形卡座的卡口位置设置贯穿长条孔的锁紧销，所述的 n 形卡座的内侧连接一个连接板，所述的连接板的下部设有压紧块；压紧块上部连接贯穿设置连接板的调整螺钉，连接板的内侧还连接一联动杆；联动杆的另一端与相对另一门体压紧装置的连接板连接；

所述的门体止动装置为：设置在纵向边框底部；且通过调节螺栓固定的止动条，设置在止动条的一端的操作杆，并在纵向边框上还设置配合锁紧的一组豁口；

其特征在于，使用方法为：将两端的联动杆连接的 2 个 n 形卡座，各自退回到靠近横向边框的位置，将门体放置在门体固定架中；再将两端的联动杆连接的 2 个 n 形卡座，各自移动至纵向边框的末端；旋转门体固定架，选择要操作的防盗门任意面；同时横向移动门体止动装置的止动条，止动门体固定架。

一种防盗门装配台

技术领域

[0001] 本发明涉及防盗门的加工设备，尤其是涉及一种防盗门装配台。

背景技术

[0002] 目前，在防盗门装配过程中，门体上锁、外饰装配以及铺设门体保护膜等操作时，防盗门门体在操作台上要正、反面调转，人工翻转则最少要两个人相互配合，同时翻转沉重的门体会加大工人的劳动强度。

发明内容

[0003] 本发明的目的是提供一种防盗门装配台，解决人工翻转防盗门门体时劳动强度大的问题。

[0004] 本发明解决其技术问题所采用的技术方案是：一种防盗门装配台，其特征在于：包括框架台面、设置框架台面中的可翻转的门体固定架、框架台面与门体固定架之间设置的转向装置、以及在框架台面上设置的门体止动条组成；

[0005] 所述的框架台面包括横向边框、纵向边框组成的矩形框架；

[0006] 所述的门体固定架包括：由横杆和竖杆组成的内框架，在内框架四个顶角位置设有顶角托板，所述的顶角托板包括一个矩形的底板、设置在底板外侧的横向挡边、纵向挡边，所述的纵向挡边上设有长条孔；

[0007] 所述的转向装置为包括：设置在横向边框内侧的固定杆、连接在固定杆另一端的轴承、以及套接在连接横杆上的连接座；

[0008] 在横向设置的 2 个顶角托板之间还设置门体压紧装置；

[0009] 所述的门体压紧装置包括 n 形卡座，所述的 n 形卡座卡设在底板的纵向挡边上，所述的 n 形卡座的卡口位置设置贯穿长条孔的锁紧销，所述的 n 形卡座的内侧连接一个连接板，所述的连接板的下部设有压紧块；压紧块上部连接贯穿设置连接板的调整螺钉，连接板的内侧还连接一联动杆；联动杆的另一端与相对另一门体压紧装置的连接板连接；

[0010] 所述的门体止动装置为：设置在纵向边框底部；且通过调节螺栓固定的止动条，设置在止动条的一端的操作杆，并在纵向边框上还设置配合锁紧的一组豁口。

[0011] 本发明采用在框架台面中设置可翻转的门体固定架、以及在框架台面上设置门体固定架的门体止动条，可方便、轻松的对装配的防盗门门体进行翻转操作。其结构简单，易于实现，操作方便，可明显减轻工人的劳动强度，提高生产效率。

[0012] 以下将结合附图和实施例，对本发明进行较为详细的说明。

附图说明

[0013] 图 1 为本发明的结构示意图。

[0014] 图 2 为图 1 的 A-A 向局部示意图。示意门体止动装置的结构。

[0015] 图 3 为图 1 的 A′ -A′ 向局部示意图。示意门体压紧装置的结构。

[0016] 图 4 为图 3 的左视图。

[0017] 图中 :1. 横向边框、2. 纵向边框、3. 横杆、4. 竖杆、5. 固定杆、6. 轴承、7. 连接座、8. 调节螺栓、9. 止动条、10. 操作杆、11. 豁口、12. 底板、13. 横向挡边、14. 纵向挡边、15. 长条孔、16. n 形卡座、17. 锁紧销 18. 连接板、19. 压紧块、20. 联动杆、21. 调整螺钉。

具体实施方式

[0018] 实施例 1,如图 1、2、3、4 所示,一种防盗门装配台,其特征在于 :包括框架台面、设置框架台面中的可翻转的门体固定架、框架台面与门体固定架之间设置的转向装置、以及在框架台面上设置的门体止动条组成 ;

[0019] 所述的框架台面包括横向边框 1、纵向边框 2 组成的矩形框架 ;

[0020] 所述的门体固定架包括 :由横杆 3 和竖杆 4 组成的内框架,在内框架四个顶角位置设有顶角托板,所述的顶角托板包括一个矩形的底板 12、设置在底板 12 外侧的横向挡边 13、纵向挡边 14,所述的纵向挡边 14 上设有长条孔 15 ;

[0021] 所述的转向装置为包括 :设置在横向边框 1 内侧的固定杆 5、连接在固定杆 5 另一端的轴承 6、以及套接在连接横杆 3 上的连接座 7 ;

[0022] 在横向设置的 2 个顶角托板之间还设置门体压紧装置 ;

[0023] 所述的门体压紧装置包括 n 形卡座 16,所述的 n 形卡座 16 卡设在底板 12 的纵向挡边 14 上,所述的 n 形卡座 16 的卡口位置设置贯穿长条孔 15 的锁紧销 17,所述的 n 形卡座 16 的内侧连接一个连接板 18,所述的连接板 18 的下部设有压紧块 19 ;压紧块 19 上部连接贯穿设置连接板 18 的调整螺钉 21,连接板 18 的内侧还连接一联动杆 20 ;联动杆 20 的另一端与相对另一门体压紧装置的连接板连接 ;

[0024] 所述的门体止动装置为 :设置在纵向边框 2 底部 ;且通过调节螺栓 8 固定的止动条 9,设置在止动条 9 的一端的操作杆 10,并在纵向边框 2 上还设置配合锁紧的一组豁口 11。

[0025] 实施例 2,在实施例 1 的基础所述的门体止动装置,还可以设置在横向边框 1 的下部。框架台面的底部还可以设置滚轮。

[0026] 本发明的使用方法 :将两端的联动杆 20 连接的 2 个 n 形卡座 16 各自退回到靠近横向边框 1 的位置,将门体放置在门体固定架中 ;再将两端的联动杆 20 连接的 2 个 n 形卡座 16 各自移动至纵向边框的末端 ;旋转门体固定架,选择要操作的防盗门任意面 ;同时并横向移动门体止动装置的止动条 9,止动门体固定架。

[0027] 以上所述仅为本发明的较佳实施例,凡依本发明权利要求范围所做的均等变化,皆应属本发明权利要求的涵盖范围。

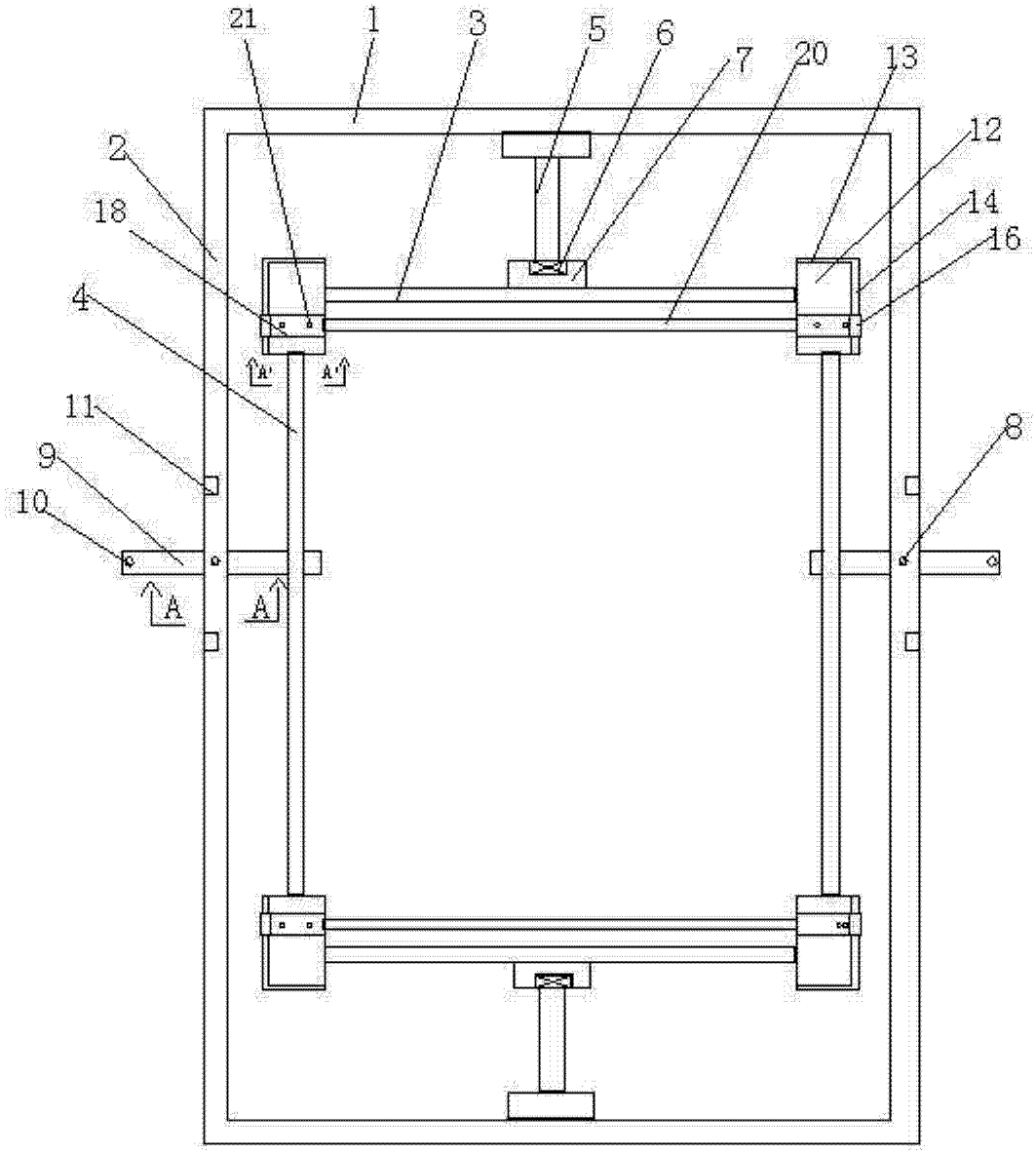

图 1

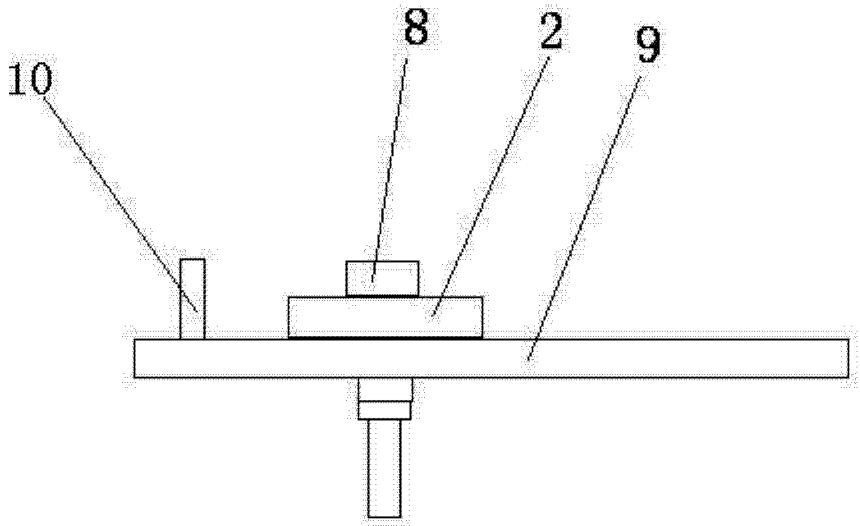

图 2

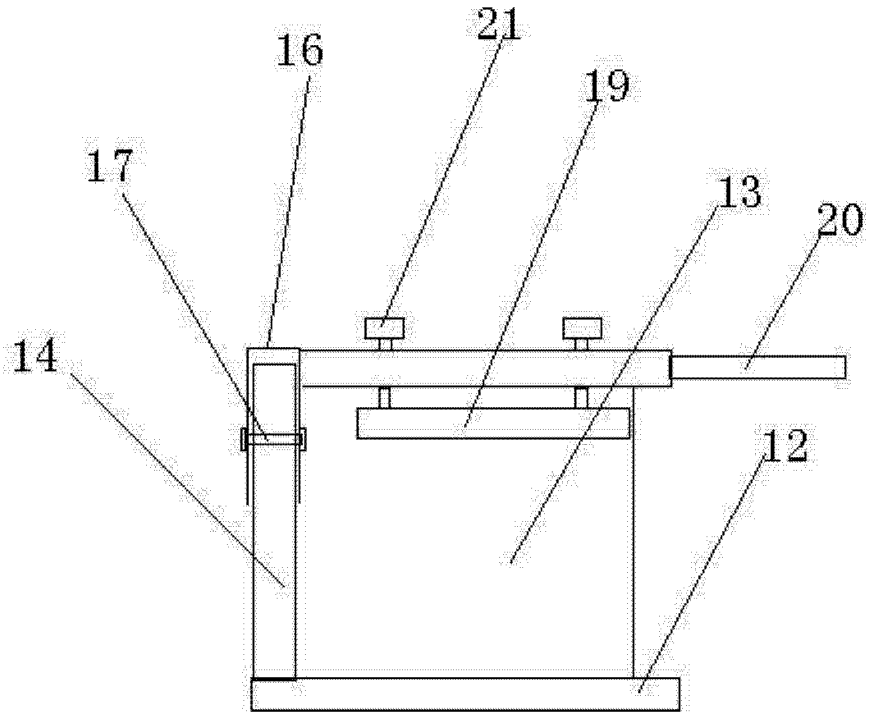

图 3

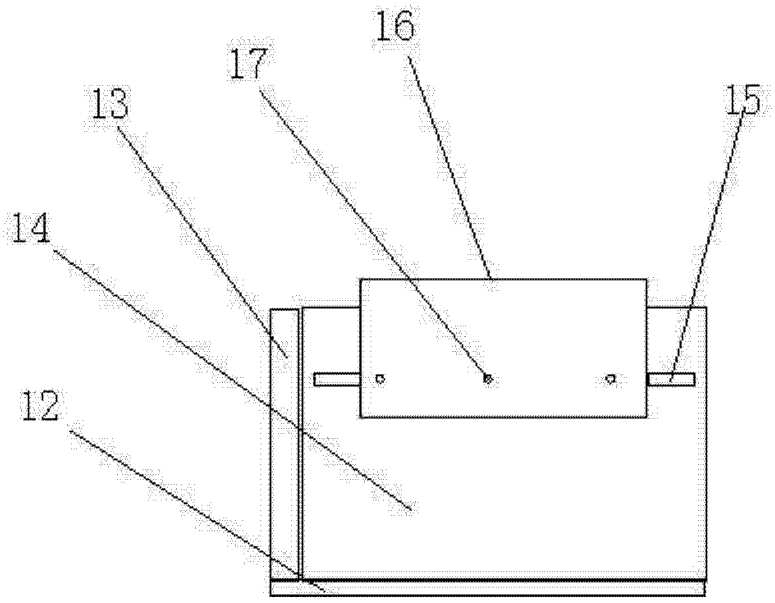

图 4