(19)国家知识产权局

(12)实用新型专利

(10)授权公告号 CN 220436048 U
(45)授权公告日 2024.02.02

(21)申请号 202321863293.7

(22)申请日 2023.07.15

(73)专利权人 济南瑞业能源科技有限公司
地址 250300 山东省济南市长清区崮云湖街道办事处大刘工业园

(72)发明人 孟国 顾业华

(74)专利代理机构 广州粤弘专利代理事务所(普通合伙) 44492
专利代理师 程颖丽

(51)Int.Cl.
F16M 11/10(2006.01)
F16M 13/02(2006.01)
F21V 21/00(2006.01)

权利要求书1页 说明书3页 附图2页

(54)实用新型名称

一种安全与消防用摄像头

(57)摘要

本实用新型公开了一种安全与消防用摄像头,包括摄像机,摄像机上端固定连接有套筒,套筒的内部滑动套接有球体,套筒的内部通过螺纹连接有螺丝,球体的上端固定连接有连接杆,连接杆的上端固定焊接有固定板,该安全与消防用摄像头,通过将凹槽卡套螺钉并转动扭紧螺钉,方便快速安装固定摄像机,提高安装效率,通过转动松动螺钉,固定板松动,方便向一侧移动固定板带动摄像机快速拆除,提高拆除效率,通过转动摄像机,带动套筒转动,扭紧螺丝,方便调整摄像机摄像角度,扩大摄像监控范围,通过转动扭紧螺栓,带动安装座安装固定,从而固定照明灯,方便对摄像方位进行增亮,以便在夜晚昏暗环境中进行正常监控。

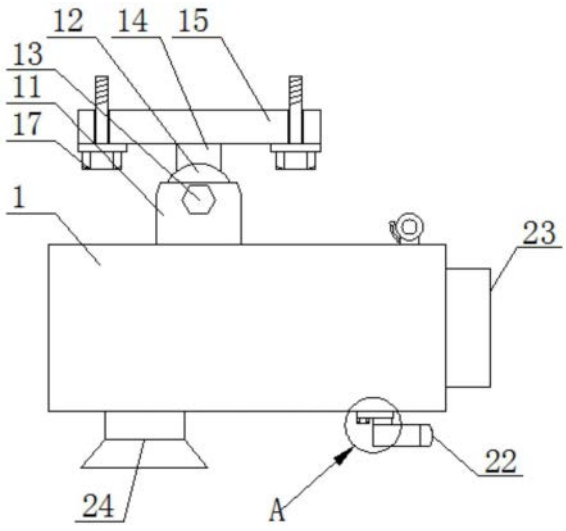

CN 220436048 U

1.一种安全与消防用摄像头,包括摄像机(1),其特征在于:所述摄像机(1)上端固定连接有套筒(11),所述套筒(11)的内部滑动套接有球体(12),所述套筒(11)的内部通过螺纹连接有螺丝(13),所述球体(12)的上端固定连接有连接杆(14),所述连接杆(14)的上端固定焊接有固定板(15),所述摄像机(1)的下端内部通过螺纹连接有螺栓(2),所述螺栓(2)的外侧套接有安装座(21),所述安装座(21)的一侧下端固定连接有照明灯(22),所述摄像机(1)的一侧安装有摄像头(23)。

2.根据权利要求1所述的一种安全与消防用摄像头,其特征在于:所述固定板(15)的内部设置有凹槽(16),所述凹槽(16)的内部套接有螺钉(17)。

3.根据权利要求1所述的一种安全与消防用摄像头,其特征在于:所述固定板(15)的内部套接有螺钉(17),所述摄像机(1)的一侧上端固定安装有警报铃。

4.根据权利要求1所述的一种安全与消防用摄像头,其特征在于:所述螺丝(13)的一端压紧球体(12),所述摄像机(1)的下端内部安装有气体检测传感器。

5.根据权利要求1所述的一种安全与消防用摄像头,其特征在于:所述摄像机(1)的下端面紧贴安装座(21),所述摄像机(1)的下端设置有气体检测口(24)。

一种安全与消防用摄像头

技术领域

[0001] 本实用新型涉及摄像头装置技术领域,具体为一种安全与消防用摄像头。

背景技术

[0002] 安防监控系统是应用光纤、同轴电缆或微波在其闭合的环路内传输视频信号,并从摄像到图像显示和记录构成独立完整的系统。它能实时、形象、真实地反映被监控对象,不但极大地延长了人眼的观察距离,而且扩大了人眼的机能,它可以在恶劣的环境下代替人工进行长时间监视,让人能够看到被监视现场的实际发生的一切情况,并通过录像机记录下来。同时报警系统设备对非法入侵进行报警,产生的报警信号输入报警主机,报警主机触发监控系统录像并记录。

[0003] 目前,现有消防安全用智能监控设备通过设置网络连接器与电子铃以及气体传感器,使其达到使用时可以监测易燃气体浓度以及具有险情提醒功能的目的。

[0004] 例如授权公号CN216057263U中公开的一种消防安全用智能监控设备,包括机体,所述机体上端一侧固定连接有连接杆,所述连接杆上端固定连接有安装板,所述安装板内部靠近四角的位置均设有固定孔,所述固定孔共有四个,所述机体靠近连接杆的一侧下端设有空气进口,所述机体远离连接杆的一侧设有拍摄口,所述拍摄口内部一侧设有红外摄像头,所述红外摄像头一侧设有普通摄像头,所述机体内部靠近拍摄口的位置设有存储装置,所述红外摄像头与普通摄像头均连接到存储装置,所述存储装置远离红外摄像头的一侧下端设有气体传感器,所述空气进口连接到气体传感器下端。但是这样的消防安全用智能监控设备,不方便快速拆装维修更换摄像机,且不方便在夜晚昏暗环境中进行正常监控。

[0005] 由上述现有专利文件公开的方案可知,不方便快速拆装维修更换摄像机,且不方便在夜晚昏暗环境中进行正常监控,因此,需要对现有技术进行改进。

实用新型内容

[0006] 本实用新型的目的在于提供一种安全与消防用摄像头,以解决不方便快速拆装维修更换摄像机,且不方便在夜晚昏暗环境中进行正常监控的问题。

[0007] 为实现上述目的,本实用新型提供如下技术方案:一种安全与消防用摄像头,包括摄像机,所述摄像机上端固定连接有套筒,所述套筒的内部滑动套接有球体,所述套筒的内部通过螺纹连接有螺丝,所述球体的上端固定连接有连接杆,所述连接杆的上端固定焊接有固定板,所述摄像机的下端内部通过螺纹连接有螺栓,所述螺栓的外侧套接有安装座,所述安装座的一侧下端固定连接有照明灯,所述摄像机的一侧安装有摄像头。

[0008] 优选的,所述固定板的内部设置有凹槽,所述凹槽的内部套接有螺钉,通过将凹槽卡套螺钉并转动扭紧螺钉,方便快速安装固定摄像机,提高安装效率。

[0009] 优选的,所述固定板的内部套接有螺钉,所述摄像机的一侧上端固定安装有警报铃,通过转动松动螺钉,固定板松动,方便向一侧移动固定板带动摄像机快速拆除,提高拆除效率。

[0010] 优选的,所述螺丝的一端压紧球体,所述摄像机的下端内部安装有气体检测传感器,通过转动摄像机,带动套筒转动,扭紧螺丝,方便调整摄像机摄像角度,扩大摄像监控范围。

[0011] 优选的,所述摄像机的下端面紧贴安装座,所述摄像机的下端设置有气体检测口,通过转动扭紧螺栓,带动安装座安装固定,从而固定照明灯,方便对摄像方位进行增亮,以便在夜晚昏暗环境中进行正常监控。

[0012] 与现有技术相比,本实用新型的有益效果是:

[0013] 1.本实用新型固定板的内部设置有凹槽,凹槽的内部套接有螺钉,通过将凹槽卡套螺钉并转动扭紧螺钉,方便快速安装固定摄像机,提高安装效率。

[0014] 2.本实用新型固定板的内部套接有螺钉,摄像机的一侧上端固定安装有警报铃,通过转动松动螺钉,固定板松动,方便向一侧移动固定板带动摄像机快速拆除,提高拆除效率。

[0015] 3.本实用新型螺丝的一端压紧球体,摄像机的下端内部安装有气体检测传感器,通过转动摄像机,带动套筒转动,扭紧螺丝,方便调整摄像机摄像角度,扩大摄像监控范围。

[0016] 4.本实用新型摄像机的下端面紧贴安装座,摄像机的下端设置有气体检测口,通过转动扭紧螺栓,带动安装座安装固定,从而固定照明灯,方便对摄像方位进行增亮,以便在夜晚昏暗环境中进行正常监控。

附图说明

[0017] 图1为本实用新型整体结构示意图;

[0018] 图2为本实用新型固定板俯视图;

[0019] 图3为本实用新型A处放大图。

[0020] 图中:1摄像机、11套筒、12球体、13螺丝、14连接杆、15固定板、16凹槽、17螺钉、2螺栓、21安装座、22照明灯、23摄像头、24气体检测口。

具体实施方式

[0021] 下面将结合本实用新型实施例中的附图,对本实用新型实施例中的技术方案进行清楚、完整地描述,显然,所描述的实施例仅仅是本实用新型一部分实施例,而不是全部的实施例。基于本实用新型中的实施例,本领域普通技术人员在没有做出创造性劳动前提下所获得的所有其他实施例,都属于本实用新型保护的范围。

[0022] 实施例1

[0023] 请参阅图1-3,图示中的一种安全与消防用摄像头,包括摄像机1,摄像机1上端固定连接有套筒11,套筒11的内部滑动套接有球体12,套筒11的内部通过螺纹连接有螺丝13,球体12的上端固定连接有连接杆14,连接杆14的上端固定焊接有固定板15,摄像机1的下端内部通过螺纹连接有螺栓2,螺栓2的外侧套接有安装座21,安装座21的一侧下端固定连接有照明灯22,摄像机1的一侧安装有摄像头23。

[0024] 为了方便快速拆装摄像机1,固定板15的内部设置有凹槽16,凹槽16的内部套接有螺钉17,通过将凹槽16卡套螺钉17并转动扭紧螺钉17,方便快速安装固定摄像机1,提高安装效率,固定板15的内部套接有螺钉17,摄像机1的一侧上端固定安装有警报铃,通过转动

松动螺钉17,固定板15松动,方便向一侧移动固定板15带动摄像机1快速拆除,提高拆除效率。

[0025] 本实施方案中,通过将凹槽16卡套螺钉17并转动扭紧螺钉17,方便快速安装固定摄像机1,提高安装效率,通过转动松动螺钉17,固定板15松动,方便向一侧移动固定板15带动摄像机1快速拆除,提高拆除效率。

[0026] 实施例2

[0027] 请参阅图1-3,本实施方式对于实施例1进一步说明,图示中一种安全与消防用摄像头,包括摄像机1,摄像机1上端固定连接有套筒11,套筒11的内部滑动套接有球体12,套筒11的内部通过螺纹连接有螺丝13,球体12的上端固定连接有连接杆14,连接杆14的上端固定焊接有固定板15,摄像机1的下端内部通过螺纹连接有螺栓2,螺栓2的外侧套接有安装座21,安装座21的一侧下端固定连接有照明灯22,摄像机1的一侧安装有摄像头23。

[0028] 为了方便在夜晚昏暗环境中进行正常监控,螺丝13的一端压紧球体12,摄像机1的下端内部安装有气体检测传感器,通过转动摄像机1,带动套筒11转动,扭紧螺丝13,方便调整摄像机1摄像角度,扩大摄像监控范围,摄像机1的下端面紧贴安装座21,摄像机1的下端设置有气体检测口24,通过转动扭紧螺栓2,带动安装座21安装固定,从而固定照明灯22,方便对摄像方位进行增亮,以便在夜晚昏暗环境中进行正常监控。

[0029] 本实施方案中,通过转动摄像机1,带动套筒11转动,扭紧螺丝13,方便调整摄像机1摄像角度,扩大摄像监控范围,通过转动扭紧螺栓2,带动安装座21安装固定,从而固定照明灯22,方便对摄像方位进行增亮,以便在夜晚昏暗环境中进行正常监控。

[0030] 该安全与消防用摄像头,通过将凹槽16卡套螺钉17并转动扭紧螺钉17,方便快速安装固定摄像机1,提高安装效率,通过转动松动螺钉17,固定板15松动,方便向一侧移动固定板15带动摄像机1快速拆除,提高拆除效率,通过转动摄像机1,带动套筒11转动,扭紧螺丝13,方便调整摄像机1摄像角度,扩大摄像监控范围,通过转动扭紧螺栓2,带动安装座21安装固定,从而固定照明灯22,方便对摄像方位进行增亮,以便在夜晚昏暗环境中进行正常监控。

[0031] 尽管已经示出和描述了本实用新型的实施例,对于本领域的普通技术人员而言,可以理解在不脱离本实用新型的原理和精神的情况下可以对这些实施例进行多种变化、修改、替换和变型,本实用新型的范围由所附权利要求及其等同物限定。

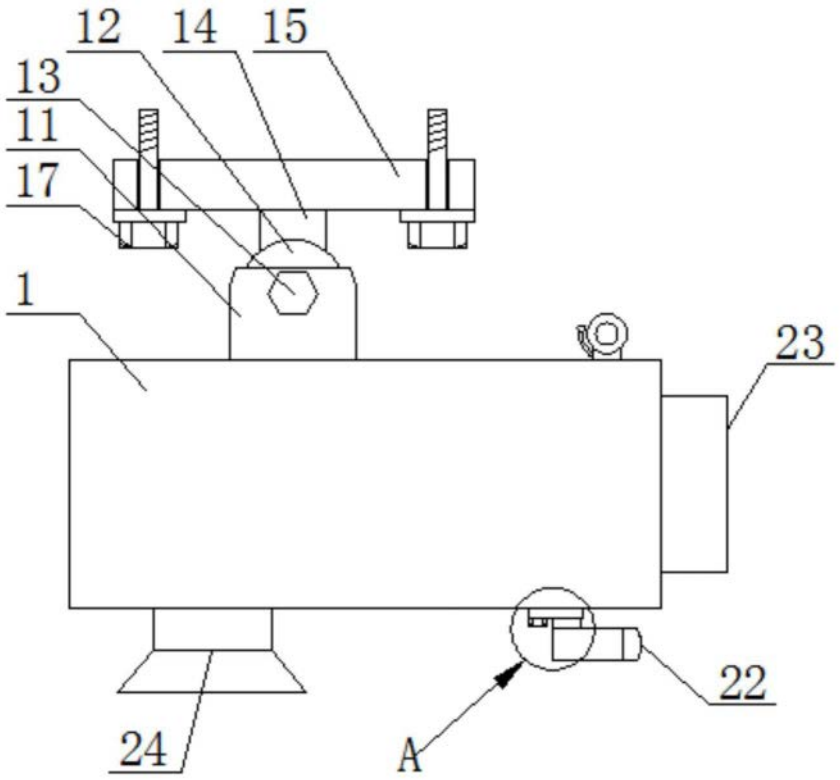

图1

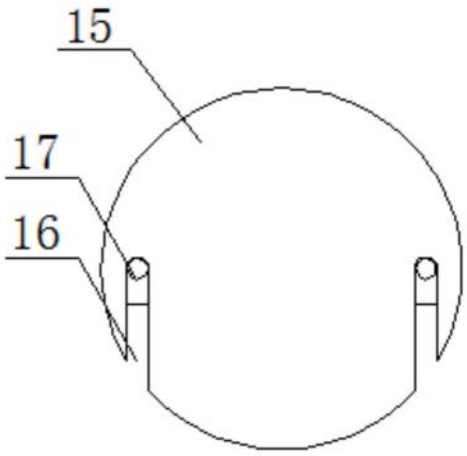

图2

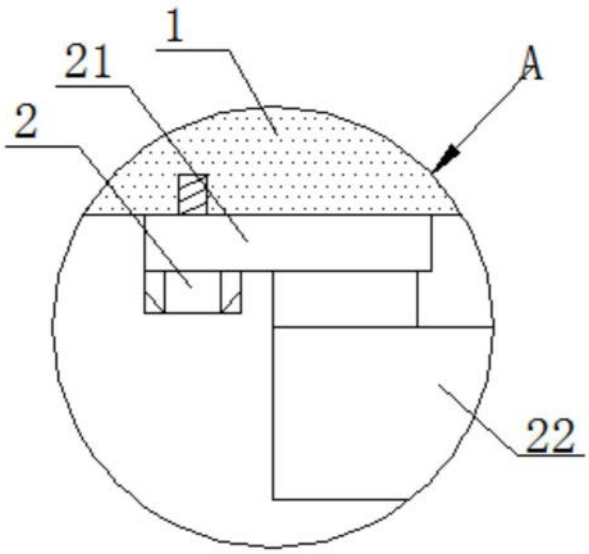

图3