[19] 中华人民共和国国家知识产权局

[51] Int. Cl.
A61B 17/02 (2006.01)

[12] 实用新型专利说明书

专利号 ZL 200920005047.1

[45] 授权公告日 2009 年 12 月 2 日

[11] 授权公告号 CN 201353168Y

[22] 申请日 2009.2.22

[21] 申请号 200920005047.1

[73] 专利权人 鲁世永

地址 262500 山东省青州市人民医院神经外科

[72] 发明人 鲁世永

权利要求书 1 页 说明书 2 页 附图 1 页

[54] 实用新型名称

新型骨科手术拉钩

[57] 摘要

新型骨科手术拉钩，属于医疗用具技术领域。本实用新型的技术方案是：包括拉臂、钩体和固定齿，其特征是在拉臂末端固定设有指环。 本实用新型结构简单，在给病人进行骨科手术时暴露手术视野操作简便、省时省力，减轻了医务人员的工作难度。

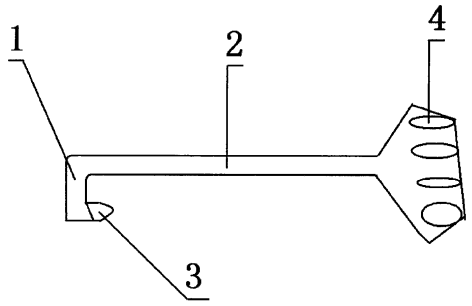

1、新型骨科手术拉钩，包括拉臂（1）、钩体（2）和固定齿（3），其特征是：在拉臂（1）末端固定设有指环（4）。

新型骨科手术拉钩

技术领域:本实用新型属于医疗用具技术领域，具体地讲是一种新型骨科手术拉钩。

背景技术：目前，临床上所使用的骨科手术拉钩主要由拉臂、钩体和固定齿构成，在给病人进行骨科手术时，需要医务人员用手牵拉拉臂暴露手术视野，由于骨表面韧带、肌肉比较丰厚，牵拉需要十分吃力，给医务人员增加了工作难度。

发明内容：本实用新型的目的是提供一种在给病人进行骨科手术时暴露手术视野操作简便、省时省力的新型骨科手术拉钩。

本实用新型的技术方案是：包括拉臂、钩体和固定齿，其特征是在拉臂末端固定设有指环。

本实用新型的有益效果是：本实用新型结构简单，在给病人进行骨科手术时暴露手术视野操作简便、省时省力，减轻了医务人员的工作难度。

附图说明：附图 1 为本实用新型的结构示意图。

图中 1 、拉臂， 2 、钩体， 3 、固定齿， 4 、指环。

具体实施方式：包括拉臂 1 、钩体 2 和固定齿 3 ，其特征是在拉臂 1 末端固定设有指环 4 。在给病人进行骨科手术时，手指插入指环 4 内牵拉拉臂 1 即可。

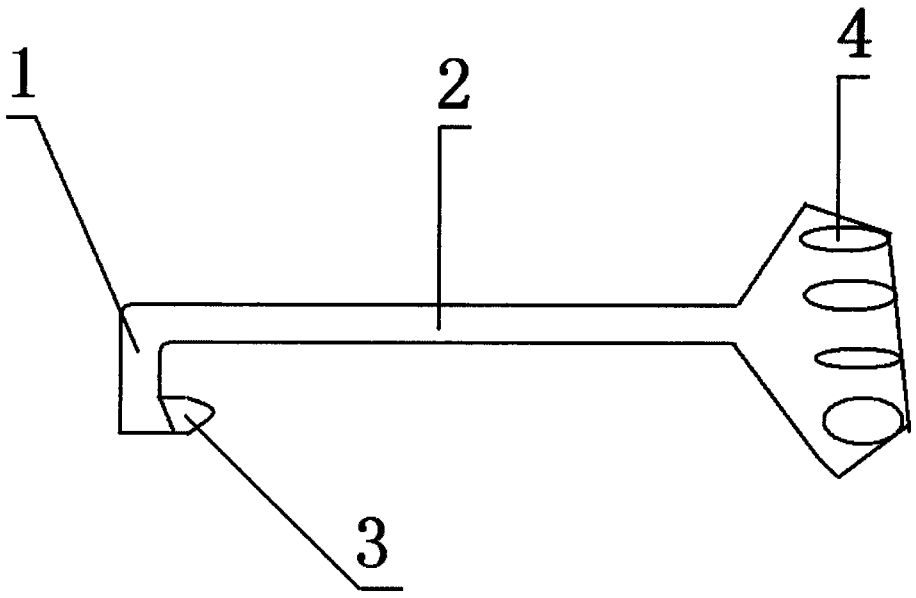

图 1