(19)中华人民共和国国家知识产权局

(12)实用新型专利

(10)授权公告号 CN 212253331 U
(45)授权公告日 2020.12.29

(21)申请号 202020445330.2

(22)申请日 2020.03.31

(73)专利权人 张春姐
地址 211400 江苏省扬州市仪征市三江路20-1号

(72)发明人 张春姐

(51)Int.Cl.
F25D 17/06(2006.01)
F25D 23/12(2006.01)
A61L 9/20(2006.01)

权利要求书1页 说明书3页 附图3页

(54)实用新型名称

一种用于冰箱除菌除味吸附装置

(57)摘要

本实用新型提供了一种用于冰箱除菌除味吸附装置，包括装置本体、替换槽、进风口、出风口和控制开关，装置本体顶部开口设置有替换槽，装置本体左侧设置有进风口，装置本体右侧设置有出风口，装置本体正面通过螺栓固定安装有控制开关，替换槽一侧通过合页转动连接有盖板，进风口内部通过螺栓固定安装有吸风机，出风口内部通过螺栓固定安装有引风机，装置本体内部中侧通过螺栓固定安装有通槽，通槽内部右侧通过螺栓固定安装有空气净化器，通槽左侧两壁均设置有滑槽，通槽内部中侧通过螺栓固定安装有紫外线消毒灯。该种用于冰箱除菌除味吸附装置能够对流经的空气进行除异味和消除有毒气体等功能，同时能够不同存储区内的间室进行放置杀菌除味。

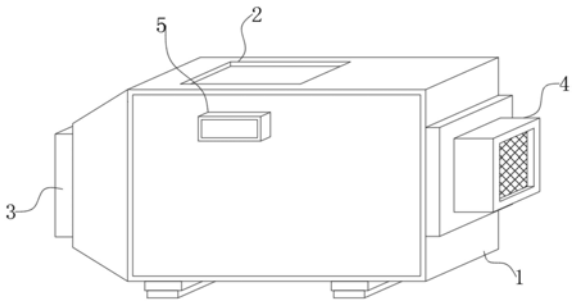

CN 212253331 U

1.一种用于冰箱除菌除味吸附装置,包括装置本体(1)、替换槽(2)、进风口(3)、出风口(4)和控制开关(5),所述装置本体(1)顶部开口设置有替换槽(2),所述装置本体(1)左侧设置有进风口(3),所述装置本体(1)右侧设置有出风口(4),所述装置本体(1)正面通过螺栓固定安装有控制开关(5),其特征在于,所述替换槽(2)一侧通过合页转动连接有盖板(201),所述进风口(3)内部通过螺栓固定安装有吸风机(301),所述出风口(4)内部通过螺栓固定安装有引风机(401),所述装置本体(1)内部中侧通过螺栓固定安装有通槽(6),所述通槽(6)内部右侧通过螺栓固定安装有空气净化器(601),所述通槽(6)左侧两壁均设置有滑槽(602),所述通槽(6)内部中侧通过螺栓固定安装有紫外线消毒灯(603),所述装置本体(1)内部底端通过螺栓固定安装有蓄电池(7),所述进风口(3)与出风口(4)远离装置本体(1)一侧均通过螺栓固定安装有隔离网罩(8),所述滑槽(602)内部活动连接有支架(9),所述支架(9)左侧设置有HEPA滤网(901),所述支架(9)右侧设置有蜂窝状活性炭滤网(902)。

2.根据权利要求1所述的用于冰箱除菌除味吸附装置,其特征在于,所述进风口(3)与出风口(4)之间通过通槽(6)相导通,且进风口(3)与出风口(4)之间通过通槽(6)位于同一水平线上。

3.根据权利要求1所述的用于冰箱除菌除味吸附装置,其特征在于,所述滑槽(602)的数量有两个,且紫外线消毒灯(603)位于两个滑槽(602)之间。

4.根据权利要求1所述的用于冰箱除菌除味吸附装置,其特征在于,所述支架(9)截面为倒U状,且支架(9)两端分别与通槽(6)左侧两壁的两个滑槽(602)相互契合。

5.根据权利要求1所述的用于冰箱除菌除味吸附装置,其特征在于,所述蓄电池(7)分别与吸风机(301)、引风机(401)、空气净化器(601)和紫外线消毒灯(603)呈电性连接。

6.根据权利要求1所述的用于冰箱除菌除味吸附装置,其特征在于,所述吸风机(301)、引风机(401)、空气净化器(601)和紫外线消毒灯(603)均通过控制开关(5)配套使用开启关闭。

一种用于冰箱除菌除味吸附装置

技术领域

[0001] 本实用新型涉及环保产品技术领域，具体是一种用于冰箱除菌除味吸附装置。

背景技术

[0002] 现有的冰箱内部的异味与其内部存放的食物之间会发生串味，冰箱除菌除味大部分是通过在冰箱内放置化学除味剂，而采用化学除味剂进行除味时，由于除味剂就是化学品功能会慢慢减弱，无法起到长久除味效果，而通过在冰箱间室开孔增加专门的除味装置不利于冰箱内部保温，价格昂贵的问题。

实用新型内容

[0003] 本实用新型旨在于解决背景技术中存在的缺点，提供一种用于冰箱除菌除味吸附装置。

[0004] 为实现上述目的，本实用新型提供如下技术方案，一种用于冰箱除菌除味吸附装置，包括装置本体、替换槽、进风口、出风口和控制开关，所述装置本体顶部开口设置有替换槽，所述装置本体左侧设置有进风口，所述装置本体右侧设置有出风口，所述装置本体正面通过螺栓固定安装有控制开关，所述替换槽一侧通过合页转动连接有盖板，所述进风口内部通过螺栓固定安装有吸风机，所述出风口内部通过螺栓固定安装有引风机，所述装置本体内部中侧通过螺栓固定安装有通槽，所述通槽内部右侧通过螺栓固定安装有空气净化器，所述通槽左侧两壁均设置有滑槽，所述通槽内部中侧通过螺栓固定安装有紫外线消毒灯，所述装置本体内部底端通过螺栓固定安装有蓄电池，所述进风口与出风口远离装置本体一侧均通过螺栓固定安装有隔离网罩，所述滑槽内部活动连接有支架，所述支架左侧设置有HEPA滤网，所述支架右侧设置有蜂窝状活性炭滤网。

[0005] 进一步的，所述进风口与出风口之间通过通槽相导通，且进风口与出风口之间通过通槽位于同一水平线上。

[0006] 进一步的，所述滑槽的数量有两个，且紫外线消毒灯位于两个滑槽之间。

[0007] 进一步的，所述支架截面为倒U状，且支架两端分别与通槽左侧两壁的两个滑槽相互契合。

[0008] 进一步的，所述蓄电池分别与吸风机、引风机、空气净化器和紫外线消毒灯呈电性连接。

[0009] 进一步的，所述吸风机、引风机、空气净化器和紫外线消毒灯均通过控制开关配套使用开启关闭。

[0010] 本实用新型提供了一种用于冰箱除菌除味吸附装置，具有以下有益效果：

[0011] 1、本实用优点在于，该种用于冰箱除菌除味吸附装置能够不同存储区内的间室进行放置杀菌除味，方便使用，由于进风口与出风口之间通过通槽相导通，此时吸风机将冰箱内空气吸入通槽内，可对冰箱内的气味进行高效的抽动循环，同时通槽内部中侧的紫外线消毒灯对吸入的空气进行杀菌，接着通过通槽内部右侧的空气净化器祛除异味，最后通过

出风口内部的引风机抽出，确保气体排出再次利用时，气体干净无害，并且不会对冰箱内的食物有影响。

[0012] 2、其次，通过支架左侧设置的HEPA滤网对空气中的悬浮颗粒、有害气体进行吸附，从而使车用净化器可以有效过滤悬浮物和少量有害物质，同时支架右侧设置的蜂窝状活性炭滤网也能够起到对流经的空气进行除异味和消除有毒气体等功能，从而对冰箱内部空气进行净化，当HEPA滤网与蜂窝状活性炭滤网内孔径堵塞严重时，使用者可打开替换槽一侧通过合页转动连接的盖板进行拆卸清洗，起到降低HEPA滤网与蜂窝状活性炭滤网堵塞的作用。

附图说明

[0013] 图1为本实用新型的整体结构示意图。

[0014] 图2为本实用新型的装置本体剖面示意图。

[0015] 图3为本实用新型的整体左侧剖面示意图。

[0016] 图4为本实用新型的支架整体示意图。

[0017] 图1-4中：装置本体-1、替换槽-2、盖板-201、进风口-3、吸风机-301、出风口-4、引风机-401、控制开关-5、通槽-6、空气净化器-601、滑槽-602、紫外线消毒灯-603、蓄电池-7、隔离网罩-8、支架-9、HEPA滤网-901、蜂窝状活性炭滤网-902。

具体实施方式

[0018] 下面将结合本实用新型实施例中的附图，对本实用新型实施例中的技术方案进行清楚、完整地描述，显然，所描述的实施例仅仅是本实用新型一部分实施例，而不是全部的实施例。基于本实用新型中的实施例，本领域普通技术人员在没有做出创造性劳动前提下所获得的所有其他实施例，都属于本实用新型保护的范围。

[0019] 实施例：

[0020] 请参阅图1-4中，

[0021] 本实施例提供的一种用于冰箱除菌除味吸附装置，包括装置本体1、替换槽2、进风口3、出风口4和控制开关5，装置本体1顶部开口设置有替换槽2，装置本体1左侧设置有进风口3，装置本体1右侧设置有出风口4，装置本体1正面通过螺栓固定安装有控制开关5，替换槽2一侧通过合页转动连接有盖板201，进风口3内部通过螺栓固定安装有吸风机301，出风口4内部通过螺栓固定安装有引风机401，装置本体1内部中侧通过螺栓固定安装有通槽6，通槽6内部右侧通过螺栓固定安装有空气净化器601，通槽6左侧两壁均设置有滑槽602，通槽6内部中侧通过螺栓固定安装有紫外线消毒灯603，装置本体1内部底端通过螺栓固定安装有蓄电池7，进风口3与出风口4远离装置本体1一侧均通过螺栓固定安装有隔离网罩8，滑槽602内部活动连接有支架9，支架9左侧设置有HEPA滤网901，支架9右侧设置有蜂窝状活性炭滤网902。

[0022] 进一步的，进风口3与出风口4之间通过通槽6相导通，且进风口3与出风口4之间通过通槽6位于同一水平线上，使用者将主体装置固定于冰箱内部用于除臭，能够不同存储区内的间室进行放置杀菌除味，方便使用，接着通过控制开关5使用开启，进风口3与出风口4之间通过通槽6相导通，此时吸风机301将冰箱内空气吸入通槽6内，可对冰箱内的气味进行

高效的抽动循环。

[0023] 进一步的，滑槽602的数量有两个，且紫外线消毒灯603位于两个滑槽602之间，通槽6内部中侧的紫外线消毒灯603对吸入的空气进行杀菌，最后通过出风口4内部的引风机401抽出。

[0024] 进一步的，支架9截面为倒U状，且支架9两端分别与通槽6左侧两壁的两个滑槽602相互契合，通过支架9左侧设置的HEPA滤网901对空气中的悬浮颗粒、有害气体进行吸附，从而使车用净化器可以有效过滤悬浮物和少量有害物质

[0025] 进一步的，蓄电池7分别与吸风机301、引风机401、空气净化器601和紫外线消毒灯603呈电性连接，支架9右侧设置的蜂窝状活性炭滤网902也能够起到对流经的空气进行除异味和消除有毒气体等功能，从而对冰箱内部空气进行净化，当HEPA滤网901与蜂窝状活性炭滤网902内孔径堵塞严重时，使用者可打开替换槽2一侧通过合页转动连接的盖板201进行拆卸清洗，起到降低HEPA滤网901与蜂窝状活性炭滤网902堵塞的作用。

[0026] 进一步的，吸风机301、引风机401、空气净化器601和紫外线消毒灯603均通过控制开关5配套使用开启关闭，通过通槽6内部右侧的空气净化器601祛除异味，最后通过出风口4内部的引风机401抽出，确保气体排出再次利用时，气体干净无害，并且不会对冰箱内的食物有影响。

[0027] 在使用本实用新型一种用于冰箱除菌除味吸附装置时，首先，使用者将主体装置固定于冰箱内部用于除臭，能够不同存储区内的间室进行放置杀菌除味，方便使用，接着通过控制开关5使用开启，进风口3与出风口4之间通过通槽6相导通，此时吸风机301将冰箱内空气吸入通槽6内，可对冰箱内的气味进行高效的抽动循环，通过支架9左侧设置的HEPA滤网901对空气中的悬浮颗粒、有害气体进行吸附，从而使车用净化器可以有效过滤悬浮物和少量有害物质，同时支架9右侧设置的蜂窝状活性炭滤网902也能够起到对流经的空气进行除异味和消除有毒气体等功能，从而对冰箱内部空气进行净化，当HEPA滤网901与蜂窝状活性炭滤网902内孔径堵塞严重时，使用者可打开替换槽2一侧通过合页转动连接的盖板201进行拆卸清洗，起到降低HEPA滤网901与蜂窝状活性炭滤网902堵塞的作用，同时通槽6内部中侧的紫外线消毒灯603对吸入的空气进行杀菌，接着通过通槽6内部右侧的空气净化器601祛除异味，最后通过出风口4内部的引风机401抽出。

[0028] 以上的仅是本实用新型的优选实施方式，应当指出，对于本领域的技术人员来说，在不脱离本实用新型构思的前提下，还可以作出若干变形和改进，这些也应该视为本实用新型的保护范围，这些都不会影响本实用新型实施的效果和专利的实用性。

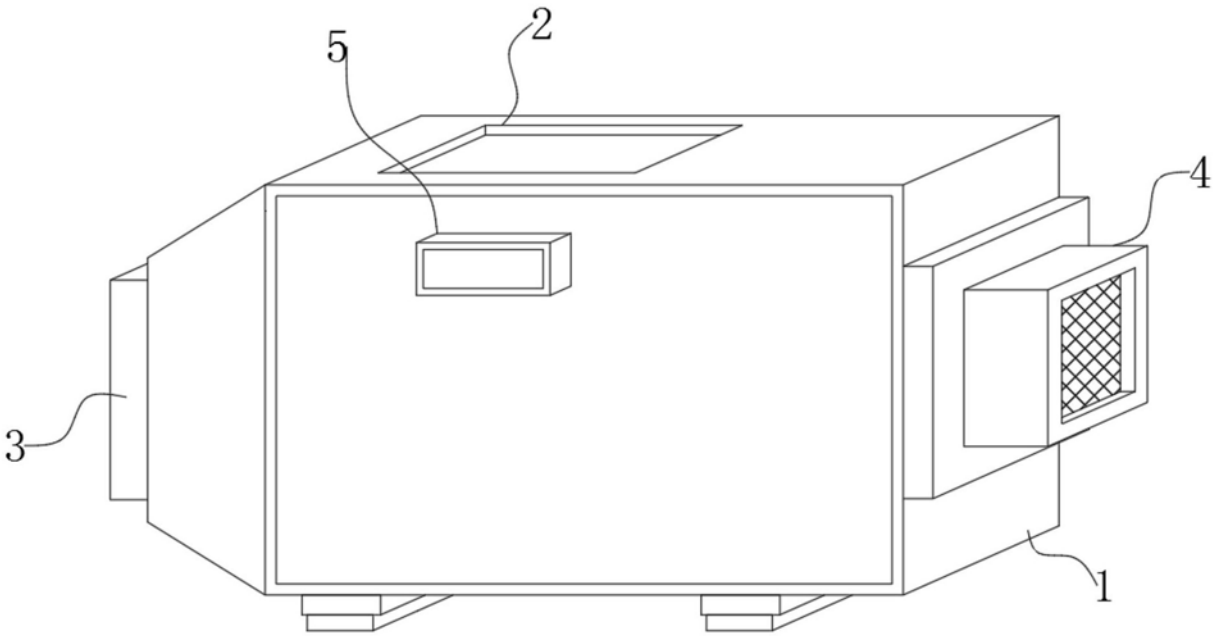

图1

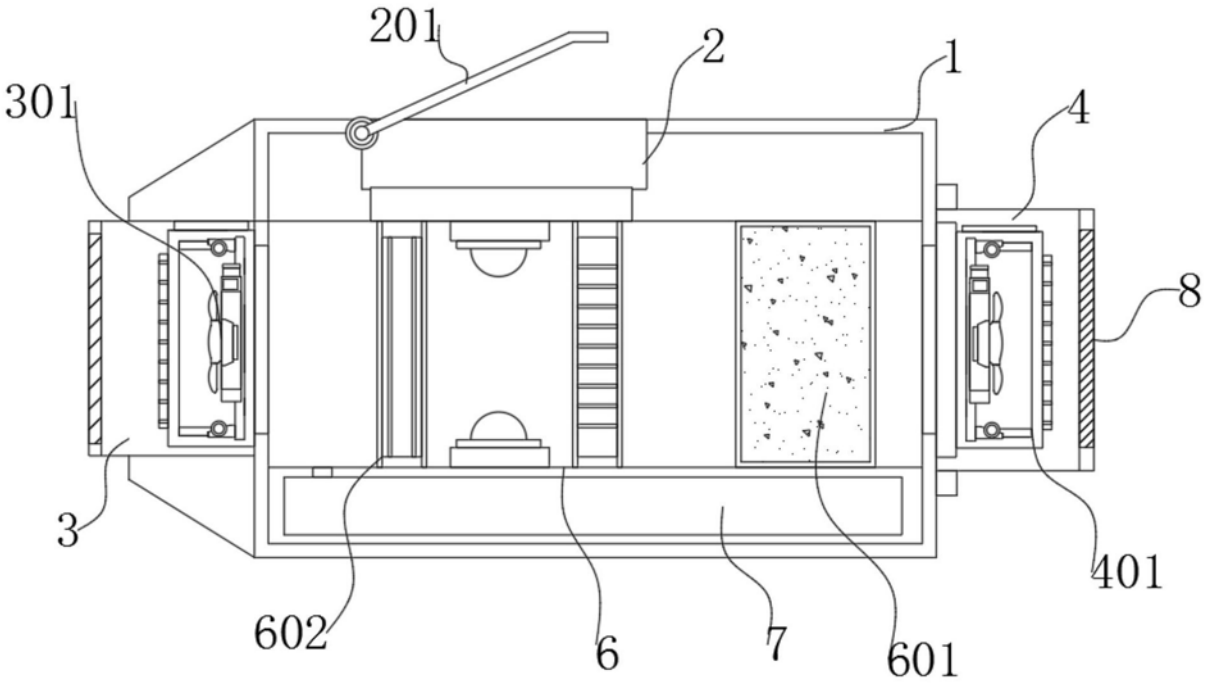

图2

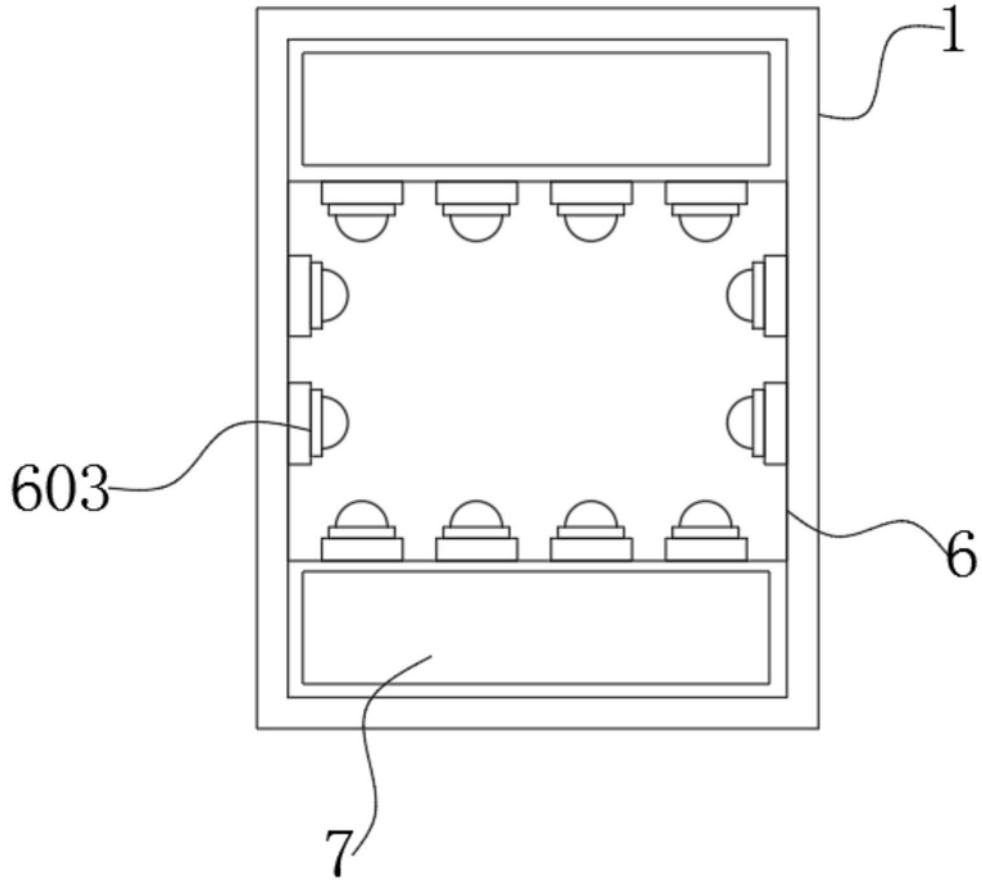

图3

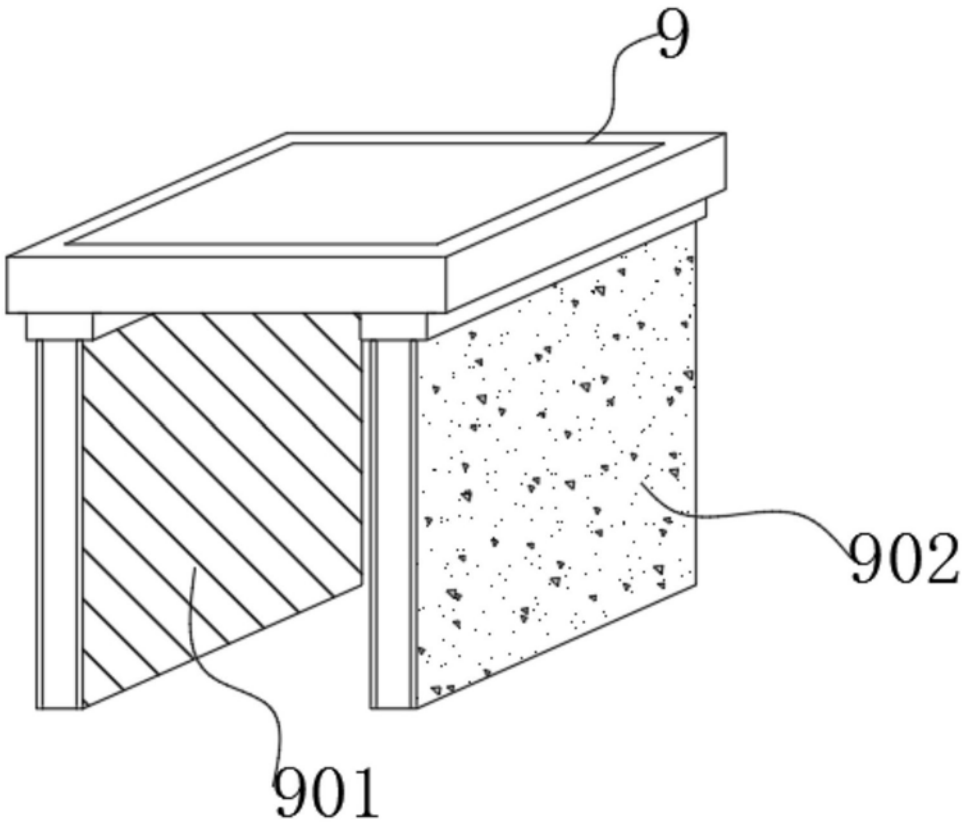

图4