(19)中华人民共和国国家知识产权局

(12)实用新型专利

(10)授权公告号 CN 216340582 U
(45)授权公告日 2022.04.19

(21)申请号 202122198021.7

(22)申请日 2021.09.13

(73)专利权人 孙成志
地址 266205 山东省青岛市即墨区宁东路166号科创中心5层533室

(72)发明人 孙成志

(51)Int.Cl.
E04F 13/075(2006.01)

权利要求书1页 说明书3页 附图3页

(54)实用新型名称

一种隔音效果好的建筑保温装饰板

(57)摘要

本实用新型公开了一种隔音效果好的建筑保温装饰板，包括装饰板本体，所述装饰板本体的后侧固定连接有安装板，所述安装板的表面开设有安装通孔，所述装饰板本体的顶部与底部均开设有拼接凹槽，所述拼接凹槽的内腔设置有拼接块，所述装饰板本体的表面设置有第一防护层，所述第一防护层包括隔音层，所述隔音层的表面设置有保温层，所述保温层的表面设置有隔热层，隔热层的表面设置有抗形变层，第一防护层的表面设置有第二防护层。本实用新型通过装饰板本体、安装板、安装通孔、拼接凹槽、拼接块、第一防护层与第二防护层，能够有效的提高装饰板本体的保温、隔热与隔音效果，提高实用性，并且有效的提高装饰板本体的使用寿命。

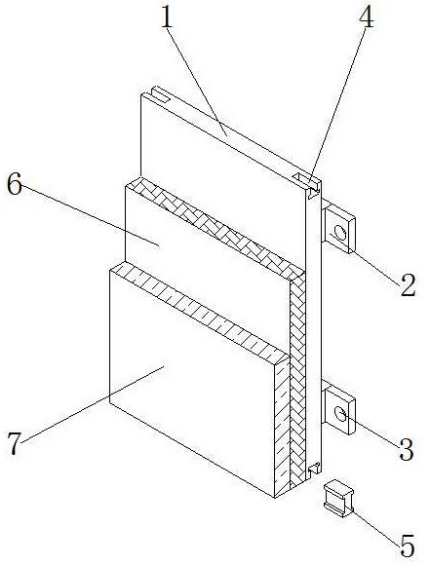

CN 216340582 U

1.一种隔音效果好的建筑保温装饰板，包括装饰板本体(1)，其特征在于：所述装饰板本体(1)的后侧固定连接有安装板(2)，所述安装板(2)的表面开设有安装通孔(3)，所述装饰板本体(1)的顶部与底部均开设有拼接凹槽(4)，所述拼接凹槽(4)的内腔设置有拼接块(5)，所述装饰板本体(1)的表面设置有第一防护层(6)，所述第一防护层(6)包括隔音层(61)，所述隔音层(61)的表面设置有保温层(62)，所述保温层(62)的表面设置有隔热层(63)，所述隔热层(63)的表面设置有抗形变层(64)，所述第一防护层(6)的表面设置有第二防护层(7)，所述第二防护层(7)包括阻燃层(71)，所述阻燃层(71)的表面设置有抗紫外线层(72)，所述抗紫外线层(72)的表面设置有装饰层(73)，所述装饰层(73)的表面设置有耐候层(74)。

2.根据权利要求1所述的一种隔音效果好的建筑保温装饰板，其特征在于：所述安装板(2)的数量为四个，所述拼接凹槽(4)的数量为四个，所述拼接块(5)的形状为工字形。

3.根据权利要求1所述的一种隔音效果好的建筑保温装饰板，其特征在于：所述隔音层(61)的材料为隔音板，所述保温层(62)的材料为憎水型岩棉带。

4.根据权利要求1所述的一种隔音效果好的建筑保温装饰板，其特征在于：所述隔热层(63)的材料为陶瓷纤维板，所述抗形变层(64)的材料为纤维增强硅酸钙板。

5.根据权利要求1所述的一种隔音效果好的建筑保温装饰板，其特征在于：所述阻燃层(71)的材料为防火阻燃板，所述抗紫外线层(72)的材料为PE板。

6.根据权利要求1所述的一种隔音效果好的建筑保温装饰板，其特征在于：所述装饰层(73)的材料为聚氨酯实色漆，所述耐候层(74)的材料为耐候胶。

一种隔音效果好的建筑保温装饰板

技术领域

[0001] 本实用新型涉及装饰板技术领域，具体为一种隔音效果好的建筑保温装饰板。

背景技术

[0002] 建筑保温装饰板可用于内外墙，具有一定的保温和隔热功能，内墙装饰板可采用木材为主体，但是现有的建筑保温装饰板仅仅具有一定的保温功能，隔音、抗形变与耐候性效果较差，导致在使用时不能很好的隔绝外部噪音，降低了产品的使用寿命与实用性。

实用新型内容

[0003] 本实用新型的目的在于提供一种隔音效果好的建筑保温装饰板，具备隔音与使用寿命长的优点，解决了现有的建筑保温装饰板仅仅具有一定的保温功能，隔音、抗形变与耐候性效果较差，导致在使用时不能很好的隔绝外部噪音，降低了产品的使用寿命与实用性的问题。

[0004] 为实现上述目的，本实用新型提供如下技术方案：一种隔音效果好的建筑保温装饰板，包括装饰板本体，所述装饰板本体的后侧固定连接有安装板，所述安装板的表面开设有安装通孔，所述装饰板本体的顶部与底部均开设有拼接凹槽，所述拼接凹槽的内腔设置有拼接块，所述装饰板本体的表面设置有第一防护层，所述第一防护层包括隔音层，所述隔音层的表面设置有保温层，所述保温层的表面设置有隔热层，所述隔热层的表面设置有抗形变层，所述第一防护层的表面设置有第二防护层，所述第二防护层包括阻燃层，所述阻燃层的表面设置有抗紫外线层，所述抗紫外线层的表面设置有装饰层，所述装饰层的表面设置有耐候层。

[0005] 优选的，所述安装板的数量为四个，所述拼接凹槽的数量为四个，所述拼接块的形状为工字形。

[0006] 优选的，所述隔音层的材料为隔音板，所述保温层的材料为憎水型岩棉带。

[0007] 优选的，所述隔热层的材料为陶瓷纤维板，所述抗形变层的材料为纤维增强硅酸钙板。

[0008] 优选的，所述阻燃层的材料为防火阻燃板，所述抗紫外线层的材料为PE板。

[0009] 优选的，所述装饰层的材料为聚氨酯实色漆，所述耐候层的材料为耐候胶。

[0010] 与现有技术相比，本实用新型的有益效果如下：

[0011] 1、本实用新型通过装饰板本体、安装板、安装通孔、拼接凹槽、拼接块、第一防护层与第二防护层，能够有效的提高装饰板本体的保温、隔热与隔音效果，提高实用性，并且有效的提高装饰板本体的使用寿命，解决了现有的建筑保温装饰板仅仅具有一定的保温功能，隔音、抗形变与耐候性效果较差，导致在使用时不能很好的隔绝外部噪音，降低了产品的使用寿命与实用性的问题。

[0012] 2、本实用新型通过设置拼接凹槽与拼接块，能够快速的拼接装饰板本体，通过设置隔音层，隔音板具有耐候耐久性好与隔声量大的优点，提高隔音效果，通过设置保温层，

憎水型岩棉带具有良好的绝热、隔音、隔离潮气与保温的效果，提高保温性能，通过设置隔热层，陶瓷纤维板具有优良的隔热性能，提高隔热性能，通过设置抗形变层，纤维增强硅酸钙板具有轻质、高强、防火、无烟、防水、防霉、防潮、隔音、隔热、不变形、不破裂的优良特性，防止装饰板本体出现形变，提高使用寿命，通过设置阻燃层，防火阻燃板能够避免装饰板本体燃烧，通过设置抗紫外线层，PE板具有优良的化学稳定性、耐冲击、耐磨损、自润滑性、耐化学腐蚀等性能，同时具有优良的抗紫外线性能，通过设置装饰层，聚氨酯实色漆具有超耐久保护、高效节能环保，高耐候性、抗污染性、耐酸雨性、附着力强、致密性好、造价低的优点，通过设置耐候层，使装饰板本体能够在复杂环境中使用。

附图说明

[0013] 图1为本实用新型结构主视示意图；

[0014] 图2为本实用新型第一防护层的组成结构示意图；

[0015] 图3为本实用新型第二防护层的组成结构示意图。

[0016] 图中：1、装饰板本体；2、安装板；3、安装通孔；4、拼接凹槽；5、拼接块；6、第一防护层；61、隔音层；62、保温层；63、隔热层；64、抗形变层；7、第二防护层；71、阻燃层；72、抗紫外线层；73、装饰层；74、耐候层。

具体实施方式

[0017] 下面将结合本实用新型实施例中的附图，对本实用新型实施例中的技术方案进行清楚、完整地描述，显然，所描述的实施例仅仅是本实用新型一部分实施例，而不是全部的实施例。基于本实用新型中的实施例，本领域普通技术人员在没有做出创造性劳动前提下所获得的所有其他实施例，都属于本实用新型保护的范围。

[0018] 在实用新型的描述中，需要说明的是，术语“上”、“下”、“内”、“外”“前端”、“后端”、“两端”、“一端”、“另一端”等指示的方位或位置关系为基于附图所示的方位或位置关系，仅是为了便于描述本实用新型和简化描述，而不是指示或暗示所指的装置或元件必须具有特定的方位、以特定的方位构造和操作，因此不能理解为对本实用新型的限制。此外，术语“第一”、“第二”仅用于描述目的，而不能理解为指示或暗示相对重要性。

[0019] 在实用新型的描述中，需要说明的是，除非另有明确的规定和限定，术语“安装”、“设置有”、“连接”等，应做广义理解，例如“连接”，可以是固定连接，也可以是可拆卸连接，或一体地连接；可以是机械连接，也可以是电连接；可以是直接相连，也可以通过中间媒介间接相连，可以是两个元件内部的连通。对于本领域的普通技术人员而言，可以具体情况理解上述术语在本实用新型中的具体含义。

[0020] 本实用新型所采用的部件均为通用标准件或本领域技术人员知晓的部件，其结构和原理都为本技术人员均可通过技术手册得知或通过常规实验方法获知。

[0021] 请参阅图1-3，一种隔音效果好的建筑保温装饰板，包括装饰板本体1，装饰板本体1的后侧固定连接有安装板2，安装板2的数量为四个，拼接凹槽4的数量为四个，拼接块5的形状为工字形，通过设置拼接凹槽4与拼接块5，能够快速的拼接装饰板本体1，通过设置隔音层61，隔音板具有耐候耐久性好与隔声量大的优点，提高隔音效果，通过设置保温层62，憎水型岩棉带具有良好的绝热、隔音、隔离潮气与保温的效果，提高保温性能，通过设置隔

热层63，陶瓷纤维板具有优良的隔热性能，提高隔热性能，通过设置抗形变层64，纤维增强硅酸钙板具有轻质、高强、防火、无烟、防水、防霉、防潮、隔音、隔热、不变形、不破裂的优良特性，防止装饰板本体1出现形变，提高使用寿命，通过设置阻燃层71，防火阻燃板能够避免装饰板本体1燃烧，通过设置抗紫外线层72，PE板具有优良的化学稳定性、耐冲击、耐磨损、自润滑性、耐化学腐蚀等性能，同时具有优良的抗紫外线性能，通过设置装饰层73，聚氨酯实色漆具有超耐久保护、高效节能环保，高耐候性、抗污染性、耐酸雨性、附着力强、致密性好、造价低的优点，通过设置耐候层74，使装饰板本体1能够在复杂环境中使用，安装板2的表面开设有安装通孔3，装饰板本体1的顶部与底部均开设有拼接凹槽4，拼接凹槽4的内腔设置有拼接块5，装饰板本体1的表面设置有第一防护层6，第一防护层6包括隔音层61，隔音层61的材料为隔音板，保温层62的材料为憎水型岩棉带，隔音层61的表面设置有保温层62，保温层62的表面设置有隔热层63，隔热层63的材料为陶瓷纤维板，抗形变层64的材料为纤维增强硅酸钙板，隔热层63的表面设置有抗形变层64，第一防护层6的表面设置有第二防护层7，第二防护层7包括阻燃层71，阻燃层71的材料为防火阻燃板，抗紫外线层72的材料为PE板，阻燃层71的表面设置有抗紫外线层72，抗紫外线层72的表面设置有装饰层73，装饰层73的材料为聚氨酯实色漆，耐候层74的材料为耐候胶，装饰层73的表面设置有耐候层74，通过装饰板本体1、安装板2、安装通孔3、拼接凹槽4、拼接块5、第一防护层6与第二防护层7，能够有效的提高装饰板本体1的保温、隔热与隔音效果，提高实用性，并且有效的提高装饰板本体1的使用寿命，解决了现有的建筑保温装饰板仅仅具有一定的保温功能，隔音、抗形变与耐候性效果较差，导致在使用时不能很好的隔绝外部噪音，降低了产品的使用寿命与实用性的问题。

[0022] 使用时，通过拼接凹槽4与拼接块5，能够快速的拼接装饰板本体1，通过隔音层61，隔音板具有耐候耐久性好与隔声量大的优点，提高隔音效果，通过保温层62，憎水型岩棉带具有良好的绝热、隔音、隔离潮气与保温的效果，提高保温性能，通过隔热层63，陶瓷纤维板具有优良的隔热性能，提高隔热性能，通过抗形变层64，纤维增强硅酸钙板具有轻质、高强、防火、无烟、防水、防霉、防潮、隔音、隔热、不变形、不破裂的优良特性，防止装饰板本体1出现形变，提高使用寿命，通过阻燃层71，防火阻燃板能够避免装饰板本体1燃烧，通过抗紫外线层72，PE板具有优良的化学稳定性、耐冲击、耐磨损、自润滑性、耐化学腐蚀等性能，同时具有优良的抗紫外线性能，通过装饰层73，聚氨酯实色漆具有超耐久保护、高效节能环保，高耐候性、抗污染性、耐酸雨性、附着力强、致密性好、造价低的优点，通过耐候层74，使装饰板本体1能够在复杂环境中使用。

[0023] 尽管已经示出和描述了本实用新型的实施例，对于本领域的普通技术人员而言，可以理解在不脱离本实用新型的原理和精神的情况下可以对这些实施例进行多种变化、修改、替换和变型，本实用新型的范围由所附权利要求及其等同物限定。

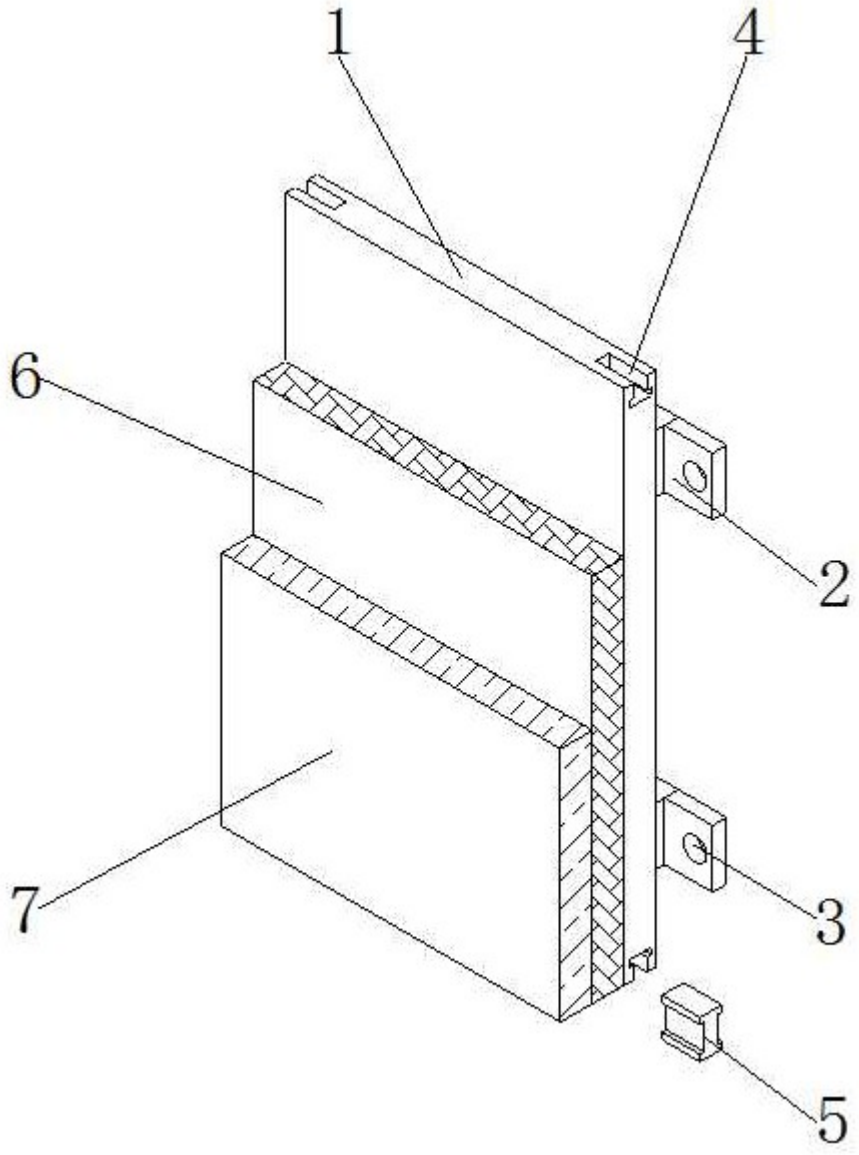

图1

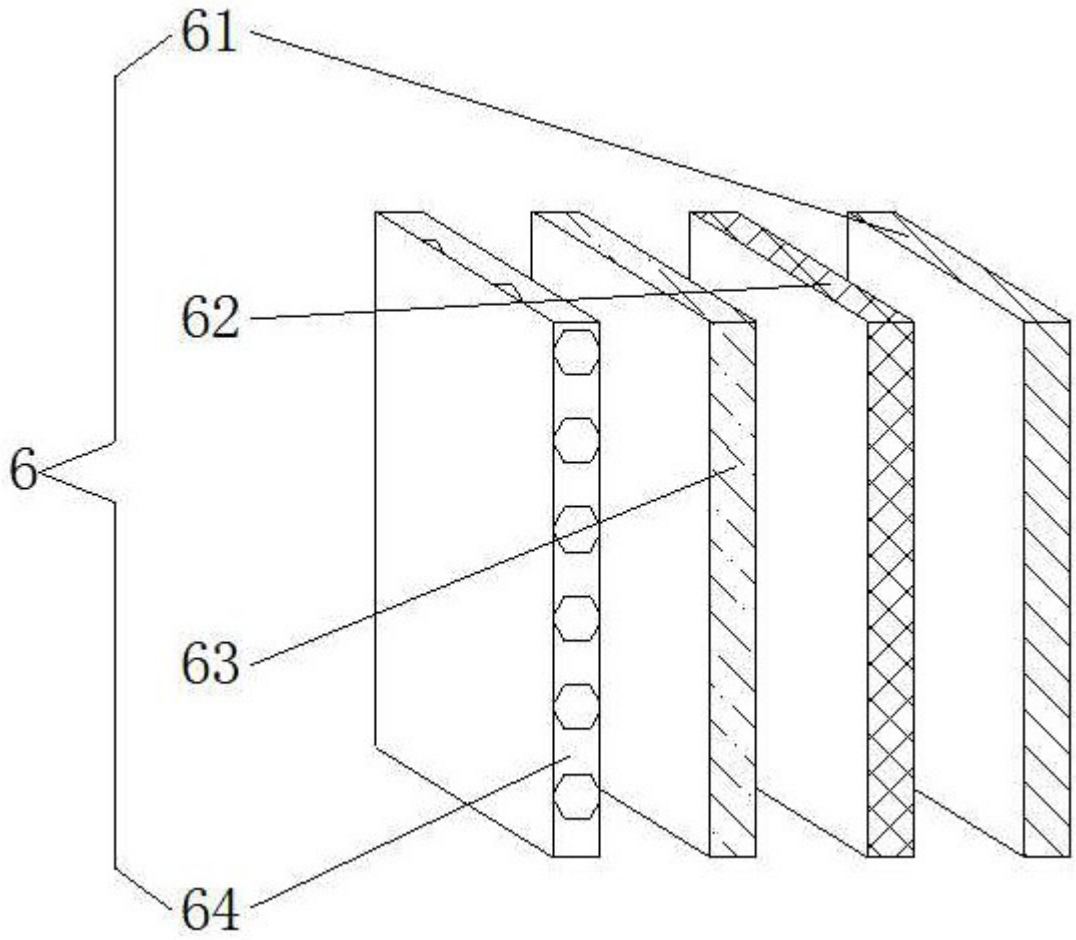

图2

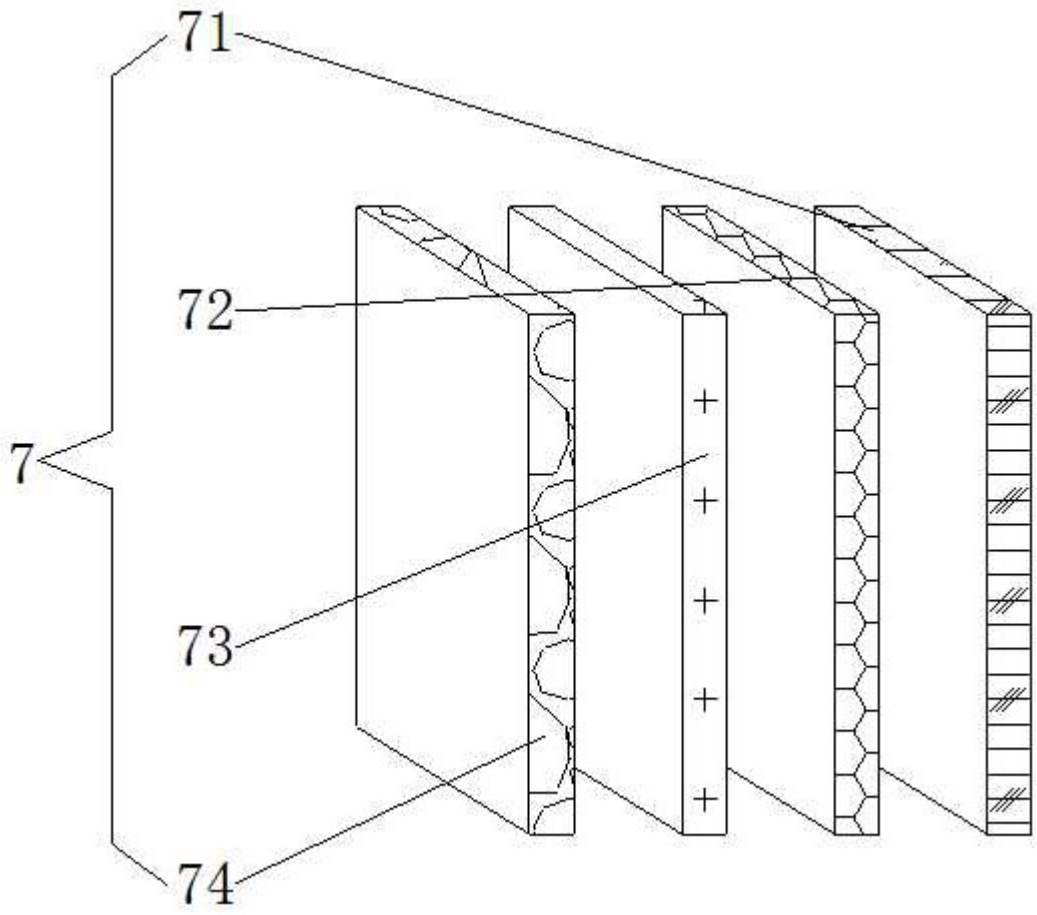

图3