【公報種別】特許法第１７条の２の規定による補正の掲載
【部門区分】第２部門第５区分
【発行日】平成22年12月2日(2010.12.2)

【公開番号】特開2007-210603(P2007-210603A)
【公開日】平成19年8月23日(2007.8.23)
【年通号数】公開・登録公報2007-032
【出願番号】特願2007-2666(P2007-2666)
【国際特許分類】
Ｂ６２Ｊ　6/00　(2006.01)
Ｂ６２Ｋ　5/04　(2006.01)
Ｂ６２Ｋ　9/02　(2006.01)
Ｂ６２Ｋ　21/12　(2006.01)
Ｂ６２Ｊ　11/00　(2006.01)
Ｂ６２Ｊ　99/00　(2009.01)
【ＦＩ】
Ｂ６２Ｊ　6/00　A
Ｂ６２Ｋ　5/04　A
Ｂ６２Ｋ　9/02
Ｂ６２Ｋ　21/12
Ｂ６２Ｊ　11/00　G
Ｂ６２Ｊ　39/00　J

【手続補正書】
【提出日】平成22年10月18日(2010.10.18)
【手続補正１】
【補正対象書類名】図面
【補正対象項目名】全図
【補正方法】変更
【補正の内容】

【図１（ａ）】

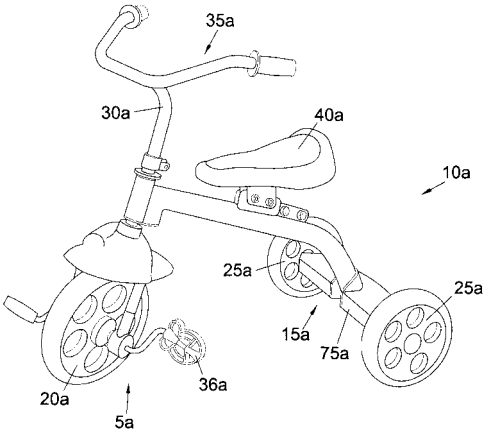

【図１（ｂ）】

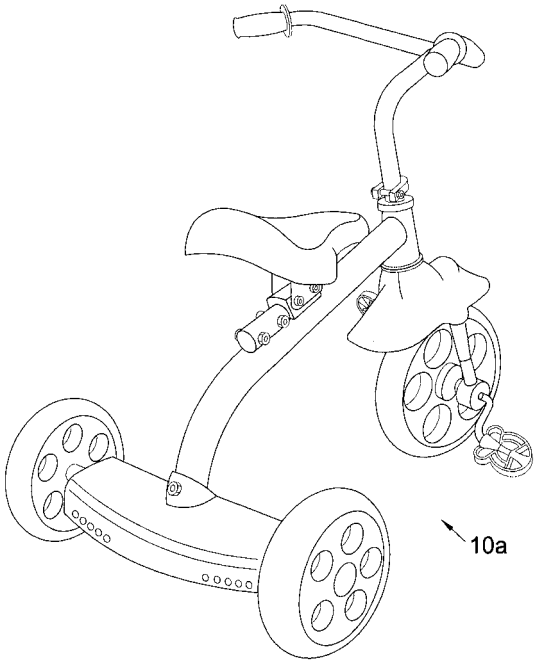

【図１（ｃ）】

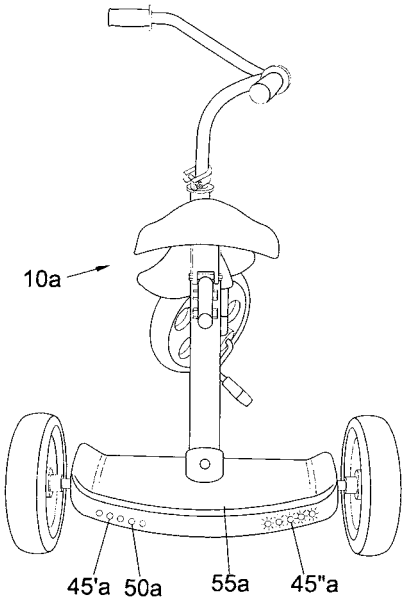

【図１（ｄ）】

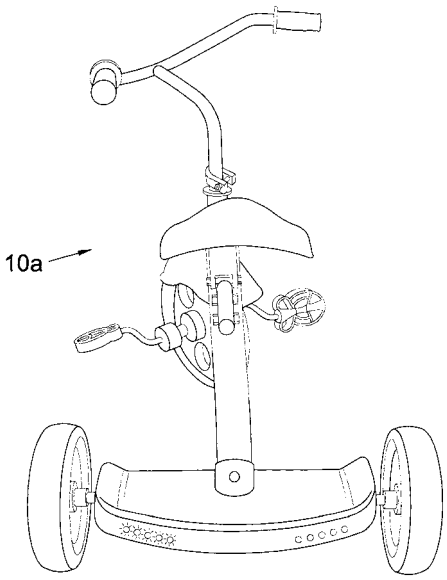

【図１（ｅ）】

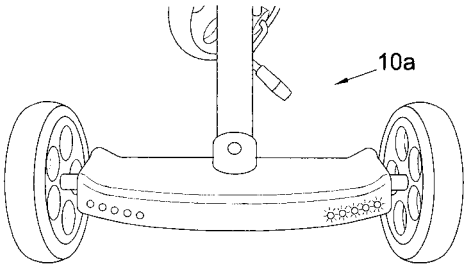

【図１（ｆ）】

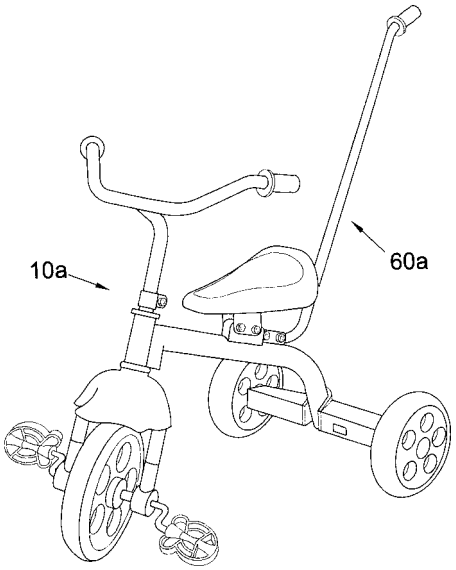

【図１（ｇ）】

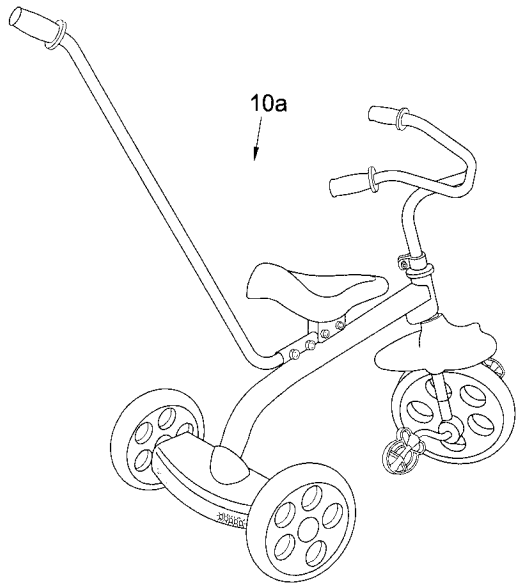

【図１（ｈ）】

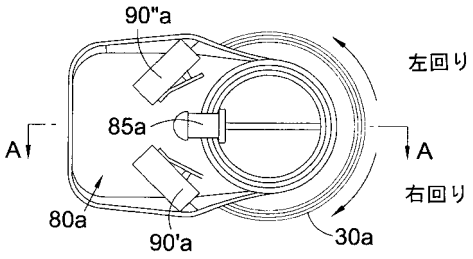

【図１（ｉ）】

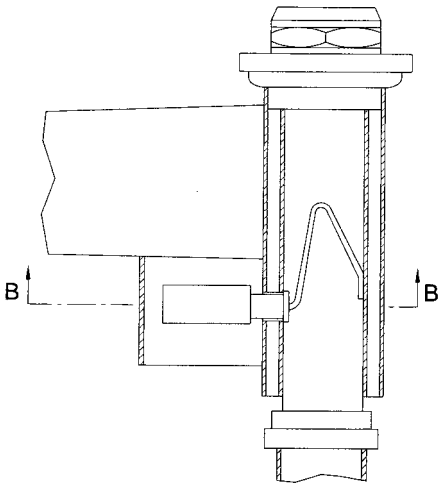

【図１（ｊ）】

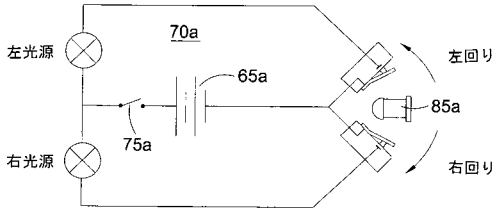

【図２（ａ）】

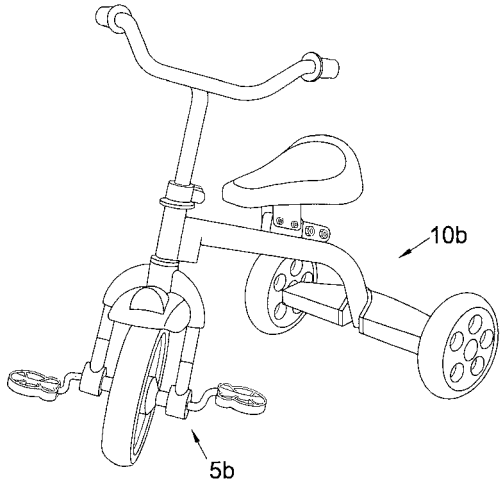

【図２（ｂ）】

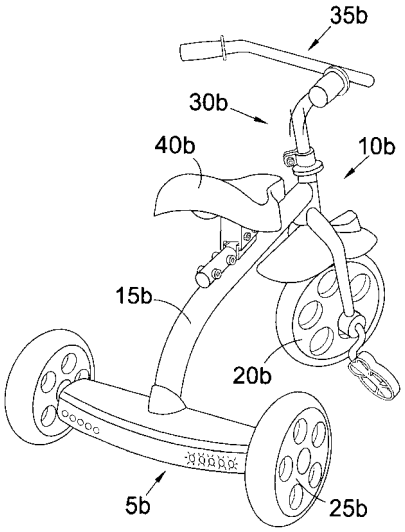

【図２（ｃ）】

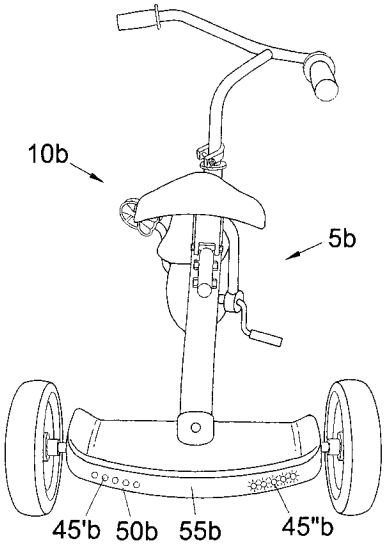

【図２（ｄ）】

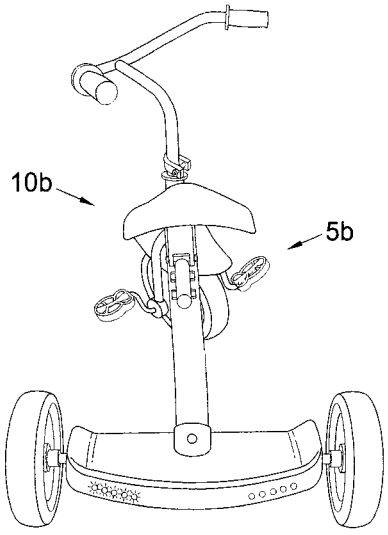

【図２（ｅ）】

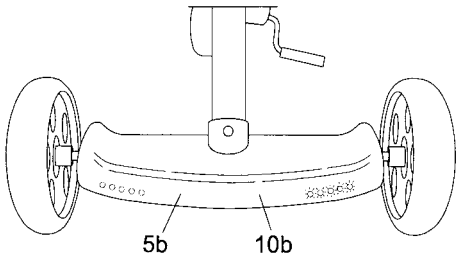

【図２（ｆ）】

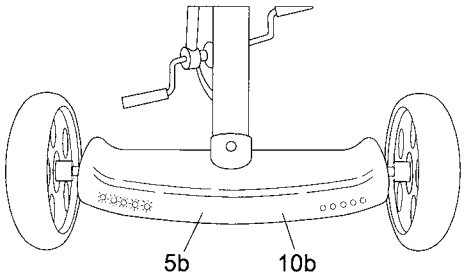

【図２（ｇ）】

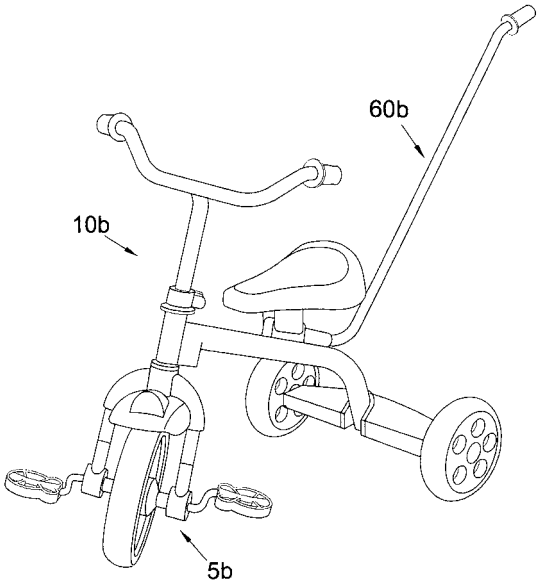

【図２（ｈ）】

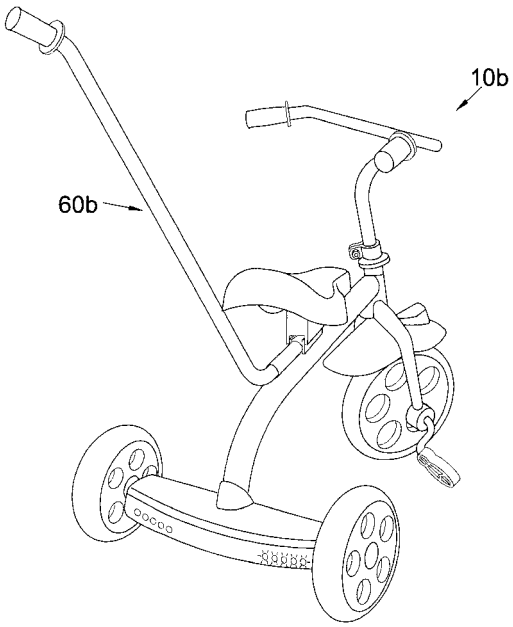

【図３（ａ）】

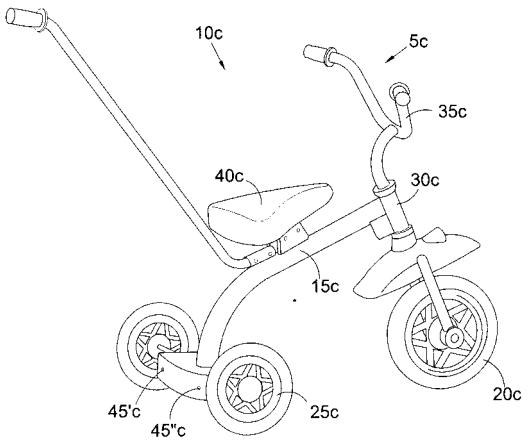

【図３（ｂ）】

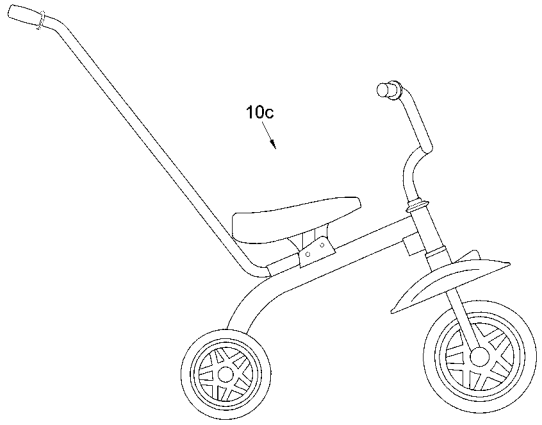

【図３（ｄ）】

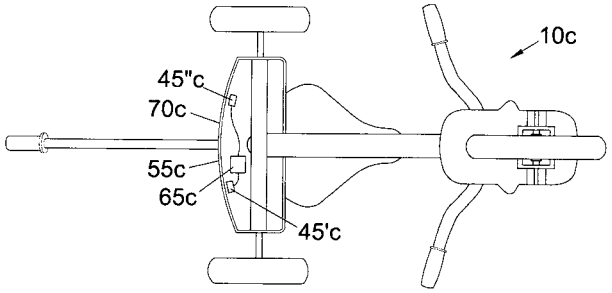

【図３（ｃ）】

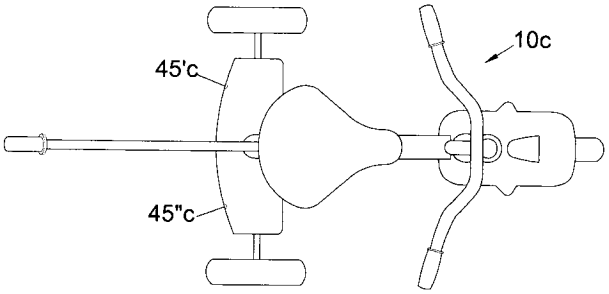

【図３（ｅ）】

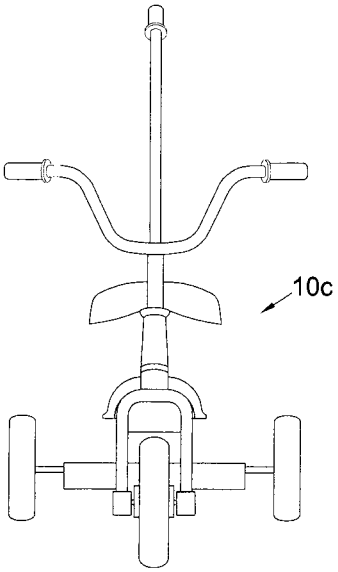

【図３（ｆ）】

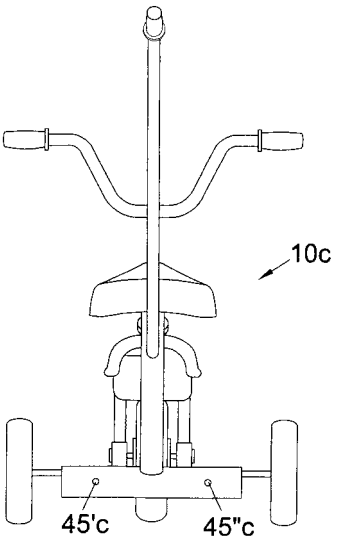

【図４（ａ）】

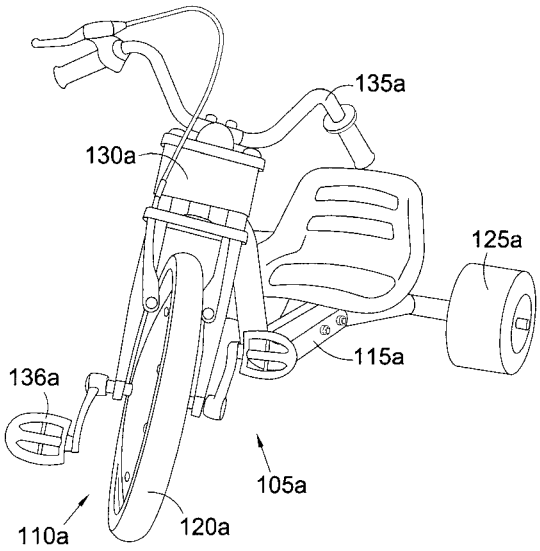

【図４（ｂ）】

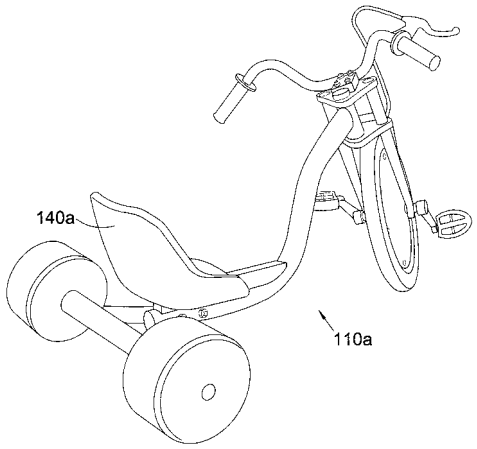

【図４（ｃ）】

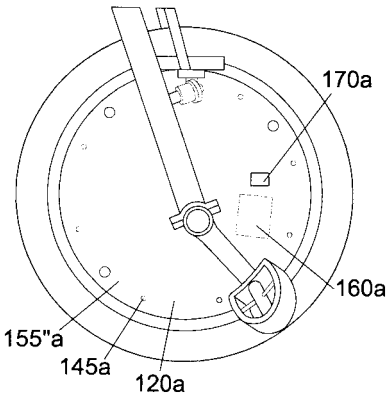

【図４（ｄ）】

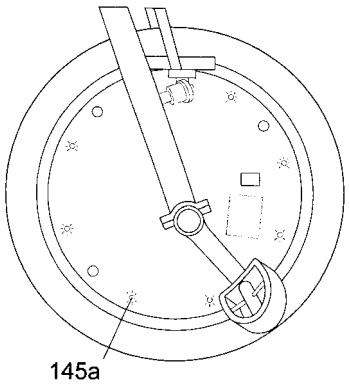

【図４（ｅ）】

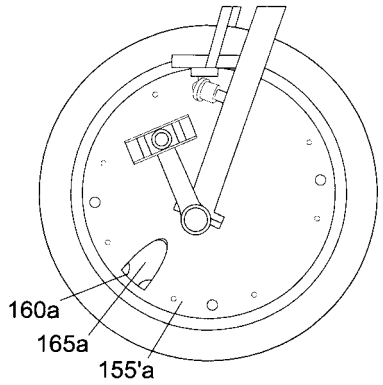

【図４（ｆ）】

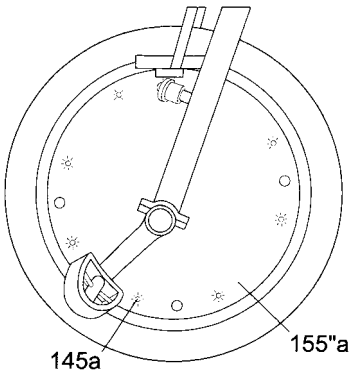

【図４（ｇ）】

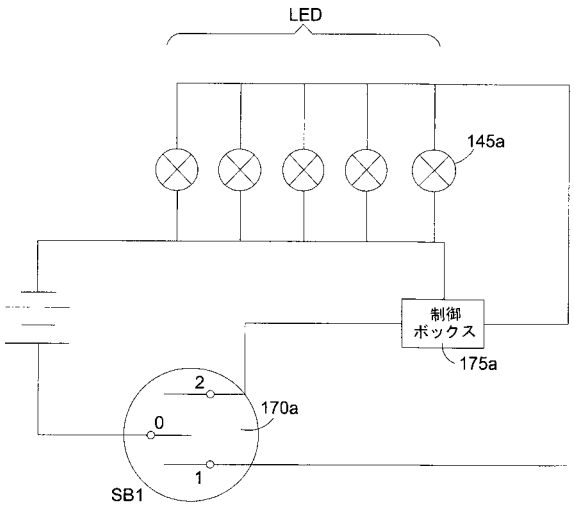

【図５（ａ）】

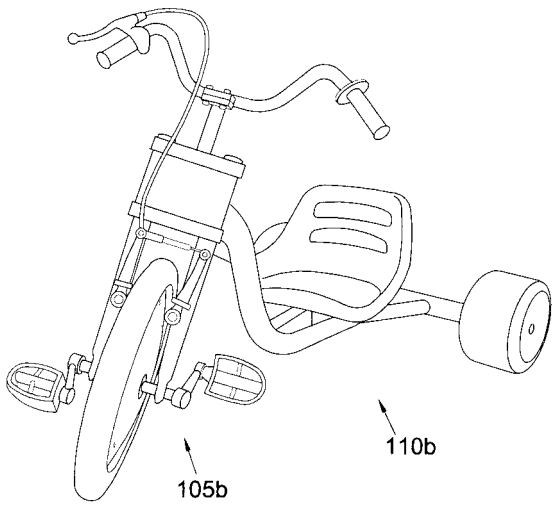

【図５（ｂ）】

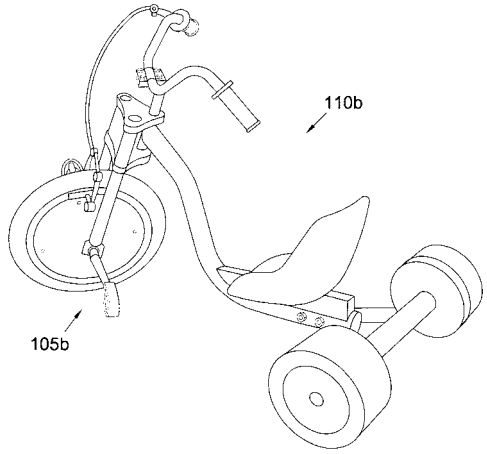

【図５（ｃ）】

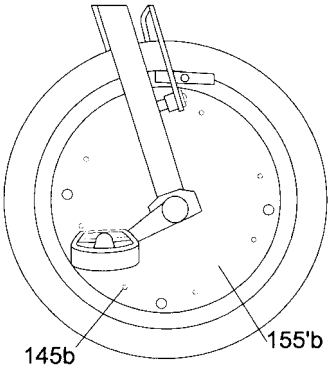

【図５（ｄ）】

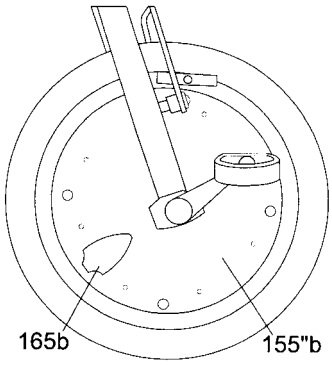

【図５（ｅ）】

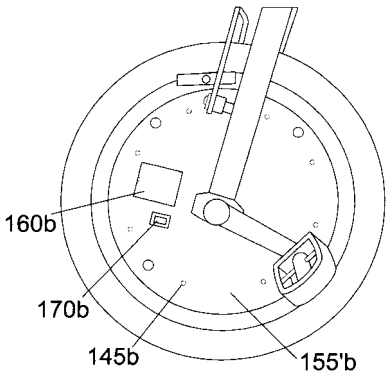

【図５（ｆ）】

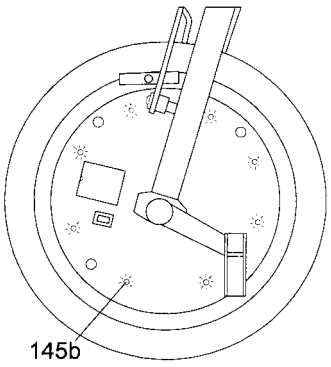

【図６（ａ）】

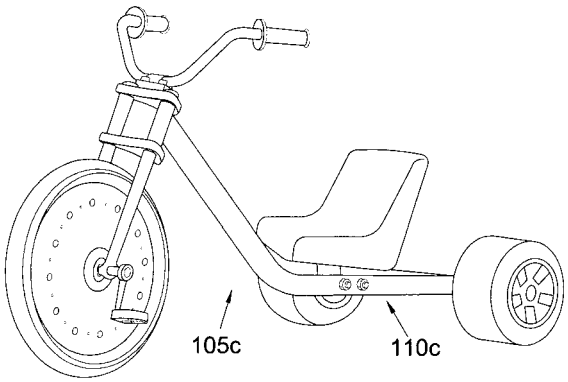

【図６（ｂ）】

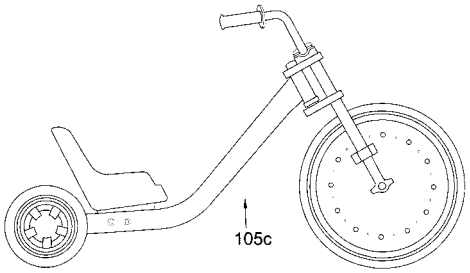

【図６（ｃ）】

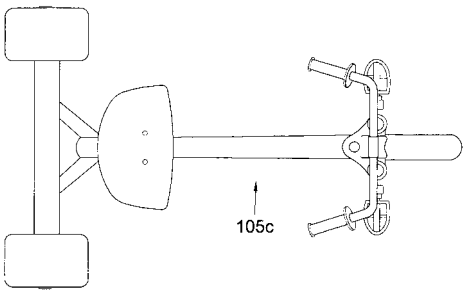

【図７（ａ）】

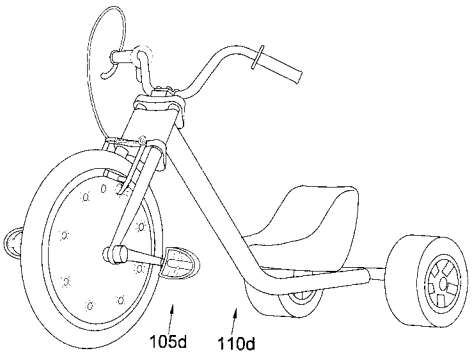

【図７（ｂ）】

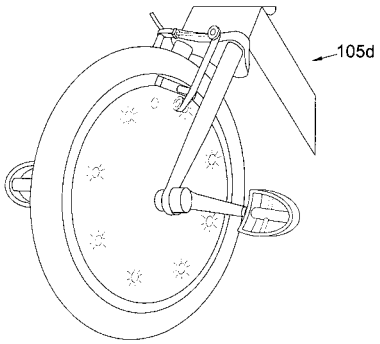

【図８（ａ）】

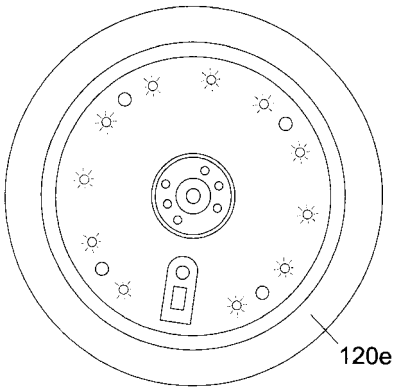

【図８（ｂ）】

