(19)中华人民共和国国家知识产权局

(12)发明专利申请

(10)申请公布号 CN 105830569 A
(43)申请公布日 2016.08.10

(21)申请号 201610210055.4

(22)申请日 2016.04.06

(71)申请人 山东胜伟园林科技有限公司
地址 261106 山东省潍坊市滨海经济开发区香江大街99号

(72)发明人 王胜

(74)专利代理机构 北京众合诚成知识产权代理有限公司 11246
代理人 龚燮英

(51)Int.Cl.
A01B 49/06(2006.01)

权利要求书1页 说明书2页 附图2页

(54)发明名称

一种盐碱地牧草种植机

(57)摘要

本发明公开了一种盐碱地牧草种植机，包括架框，所述架框上设有导料槽，且导料槽底部为V形状，所述导料槽的底部设有开口，且开口的位置与叶片相对应，所述开口的下方连接有导料管，所述架框下方设有支撑柱，且支撑柱的内部中空，该盐碱地牧草种植机，前端采用了松土装置，通过松土转轴可以将土地的地面松化，再由耧尖进行起垄，装置上设置了刮板，通过刮板可以将播种好的地方掩埋，装置上设有控制开关，通过控制开关可以控制播种的快慢，装置上设置了送料转轴，通过送料转轴来防止送料孔卡住，该装置可在盐碱地或留在农作地上直接播种，适应性强，使用方便，作业成本低提高了工作效率，减少了人们的工作时间。

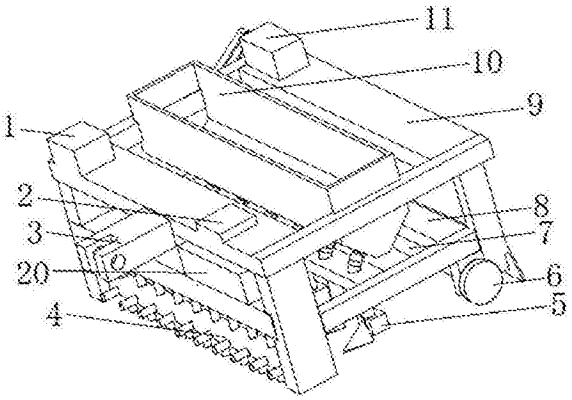

CN 105830569 A

1.一种盐碱地牧草种植机，包括架框(9)，其特征在于：所述架框(9)上设有导料槽(10)，且导料槽(10)底部为V形状，所述导料槽(10)内设有送料转轴(18)，且送料转轴(18)上设有七组叶片(19)，并且叶片(19)均匀分布在送料转轴(18)上，所述导料槽(10)的底部设有开口，且开口的位置与叶片(19)相对应，所述开口的下方连接有导料管(13)，所述架框(9)下方设有支撑柱(14)，且支撑柱(14)的内部中空，支撑柱(14)的上端与导料管(13)连接，所述支撑柱(14)的下端设有控制开关(5)，且控制开关(5)的一侧设有耧尖(15)，所述架框(9)上设有第一电机(11)，且第一电机(11)的输出轴通过皮带(12)与送料转轴(18)连接，所述架框(9)上设有车轴(7)，且车轴(7)的两端设有导轮(6)，所述架框(9)下端一侧设有刮板(8)，且刮板(8)通过转轴与架框(9)连接，所述架框(9)下端的另一侧设有松土转轴(4)，且松土转轴(4)通过轴承与架框(9)连接，并且松土转轴(4)的一端设有第一齿链齿轮(16)，所述架框(9)上设有第二电机(1)，且第二电机(1)的输出轴设有第二齿链齿轮(21)，并且第一齿链齿轮(16)通过滚齿链条(17)与第二齿链齿轮(21)连接，所述架框(9)上设有转接头(3)，所述架框(9)上设有控制器(2)，且控制器(2)电连接第一电机(11)、第二电机(1)和控制开关(5)。

2.根据权利要求1所述的一种盐碱地牧草种植机，其特征在于：所述松土转轴(4)上设有松土柱，且松土柱均匀分布在松土转轴(4)上。

3.根据权利要求1所述的一种盐碱地牧草种植机，其特征在于：所述架框(9)上设有发电机(20)，且发电机(20)电连接控制器(2)。

4.根据权利要求1所述的一种盐碱地牧草种植机，其特征在于：所述耧尖(15)倾斜设置，且耧尖(15)低与架框(9)的底端。

5.根据权利要求1所述的一种盐碱地牧草种植机，其特征在于：所述导轮(6)的底端与架框(9)的底端持平，所述刮板(8)的下端低于架框(9)的底端。

一种盐碱地牧草种植机

技术领域

[0001] 本发明涉及机械技术领域，具体为一种盐碱地牧草种植机。

背景技术

[0002] 我国干旱半干旱草原的退化与沙漠问题非常严重，已经上升到必须采取必要措施重点加以解决的生态环境问题上了，采用传统犁耕方法改造退化草场会引起草原的进一步沙化造成严重的水土流失，采用撒播或补播的方法难以确立优良牧草的草种群，效果不佳，普通的耕种需要大量的人力，耕作效率低，为此，我们提出一种盐碱地牧草种植机。

发明内容

[0003] 本发明的目的在于提供一种盐碱地牧草种植机，以解决上述背景技术中提出的问题。

[0004] 为实现上述目的，本发明提供如下技术方案：一种盐碱地牧草种植机，包括架框，所述架框上设有导料槽，且导料槽底部为V形状，所述导料槽内设有送料转轴，且送料转轴上设有七组叶片，并且叶片均匀分布在送料转轴上，所述导料槽的底部设有开口，且开口的位置与叶片相对应，所述开口的下方连接有导料管，所述架框下方设有支撑柱，且支撑柱的内部中空，支撑柱的上端与导料管连接，所述支撑柱的下端设有控制开关，且控制开关的一侧设有耧尖，所述架框上设有第一电机，且第一电机的输出轴通过皮带与送料转轴连接，所述架框上设有车轴，且车轴的两端设有导轮，所述架框下端一侧设有刮板，且刮板通过转轴与架框连接，所述架框下端的另一侧设有松土转轴，且松土转轴通过轴承与架框连接，并且松土转轴的一端设有第一齿链齿轮，所述架框上设有第二电机，且第二电机的输出轴设有第二齿链齿轮，并且第一齿链齿轮通过滚齿链条与第二齿链齿轮连接，所述架框上设有转接头，所述架框上设有控制器，且控制器电连接第一电机、第二电机和控制开关。

[0005] 优选的，所述松土转轴上设有松土柱，且松土柱均匀分布在松土转轴上。

[0006] 优选的，所述架框上设有发电机，且发电机电连接控制器。

[0007] 优选的，所述耧尖倾斜设置，且耧尖低与架框的底端。

[0008] 优选的，所述导轮的底端与架框的底端持平，所述刮板的下端低于架框的底端。

[0009] 与现有技术相比，本发明的有益效果是：该盐碱地牧草种植机，前端采用了松土装置，通过松土转轴可以将土地的地面松化，再由耧尖进行起垄，装置上设置了刮板，通过刮板可以将播种好的地方掩埋，装置上设有控制开关，通过控制开关可以控制播种的快慢，装置上设置了送料转轴，通过送料转轴来防止送料孔卡住，该装置可在盐碱地或留在农作地上直接播种，适应性强，使用方便，作业成本低提高了工作效率，减少了人们的工作时间。

附图说明

[0010] 图1为本发明结构示意图；

[0011] 图2为本发明俯视结构示意图；

[0012] 图3为本发明侧面结构示意图。

[0013] 图中：1第二电机、2控制器、3转接头、4松土转轴、5控制开关、6导轮、7车轴、8刮板、9架框、10导料槽、11第一电机、12皮带、13导料管、14支撑柱、15耧尖、16第一齿链齿轮、17滚齿链条、18送料转轴、19叶片、20发电机、21第二齿链齿轮。

具体实施方式

[0014] 下面将结合本发明实施例中的附图，对本发明实施例中的技术方案进行清楚、完整地描述，显然，所描述的实施例仅仅是本发明一部分实施例，而不是全部的实施例。基于本发明中的实施例，本领域普通技术人员在没有做出创造性劳动前提下所获得的所有其他实施例，都属于本发明保护的范围。

[0015] 请参阅图1-3，本发明提供一种技术方案：一种盐碱地牧草种植机，包括架框9，架框9上设有导料槽10，且导料槽10底部为V形状，导料槽10内设有送料转轴18，且送料转轴18上设有七组叶片19，并且叶片19均匀分布在送料转轴18上，导料槽10的底部设有开口，且开口的位置与叶片19相对应，通过送料转轴来防止送料孔卡住，开口的下方连接有导料管13，架框9下方设有支撑柱14，且支撑柱14的内部中空，支撑柱14的上端与导料管13连接，支撑柱14的下端设有控制开关5，通过控制开关5可以控制播种的快慢，且控制开关5的一侧设有耧尖15，耧尖15倾斜设置，且耧尖15低与架框9的底端，通过耧15尖来进行起垄，来架框9上设有第一电机11，且第一电机11的输出轴通过皮带12与送料转轴18连接，通过第一电机11带动送料转轴18进型转动，架框9上设有车轴7，且车轴7的两端设有导轮6，架框9下端一侧设有刮板8，且刮板8通过转轴与架框9连接，通过刮板8可以将播种好的地方掩埋，导轮6的底端与架框9的底端持平，刮板8的下端低于架框9的底端，架框9下端的另一侧设有松土转轴4，且松土转轴4通过轴承与架框9连接，松土转轴4上设有松土柱，且松土柱均匀分布在松土转轴4上，并且松土转轴4的一端设有第一齿链齿轮16，架框9上设有第二电机1，且第二电机1的输出轴设有第二齿链齿轮21，并且第一齿链齿轮16通过滚齿链条17与第二齿链齿轮21连接，通过第二电机1带动松土转轴4，通过松土转轴4可以将土地的地面松化，架框9上设有转接头3，架框9上设有控制器2，且控制器2电连接第一电机11、第二电机1和控制开关5，架框9上设有发电机20，且发电机20电连接控制器2，该装置可在盐碱地或留在农作地上直接播种，适应性强，使用方便，作业成本低提高了工作效率，减少了人们的工作时间。

[0016] 尽管已经示出和描述了本发明的实施例，对于本领域的普通技术人员而言，可以理解在不脱离本发明的原理和精神的情况下可以对这些实施例进行多种变化、修改、替换和变型，本发明的范围由所附权利要求及其等同物限定。

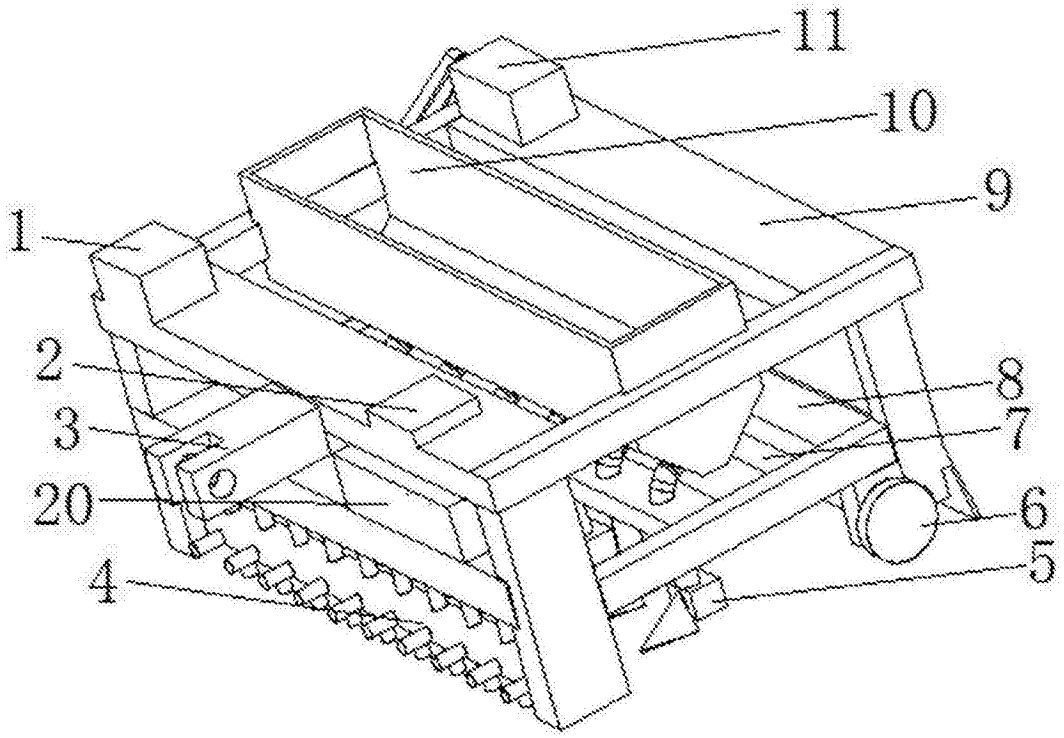

图1

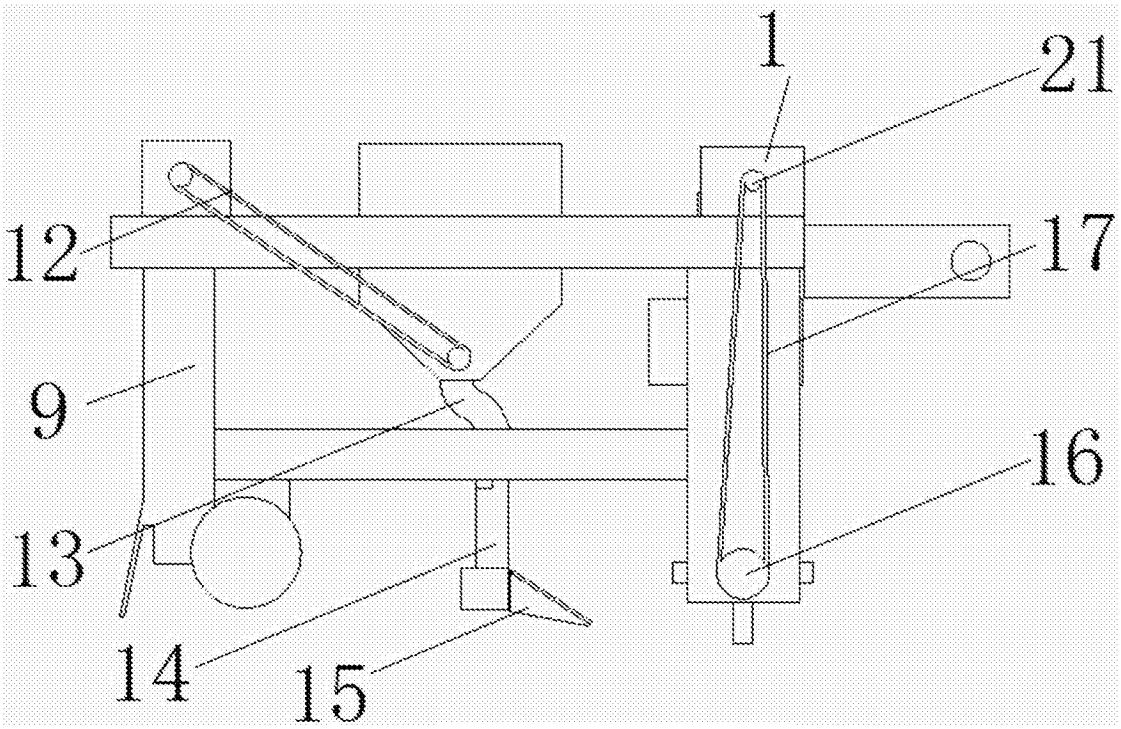

图2

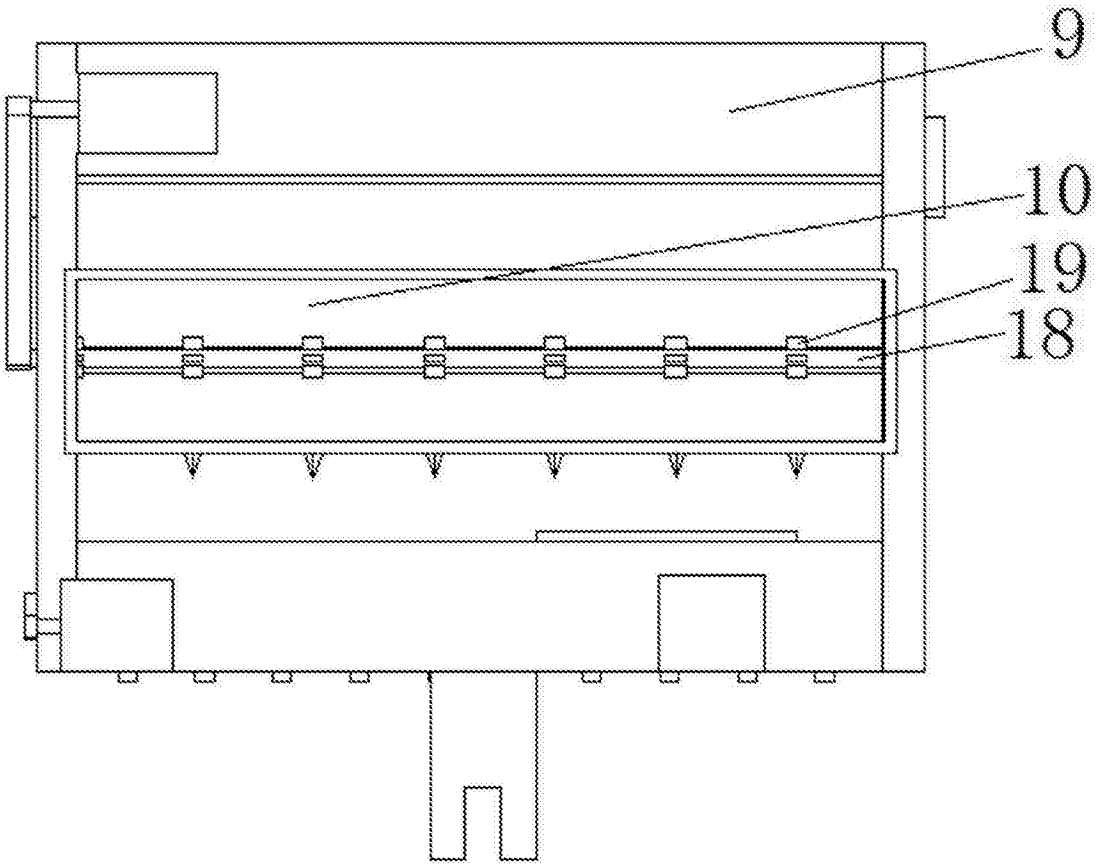

图3