(19)中华人民共和国国家知识产权局

(12)实用新型专利

(10)授权公告号 CN 208388998 U
(45)授权公告日 2019.01.18

(21)申请号 201721381245.9

(22)申请日 2017.10.23

(73)专利权人 莫贤专
地址 515000 广东省广州市天河区华强路9号2601自编C3房

(72)发明人 莫贤专

(74)专利代理机构 北京卓唐知识产权代理有限公司 11541
代理人 唐海力 韩来兵

(51)Int.Cl.
A61H 39/06(2006.01)

权利要求书1页 说明书3页 附图3页

(54)实用新型名称

一种艾灸装置

(57)摘要

本实用新型公开了一种艾灸装置，包括艾灸器及点火装置；艾灸器包括艾灸器主体及设于艾灸器主体上的艾绒，艾绒为圆锥形；点火装置包括一个或多个艾灸器固定架、点火端及手持端，艾灸器固定架及手持端均与点火端固定连接；艾灸器主体能适配安装在艾灸器固定架内部；艾灸器主体包括艾绒固定凹槽、艾气腔和黏贴部，艾绒固定凹槽设于艾灸器主体顶端，艾气腔设于艾绒固定凹槽下方，黏贴部设于艾灸器主体下方边缘。本实用新型的艾绒的圆锥形结构可以利于点火和充分燃烧；此外，艾灸器通过与点火装置一起配合使用，可同时快速点燃多个艾灸器，提高使用效率。

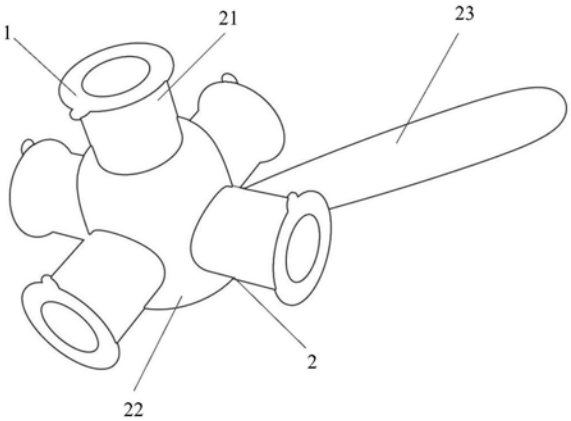

CN 208388998 U

1.一种艾灸装置，其特征在于，包括艾灸器及点火装置；所述艾灸器包括艾灸器主体及设于所述艾灸器主体上的艾绒，所述艾绒为圆锥形；所述点火装置包括一个或多个艾灸器固定架、点火端及手持端，所述艾灸器固定架及手持端均与点火端固定连接；所述艾灸器主体能适配安装在所述艾灸器固定架内部；所述艾灸器主体包括艾绒固定凹槽、艾气腔和黏贴部，所述艾绒固定凹槽设于所述艾灸器主体顶端，所述艾气腔设于所述艾绒固定凹槽下方，所述黏贴部设于所述艾灸器主体下方边缘。

2.如权利要求1所述的艾灸装置，其特征在于，所述艾绒固定凹槽与艾气腔之间为一层带孔固定层。

3.如权利要求1所述的艾灸装置，其特征在于，所述艾气腔的底面为一防灰层，所述防灰层上设有一个小孔。

4.如权利要求1所述的艾灸装置，其特征在于，所述艾气腔下方还设有艾气汇集区，所述艾气汇集区底端设有一个通气孔，所述艾气汇集区通过所述通气孔与外界进行空气流通。

5.如权利要求1所述的艾灸装置，其特征在于，所述艾灸器固定架的顶端固定在所述点火端上，所述艾灸器固定架及点火端均中空且相互贯通。

6.如权利要求5所述的艾灸装置，其特征在于，所述艾灸器主体及艾灸器固定架均为圆柱形；所述艾灸器主体的外径与所述艾灸器固定架的内径适配。

7.如权利要求5所述的艾灸装置，其特征在于，所述点火装置上设有5个艾灸器固定架，所述点火端上方设有一个艾灸器固定架，点火端四周水平设有4个艾灸器固定架。

一种艾灸装置

技术领域

[0001] 本实用新型涉及中医诊疗装置领域，具体涉及一种艾灸装置。

背景技术

[0002] 艾灸器，又称艾疗导入器，就是可随意固定在肢体上的任何部位，受灸者可自行调节艾粒与皮肤的距离的器具。当艾粒(艾条)在相对密封的艾灸器具内燃烧时，产生的热量不易散发，久久作用于穴位，火力均衡，渗透力强，作用不中断。器具在治疗中起到了充分利用艾叶燃烧时产生的热效、药效、烟熏等有效成份对穴位和经络进行的刺激，集热效、药效、烟熏三效合一，提高了传统艾灸的疗效。近年来，还出现了一些新科技艾灸器，不仅可以恒温、控烟、不灼伤人体，不污染环境，而且还具有磁疗、远红外线理疗、点穴理疗的功能，大大推动了艾灸行业的科技进步，及其方便大众艾灸养生。

[0003] 但是现有技术中艾灸器上的艾绒顶部平缓，不利于点燃。

实用新型内容

[0004] 本实用新型的目的克服现有技术中存在的问题，提供一种艾绒顶部为圆锥形的艾灸装置。

[0005] 为了实现上述目的，本实用新型提供了一种艾灸装置，包括艾灸器及点火装置；所述艾灸器包括艾灸器主体及设于所述艾灸器主体上的艾绒，所述艾绒为圆锥形；所述点火装置包括一个或多个艾灸器固定架、点火端及手持端，所述艾灸器固定架及手持端均与点火端固定连接；所述艾灸器主体能适配安装在所述艾灸器固定架内部；所述艾灸器主体包括艾绒固定凹槽、艾气腔和黏贴部，所述艾绒固定凹槽设于所述艾灸器主体顶端，所述艾气腔设于所述艾绒固定凹槽下方，所述黏贴部设于所述艾灸器主体下方边缘。

[0006] 进一步的，如前述的艾灸装置，所述艾绒固定凹槽与艾气腔之间为一层带孔固定层。因而可以使艾绒燃烧后的有效成分顺利下沉，利于药效的吸收。

[0007] 更进一步的，如前述的艾灸装置，所述艾气腔的底面为一防灰层，所述防灰层上设有一个小孔。因而可以防止在艾绒燃烧后的艾灰掉在人体皮肤上，发生烫伤等情况。

[0008] 更进一步的，如前述的艾灸装置，所述艾气腔下方设有艾气汇集区，所述艾气汇集区底端设有一个通气孔，所述艾气汇集区通过所述通气孔与外界进行空气流通。

[0009] 更进一步的，如前述的艾灸装置，所述艾灸器固定架的顶端固定在所述点火端上，所述艾灸器固定架及点火端均中空且相互贯通。

[0010] 更进一步的，如前述的艾灸装置，所述艾灸器主体及艾灸器固定架均为圆柱形；所述艾灸器主体的外径与所述艾灸器固定架的内径适配。

[0011] 更进一步的，如前述的艾灸装置，所述点火装置上设有5个艾灸器固定架，所述点火端上方设有一个艾灸器固定架，点火端四周水平设有4个艾灸器固定架。因而可以通过该点火端同时快速点燃多个艾灸器，提高使用效率，且通过将艾灸器固定架水平设置或设于点火装置上或，可以有效防止艾灸器装在点火装置上的时候发生掉落等情况。

[0012] 在上述技术方案中，本实用新型的艾绒的圆锥形结构使材料裸露外面，跟空气全接触，可以利于点火和充分燃烧；此外本实用新型中的艾灸器通过与点火装置一起配合使用，可同时快速点燃多个艾灸器，提高使用效率。

附图说明

[0013] 为了更清楚地说明本申请实施例或现有技术中的技术方案，下面将对实施例中所需要使用的附图作简单地介绍，显而易见地，下面描述中的附图仅仅是本实用新型中记载的一些实施例，对于本领域普通技术人员来讲，还可以根据这些附图获得其他的附图。

[0014] 图1是本实用新型一种实施例的装置结构示意图；

[0015] 图2是本实用新型一种实施例中艾灸器的主视图；

[0016] 图3是本实用新型一种实施例中艾灸器的剖视图；

[0017] 图4是本实用新型一种实施例中点火装置的包括点火器中心及三个艾灸器固定架中心的垂直面剖视图。

具体实施方式

[0018] 为了使本领域的技术人员更好地理解本实用新型的技术方案，下面将结合附图对本实用新型作进一步的详细介绍。

[0019] 实施例1，如图1至图4所示，本实用新型提供一种艾灸装置，包括艾灸器1及点火装置2；所述艾灸器1包括艾灸器主体11及设于所述艾灸器主体上的艾绒12，所述艾绒12为圆锥形；所述点火装置2包括一个或多个艾灸器固定架21、点火端22及手持端23，所述艾灸器固定架21及手持端23均与点火端22固定连接；所述艾灸器主体11能适配安装在所述艾灸器固定架21内部；所述艾灸器主体11包括艾绒固定凹槽13、艾气腔14和黏贴部15，所述艾绒固定凹槽13设于所述艾灸器主体11顶端，所述艾气腔14设于所述艾绒固定凹槽13下方，所述黏贴部15设于所述艾灸器主体11下方边缘，优选的，所述黏贴部15的胶层可以采用医用无毒丙烯酸涂层、纯天然马来胶、医用无毒溶剂胶和医用无毒水乳胶中的一种，所述胶层外部还设有保护层，用于在未使用的时候防止失去黏性，且保护层边缘设有一个凸起，用于在使用时便于揭开所述保护层。所述艾绒固定凹槽13与艾气腔14之间为一层带孔固定层16，所述带孔固定层16可以是包括多个小孔的隔层，也可以是中空边缘设有支撑部等形式。所述艾气腔14的底面为一防灰层17，所述防灰层17上设有一个小孔。所述艾气腔14下方设有艾气汇集区18，所述艾气汇集区18底端设有一个通气孔19，所述艾气汇集区通过所述通气孔19与外界进行空气流通。所述艾灸器固定架21的顶端固定在所述点火端22上，所述艾灸器固定架21及点火端22均中空且相互贯通。所述艾灸器主体11及艾灸器固定架21均为圆柱形；所述艾灸器主体11的外径与所述艾灸器固定架21的内径适配。所述点火装置2上设有5个艾灸器固定架21，所述点火端22上方设有一个艾灸器固定架21，点火端22四周水平设有4个艾灸器固定架21。

[0020] 实施例2，如图1及图3所示，本实用新型提供一种艾灸装置，包括艾灸器1及点火装置2；所述艾灸器1包括艾灸器主体11及设于所述艾灸器主体上的艾绒12，所述艾绒12为圆锥形；所述点火装置2包括一个或多个艾灸器固定架21、点火端22及手持端23，所述艾灸器固定架21及手持端23均与点火端22固定连接；所述艾灸器主体11能适配安装在所述艾灸器

固定架21内部;所述艾灸器主体11包括艾绒固定凹槽13、艾气腔14和黏贴部15,所述艾绒固定凹槽13设于所述艾灸器主体11顶端,所述艾气腔14设于所述艾绒固定凹槽13下方,所述黏贴部15设于所述艾灸器主体11下方边缘。所述艾绒固定凹槽13与艾气腔14之间为一层带孔固定层16。所述艾气腔14的底面为一防灰层17,所述防灰层17上设有一个小孔。

[0021] 实施例3,如图1及图3所示,本实用新型提供一种艾灸装置,包括艾灸器1及点火装置2;所述艾灸器1包括艾灸器主体11及设于所述艾灸器主体上的艾绒12,所述艾绒12为圆锥形;所述点火装置2包括一个或多个艾灸器固定架21、点火端22及手持端23,所述艾灸器固定架21及手持端23均与点火端22固定连接;所述艾灸器主体11能适配安装在所述艾灸器固定架21内部;所述艾灸器主体11包括艾绒固定凹槽13、艾气腔14和黏贴部15,所述艾绒固定凹槽13设于所述艾灸器主体11顶端,所述艾气腔14设于所述艾绒固定凹槽13下方,所述黏贴部15设于所述艾灸器主体11下方边缘。所述艾气腔14下方设有艾气汇集区18,所述艾气汇集区18底端设有一个通气孔19,所述艾气汇集区通过所述通气孔19与外界进行空气流通。

[0022] 实施例4,如图1及图3所示,本实用新型提供一种艾灸装置,包括艾灸器1及点火装置2;所述艾灸器1包括艾灸器主体11及设于所述艾灸器主体上的艾绒12,所述艾绒12为圆锥形;所述点火装置2包括一个或多个艾灸器固定架21、点火端22及手持端23,所述艾灸器固定架21及手持端23均与点火端22固定连接;所述艾灸器主体11能适配安装在所述艾灸器固定架21内部;所述艾灸器主体11包括艾绒固定凹槽13、艾气腔14和黏贴部15,所述艾绒固定凹槽13设于所述艾灸器主体11顶端,所述艾气腔14设于所述艾绒固定凹槽13下方,所述黏贴部15设于所述艾灸器主体11下方边缘。所述艾灸器固定架21的顶端固定在所述点火端22上,所述艾灸器固定架21及点火端22均中空且相互贯通。所述艾灸器主体11及艾灸器固定架21均为圆柱形;所述艾灸器主体11的外径与所述艾灸器固定架21的内径适配。所述点火装置2上设有5个艾灸器固定架21,所述点火端22上方设有一个艾灸器固定架21,点火端22四周水平设有4个艾灸器固定架21。

[0023] 实施例5,如图1及图3所示,本实用新型提供一种艾灸装置,包括艾灸器1及点火装置2;所述艾灸器1包括艾灸器主体11及设于所述艾灸器主体上的艾绒12,所述艾绒12为圆锥形;所述点火装置2包括一个或多个艾灸器固定架21、点火端22及手持端23,所述艾灸器固定架21及手持端23均与点火端22固定连接;所述艾灸器主体11能适配安装在所述艾灸器固定架21内部;所述艾灸器主体11包括艾绒固定凹槽13、艾气腔14和黏贴部15,所述艾绒固定凹槽13设于所述艾灸器主体11顶端,所述艾气腔14设于所述艾绒固定凹槽13下方,所述黏贴部15设于所述艾灸器主体11下方边缘。

[0024] 使用方法:

[0025] 使用时,将所述艾灸器1插入所述点火装置2的艾灸器固定架21中,且点火装置2中最多可放置5个艾灸器1;然后从点火装置2的点火端22的底部点火,即可同时点燃多个艾灸器1。

[0026] 以上只通过说明的方式描述了本实用新型的某些示范性实施例,毋庸置疑,对于本领域的普通技术人员,在不偏离本实用新型的精神和范围的情况下,可以用各种不同的方式对所描述的实施例进行修正。因此,上述附图和描述在本质上是说明性的,不应理解为对本实用新型权利要求保护范围的限制。

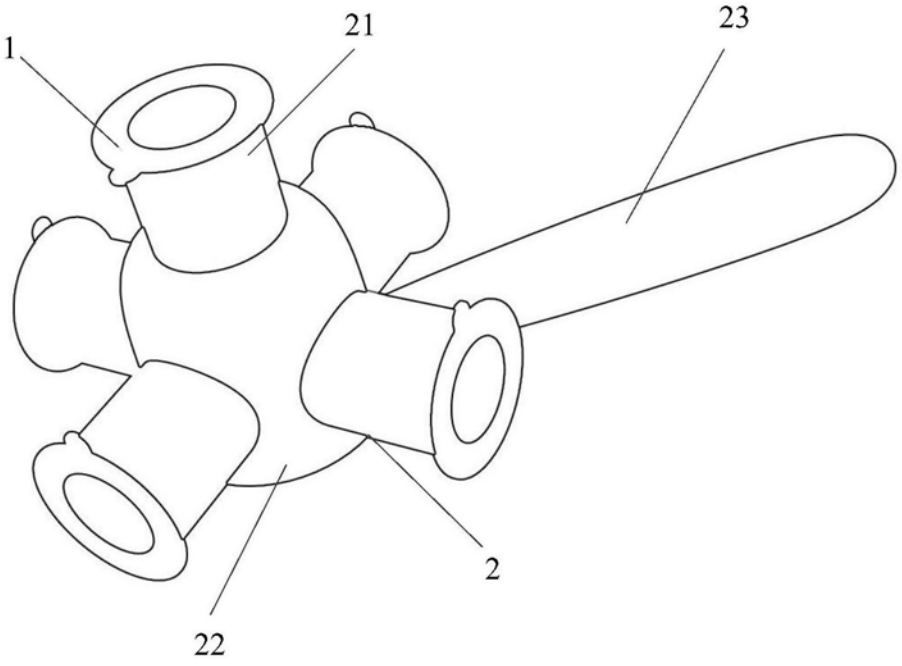

图1

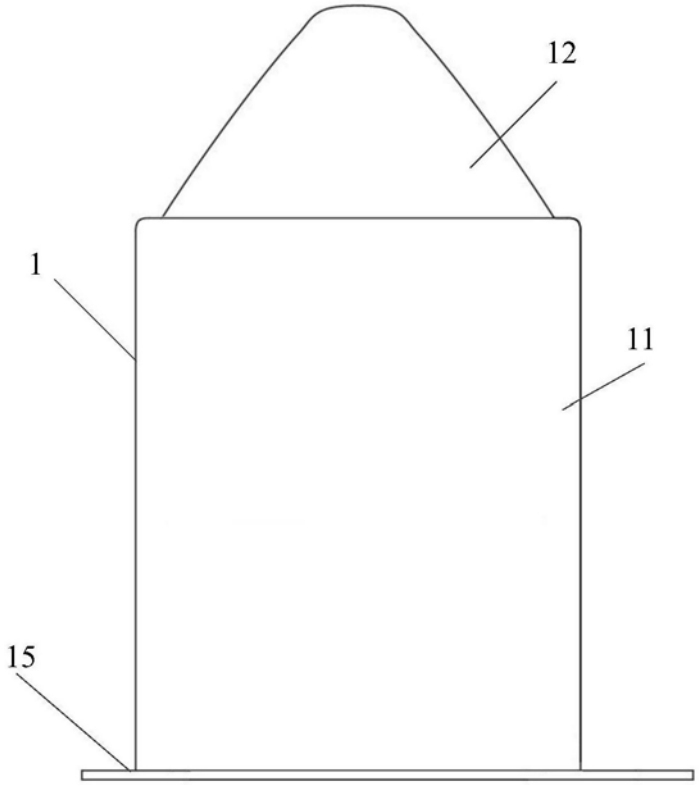

图2

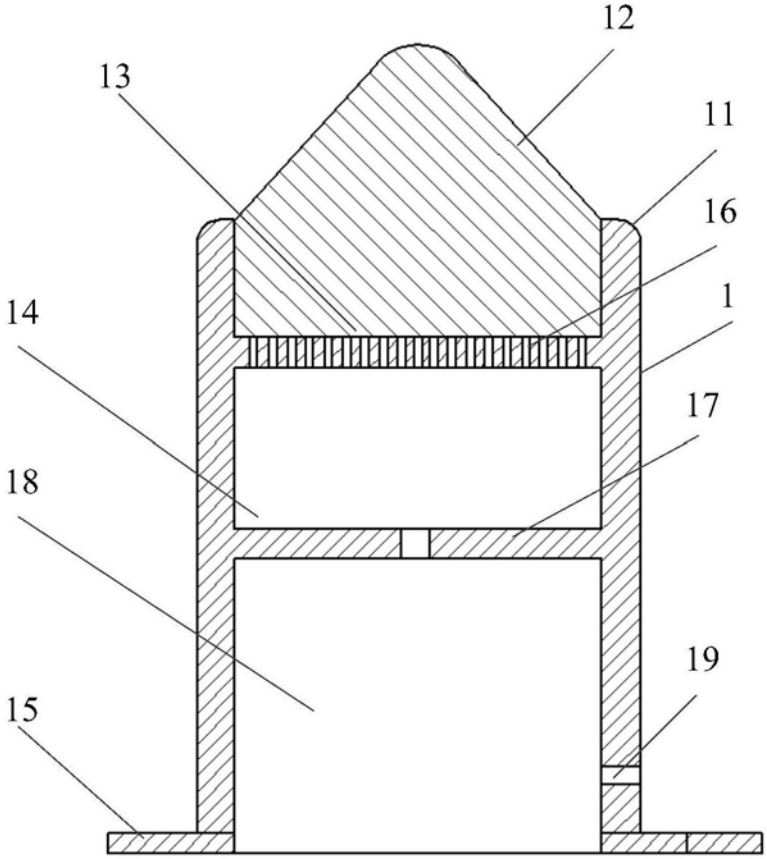

图3

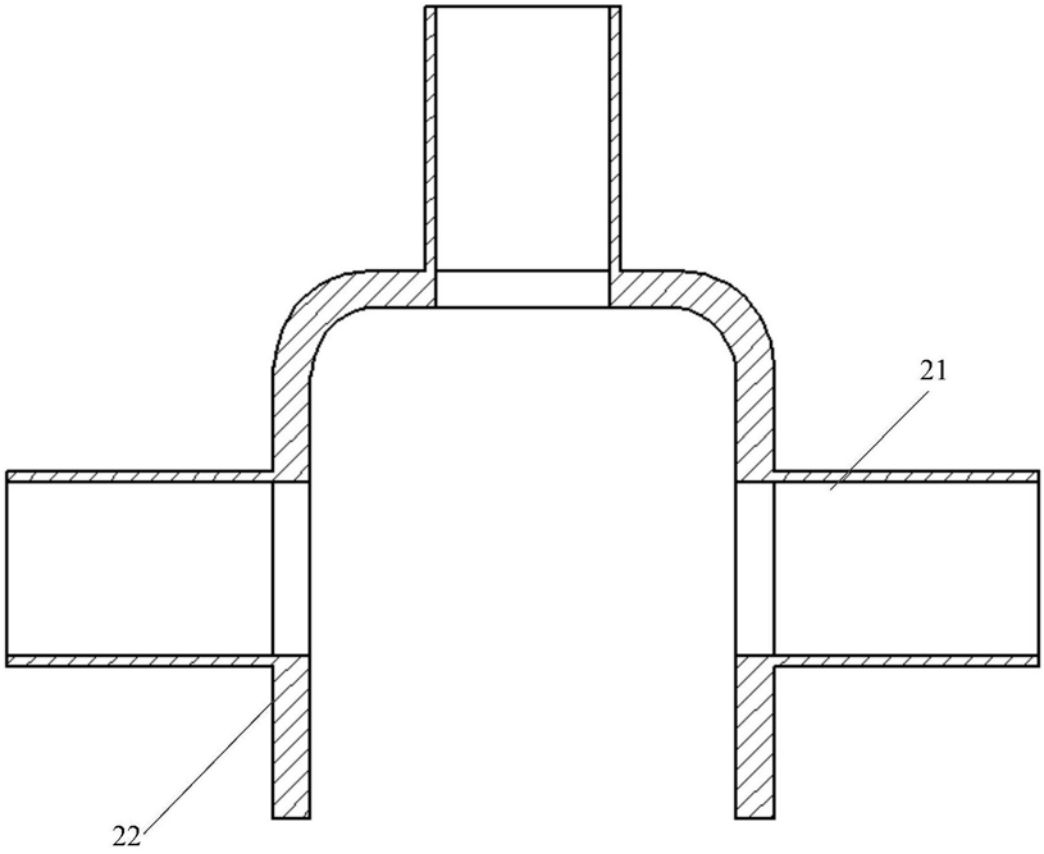

图4