(19)中华人民共和国国家知识产权局

(12)实用新型专利

(10)授权公告号 CN 202875394 U
(45)授权公告日 2013.04.17

(21)申请号 201220631713.4

(22)申请日 2012.11.27

(73)专利权人 杜斌
地址 163000 黑龙江省大庆市油田总医院皮肤科

(72)发明人 杜斌

(74)专利代理机构 大庆禹奥专利事务所 23208
代理人 朱士文 杨晓梅

(51)Int.Cl.
A61B 10/02(2006.01)
A61B 17/30(2006.01)

权利要求书 1 页 说明书 1 页 附图 1 页

(54)实用新型名称

皮肤科专用镊

(57)摘要

一种皮肤科专用镊，属于医疗用具，它包括镊柄、以及设在镊柄前端带有镊头的镊臂，其特征在于：镊柄上设有滑道，滑道内设有与刮刀相连的滑块，镊臂上设有指环。本实用新型具有普通镊子功能外，在取样时还可通过刮刀来完成皮肤表层取样操作，另外，刮刀在不使用时可缩回镊柄内不影响整体美观，使用起来更方便，结构设计合理，构思巧妙新颖，制造成本低，且易于大规模推广应用。

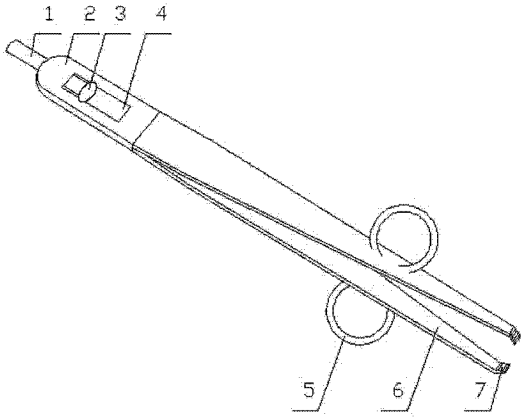

CN 202875394 U

1. 一种皮肤科专用镊，包括镊柄（2）、以及设在镊柄（2）前端带有镊头（7）的镊臂（6），其特征在于：镊柄（2）上设有滑道（4），滑道（4）内设有与刮刀（1）相连的滑块（3），镊臂（6）上设有指环（5）。

2. 根据权利要求 1 所述的皮肤科专用镊，其特征在于：所述的镊头（7）向内呈弧形。

皮肤科专用镊

[0001] 技术领域：

[0002] 本实用新型属于医疗用具，具体涉及的是一种皮肤科专用镊。

[0003] 背景技术：

[0004] 在皮肤科医疗中，经常要对患者皮肤表面的组织进行刮除、划痕、取样等操作，而目前皮肤科用的镊子功能比较单一，只具有夹取功能，医务人员在上述操作时，需要来回的更换操作工具，浪费了宝贵的时间。另外，由于镊子表面光滑很容易从手中滑落，给医务人员带来了不便。

[0005] 实用新型内容：

[0006] 为了克服背景技术中的不足，本实用新型提供一种结构简单，具有刮刀功能的、便于使用的皮肤科专用镊。

[0007] 本实用新型解决其技术问题所采用的技术方案是：该皮肤科专用镊，包括镊柄、以及设在镊柄前端带有镊头的镊臂，其特征在于：镊柄上设有滑道，滑道内设有与刮刀相连的滑块，镊臂上设有指环。

[0008] 所述的镊头向内呈弧形。

[0009] 本实用新型的有益效果是：具有普通镊子功能外，在取样时还可通过刮刀来完成皮肤表层取样操作，另外，刮刀在不使用时可缩回镊柄内不影响整体美观，使用起来更方便，结构设计合理，构思巧妙新颖，制造成本低，且易于大规模推广应用。

[0010] 附图说明：

[0011] 图 1 是本实用新型的结构示意图。

[0012] 具体实施方式：

[0013] 参照图 1，该皮肤科专用镊，包括镊柄 2、以及设在镊柄 2 前端带有镊头 7 的镊臂 6，其特征在于：镊柄 2 上设有滑道 4，滑道 4 内设有与刮刀 1 相连的滑块 3，镊臂 6 上设有指环 5。指环 5 可以避免由于镊臂 6 表面光滑导致镊子从手中滑落的现象发生。所述的镊头 7 向内呈弧形。这样可以掐捏的更准确，便于医生取样。使用时，先将手指放入指环 5 内即可进行取样工作，需要使用刮刀 1 时，将刮刀 1 从镊柄 2 中推出即可使用，使用完毕后缩回镊柄 2 内还不影响整体美观。本实用新型具有普通镊子功能外，在取样时还可通过刮刀 1 来完成皮肤表层取样操作，可使用起来更方便，结构设计合理，构思巧妙新颖，制造成本低，且易于大规模推广应用。

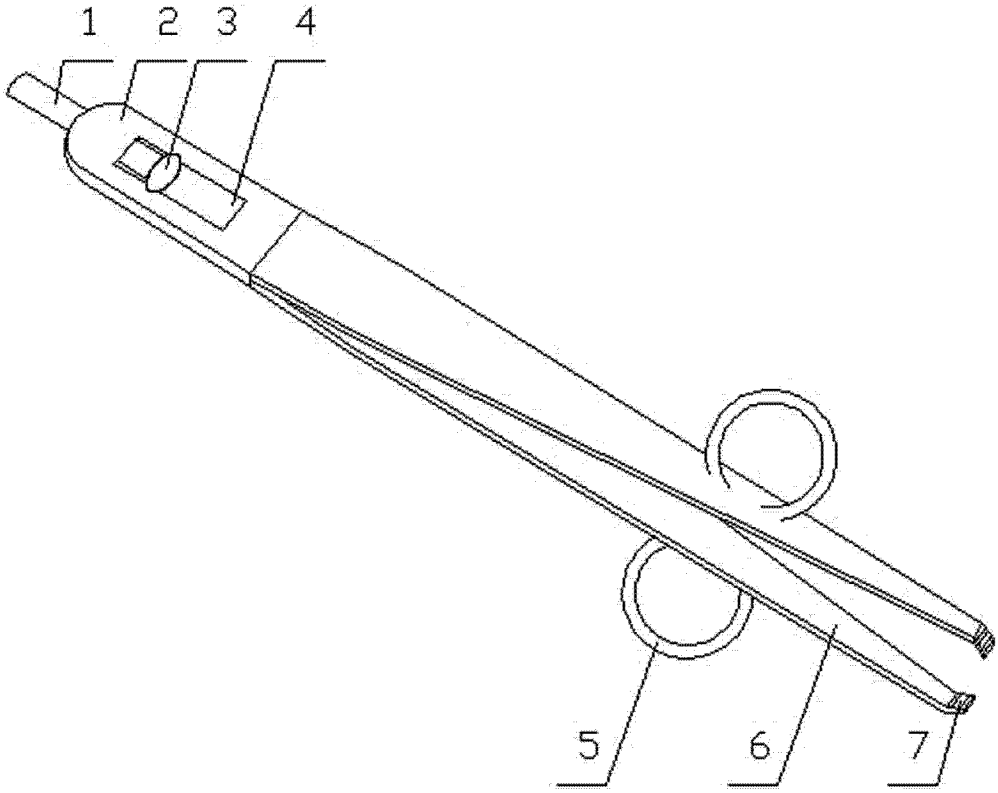

图 1