(19)中华人民共和国国家知识产权局

(12)实用新型专利

(10)授权公告号 CN 208306847 U
(45)授权公告日 2019.01.01

(21)申请号 201820816435.7

(22)申请日 2018.05.23

(73)专利权人 邬蓝飞
地址 110000 辽宁省沈阳市和平区沈水湾街道长白东路21号丽湾国际A座

(72)发明人 邬蓝飞 向坤

(51)Int.Cl.
B62K 9/02(2006.01)
B62K 5/027(2013.01)
B62J 1/00(2006.01)
B62J 3/00(2006.01)
B62J 6/02(2006.01)

权利要求书1页 说明书2页 附图1页

(54)实用新型名称

一种儿童三轮车

(57)摘要

本实用新型公开了一种儿童三轮车，所述儿童三轮车构成如下：车架(1)、前支架(2)、后支架(3)、前轮(4)、后轮(5)和车把手(6)；其中，所述前支架(2)和后支架(3)分别连接于车架(1)的前端和后端，前轮(4)和车把手(6)分别连接于前支架(2)的下端和上端，后轮(5)连接于后支架(3)的下端；所述车架(1)上侧面设置有滑槽，车座(7)的下端通过滑槽与车架(1)滑动连接，本实用新型所述儿童三轮车增加了电动驱动装置，当儿童不愿意自己骑行或骑行困难时，利用驱动装置驱动三轮车前行，具有较为巨大的经济价值和社会价值。

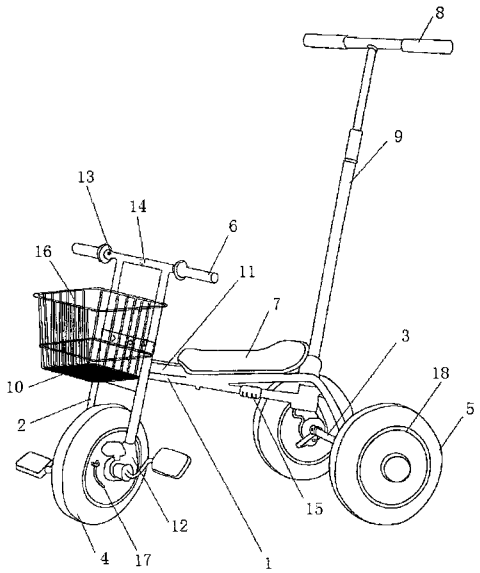

CN 208306847 U

1.一种儿童三轮车,所述儿童三轮车构成如下:车架(1)、前支架(2)、后支架(3)、前轮(4)、后轮(5)、车把手(6);其中,所述前支架(2)和后支架(3)分别连接于车架(1)的前端和后端,前轮(4)和车把手(6)分别连接于前支架(2)的下端和上端,后轮(5)连接于后支架(3)的下端;其特征在于:所述儿童三轮车还包括车座(7)、转向把手(8)、转向杆(9)、联动杆、照明灯(14)、音乐播放器(15)和车筐(16);所述车架(1)上侧面设置有滑槽,车座(7)的下端通过滑槽与车架(1)滑动连接,转向把手(8)通过转向杆(9)和联动杆与前支架(2)相连接,所述转向杆(9)为可伸缩结构杆,所述车筐(16)的后端固定连接在前支架(2)上,照明灯(14)固定连接在前支架(2)上,所述照明灯(14)的显示指数为90,音乐播放器(15)固定连接在车架(1)上。

2.按照权利要求1所述儿童三轮车,其特征在于:所述儿童三轮车还包括:太阳能板(10)、蓄电池(11)、驱动器(12)和驱动开关(13);所述太阳能板(10)固定连接在车筐(16)上,太阳能板(10)与蓄电池(11)构成电连接,驱动器(12)通过驱动开关(13)与蓄电池(11)构成电连接,驱动开关(13)位于转向把手(8)上。

3.按照权利要求2所述儿童三轮车,其特征在于:所述前轮(4)上设置有离合器(17)。

4.按照权利要求3所述儿童三轮车,其特征在于:所述前轮(4)的直径比后轮(5)的直径小1cm-5cm。

5.按照权利要求4所述儿童三轮车,其特征在于:所述前轮(4)和后轮(5)上均设置有反光条(18)。

一种儿童三轮车

技术领域

[0001] 本实用新型涉及三轮车的结构设计和应用技术领域，特别提供了一种儿童三轮车。

背景技术

[0002] 儿童三轮车作为一种儿童休闲娱乐工具，深受广大家长和儿童的喜欢。目前，儿童三轮车已经不再是简单的代步工具了，家长和儿童对其期待也逐渐提高，但是，目前儿童三轮车缺乏趣味性和功能性。

[0003] 人们迫切希望获得一种技术效果优良的儿童三轮车。

实用新型内容

[0004] 本实用新型的目的是提供一种儿童三轮车。

[0005] 所述儿童三轮车构成如下：车架1、前支架2、后支架3、前轮4、后轮5、车把手6；其中，所述前支架2和后支架3分别连接于车架1的前端和后端，前轮4和车把手6分别连接于前支架2的下端和上端，后轮5连接于后支架3的下端；所述儿童三轮车还包括车座7、转向把手8、转向杆9、联动杆、照明灯14、音乐播放器15和车筐16；所述车架1上侧面设置有滑槽，车座7的下端通过滑槽与车架1滑动连接，利用滑槽，车座7可以在车架1上前后滑动，满足不同年龄和不同身高的儿童使用。转向把手8通过转向杆9和联动杆与前支架2相连接，利用转向把手8，陪护人能够调整儿童车前进方向，保证儿童使用三轮车的安全性和方便性。所述转向杆9为可伸缩结构杆，满足不同身高陪护人的使用需求。所述车筐16的后端固定连接在前支架2上，用于放置儿童出行的玩具和用品等，实用性强，照明灯14固定连接在前支架2的上，所述照明灯14的显示指数为90，利用照明灯14有效还原物体本身的色彩，满足黑暗条件下使用三轮车，音乐播放器15固定连接在车架1上，利用音乐播放器15能够播放儿歌，增加使用的乐趣。

[0006] 所述儿童三轮车还包括：太阳能板10、蓄电池11、驱动器12和驱动开关13；所述太阳能板10固定连接在车筐16上，太阳能板10与蓄电池11构成电连接，驱动器12通过驱动开关13与蓄电池11构成电连接，驱动开关13位于转向把手8上，当儿童不愿意自己骑行，或者当上坡时，儿童骑行困难时，陪护人可以按下驱动开关13按钮，驱动器驱动前轮4和后轮5向前转动。

[0007] 所述前轮4上设置有离合器17。

[0008] 所述前轮4的直径比后轮5的直径小1cm-5cm。有利于维持车整体的稳定性。

[0009] 所述前轮4和后轮5上均设置有反光条18。增加骑车的乐趣性和安全性。

[0010] 本实用新型所述儿童三轮车增加了电动驱动装置，当儿童不愿意自己骑行或者骑行困难时，利用驱动装置驱动三轮车前行。增加了照明灯和音乐播放器，满足黑暗条件下使用同时增加使用的乐趣。座椅和车架之间增加滑槽，满足不同年龄和不同身高的儿童使用，具有较为巨大的经济价值和社会价值。

附图说明

[0011] 图1为儿童三轮车结构示意图。

具体实施方式

[0012] 实施例1

[0013] 所述儿童三轮车构成如下：车架1、前支架2、后支架3、前轮4、后轮5、车把手6；其中，所述前支架2和后支架3分别连接于车架1的前端和后端，前轮4和车把手6分别连接于前支架2的下端和上端，后轮5连接于后支架3的下端；所述儿童三轮车还包括车座7、转向把手8、转向杆9、联动杆、照明灯14、音乐播放器15和车筐16；所述车架1上侧面设置有滑槽，车座7的下端通过滑槽与车架1滑动连接，利用滑槽，车座7可以在车架1上前后滑动，满足不同年龄和不同身高的儿童使用。转向把手8通过转向杆9和联动杆与前支架2相连接，利用转向把手8，陪护人能够调整儿童车前进方向，保证儿童使用三轮车的安全性和方便性。所述转向杆9为可伸缩结构杆，满足不同身高陪护人的使用需求。所述车筐16的后端固定连接在前支架2上，用于放置儿童出行的玩具和用品等，实用性强，照明灯14固定连接在前支架2的上，所述照明灯14的显示指数为90，利用照明灯14有效还原物体本身的色彩，满足黑暗条件下使用三轮车，音乐播放器15固定连接在车架1上，利用音乐播放器15能够播放儿歌，增加使用的乐趣。

[0014] 所述儿童三轮车还包括：太阳能板10、蓄电池11、驱动器12和驱动开关13；所述太阳能板10固定连接在车筐16上，太阳能板10与蓄电池11构成电连接，驱动器12通过驱动开关13与蓄电池11构成电连接，驱动开关13位于转向把手8上，当儿童不愿意自己骑行，或者当上坡时，儿童骑行困难时，陪护人可以按下驱动开关13按钮，驱动器驱动前轮4和后轮5向前转动。

[0015] 所述前轮4上设置有离合器17。

[0016] 所述前轮4的直径比后轮5的直径小1cm-5cm。有利于维持车整体的稳定性。

[0017] 所述前轮4和后轮5上均设置有反光条18。增加骑车的乐趣性和安全性。

[0018] 所述儿童三轮车增加了电动驱动装置，当儿童不愿意自己骑行或者骑行困难时，利用驱动装置驱动三轮车前行。增加了照明灯和音乐播放器，满足黑暗条件下使用同时增加使用的乐趣。座椅和车架之间增加滑槽，满足不同年龄和不同身高的儿童使用，具有较为巨大的经济价值和社会价值。

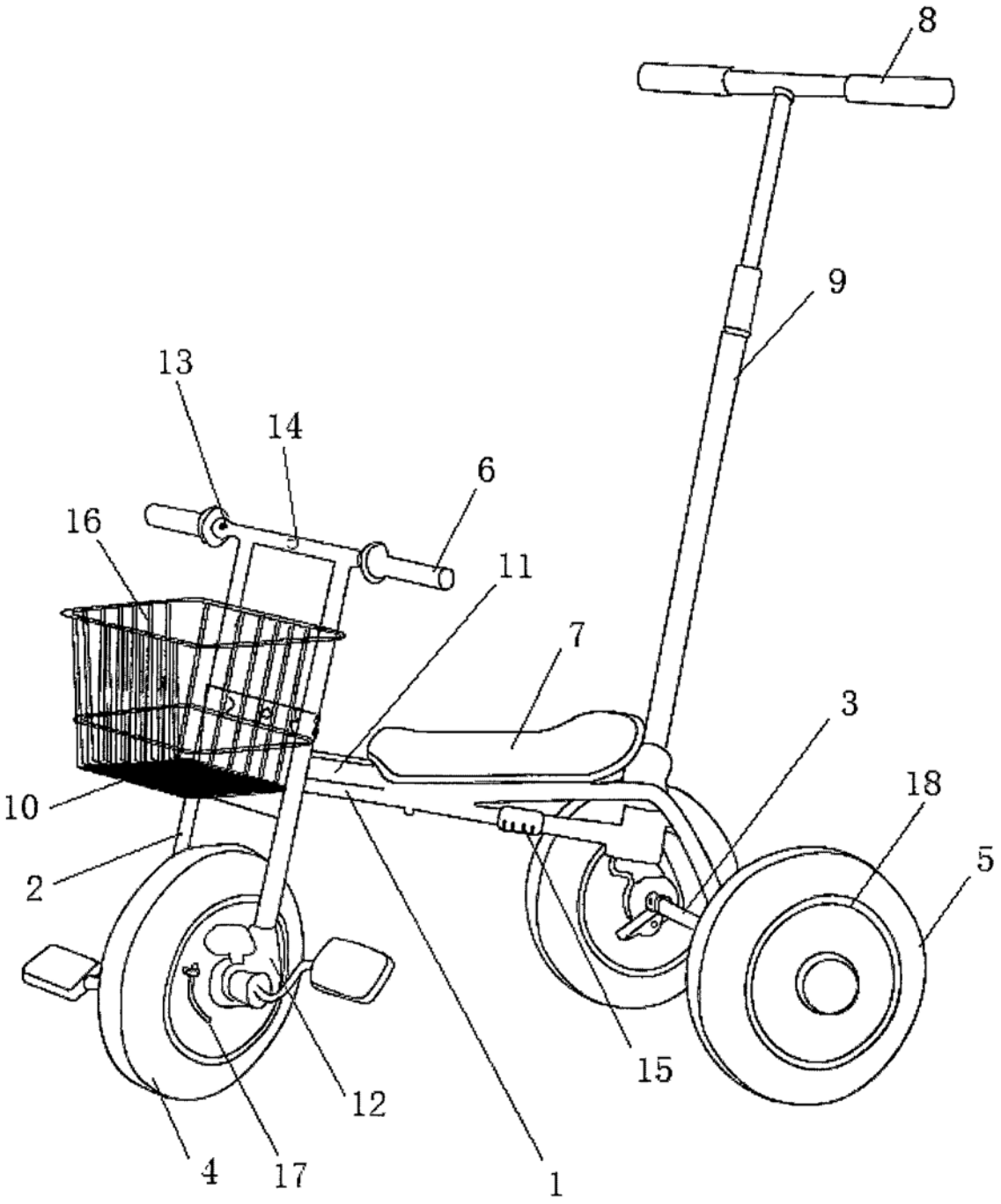

图1