Союз Советских Социалистических Республик

Государственный комитет СССР по делам изобретений и открытий

ОПИСАНИЕ ИЗОБРЕТЕНИЯ

К АВТОРСКОМУ СВИДЕТЕЛЬСТВУ

(11) 785175

(61) Дополнительное к авт. свид-ву —

(22) Заявлено 03.11.78 (21) 2681081/29-11

с присоединением заявки № —

(23) Приоритет —

Опубликовано 07.12.80. Бюллетень № 45

Дата опубликования описания 17.12.80

(51) М. Кл.³ B 66 C 1/62

(53) УДК 621.86.061 (088.8)

(72) Авторы изобретения Ю. П. Белявин, В. А. Ильин и Г. М. Шифрин

(71) Заявитель —

(54) ГРУЗОВАЯ ПОДВЕСКА

1

Изобретение относится к подъемно-транспортному оборудованию, а именно к грузовым подвескам.

Известна грузовая подвеска, содержащая корпус с пазом и проушиной и зажимной элемент, выполненный в виде подвижного от винта ползуна [1].

Недостатком грузовой подвески является ненадежная ее фиксация на несимметричном профиле полособульба.

Цель изобретения — обеспечение надежной ее фиксации на несимметричном профиле полособульба.

Указанная цель достигается тем, что рабочая поверхность ползуна раздвоена под прямым углом, а ось перемещения ползуна перпендикулярна внутренней наклонной поверхности несимметричного профиля полособульба.

На фиг. 1 показана грузовая подвеска; на фиг. 2 — вид А фиг. 1; на фиг. 3 — схема крепления грузовой подвески к горизонтальному набору полособульб; на фиг. 4 — схема крепления грузовой подвески к вертикальному набору полособульб.

Грузовая подвеска содержит корпус 1 с фигурным пазом 2 и проушиной 3 для присоединения к грузу. В корпусе 1 выполнено

2

гнездо, в котором установлен профилированный ползун 4 с внутренней резьбой и рабочей поверхностью 5, раздвоенной под прямым углом.

Ползун 4 жестко связан с винтом 6, а в пазах корпуса 1 и ползуна 4 размещена шпонка 7, удерживаемая винтом 8. При этом ось перемещения ползуна 4 перпендикулярна внутренней наклонной поверхности 9 несимметричного профиля полособульба 10, а рабочая поверхность 5 ползуна 4 охватывает полособульб 10 с двух сторон.

Грузовая подвеска работает следующим образом.

Для закрепления на наборе полособульб 10 груза с помощью грузовой подвески перед ее установкой на профиль полособульба 10 ползун 4 убирают внутрь гнезда корпуса 1, вращая винт 6 и освобождая тем самым паз 2 корпуса 1 для размещения в нем головки профиля полособульба 10.

После установки грузовой подвески на профиль полособульба 10 вращением винта 6 выдвигают ползун 4 до упора рабочей поверхности 5 в плоскости профиля полособульба 10. При движении ползуна 4 шпонка 7 предохраняет его от вращения, а при работе грузовой подвески шпонка 7 пре-

пятствует его скручиванию и повороту на полособульбе 10, когда нагрузка направлена вдоль него.

При приложении рабочей нагрузки к грузовой подвеске в направлении вдоль профиля полособульба 10 происходит перекос рабочей поверхности 5 ползуна 4 по отношению к пазу 2, в результате чего исключается смещение грузовой подвески вдоль профиля полособульба 10 . Поэтому при креплении грузовой подвески с грузом на горизонтальном или вертикальном наборе полособульб не требуется сильной затяжки винта 6.

Для освобождения грузовой подвески от профиля полособульба 10 вращением винта 6 ползун 4 убирают внутрь гнезда корпуса 1 и освобождают паз 2. Затем грузовую подвеску снимают с профиля полособульба 10.

Формула изобретения

Грузовая подвеска, содержащая корпус с пазом и проушиной и зажимной элемент, выполненный в виде подвижного от винта ползуна, *отличающаяся* тем, что, с целью обеспечения надежности ее фиксации на несимметричном профиле полособульба, рабочая поверхность ползуна раздвоена под прямым углом, а ось перемещения ползуна перпендикулярна внутренней наклонной поверхности несимметричного профиля полособульба.

Источники информации,
принятые во внимание при экспертизе

1. Патент ФРГ № 1126098, кл. 35 в 6/05, 1958 (прототип).

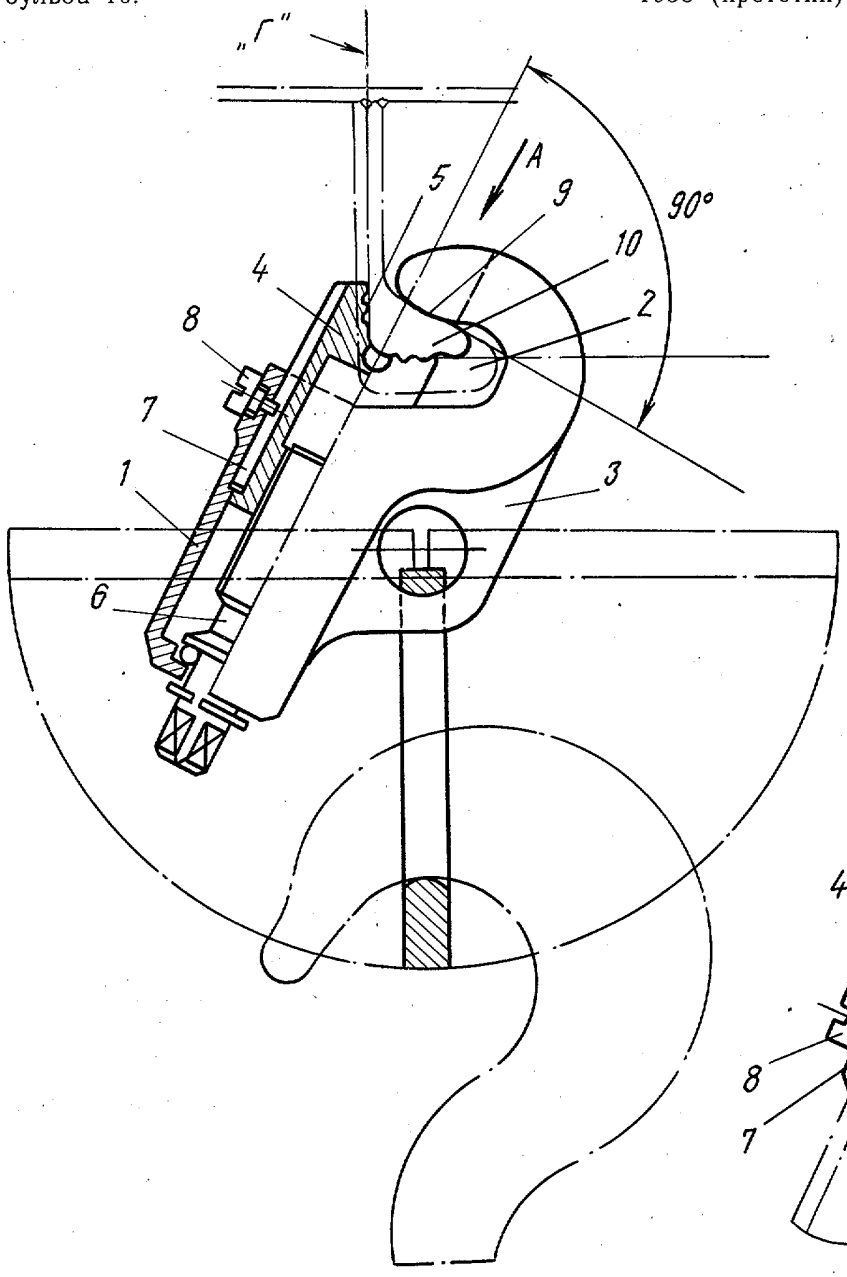

Фиг.1

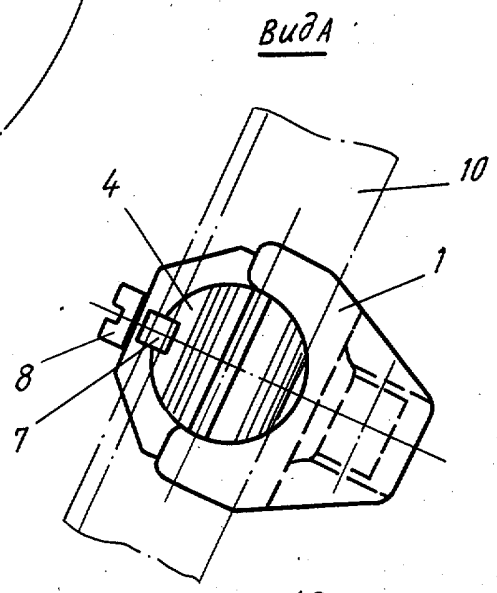

Фиг.2

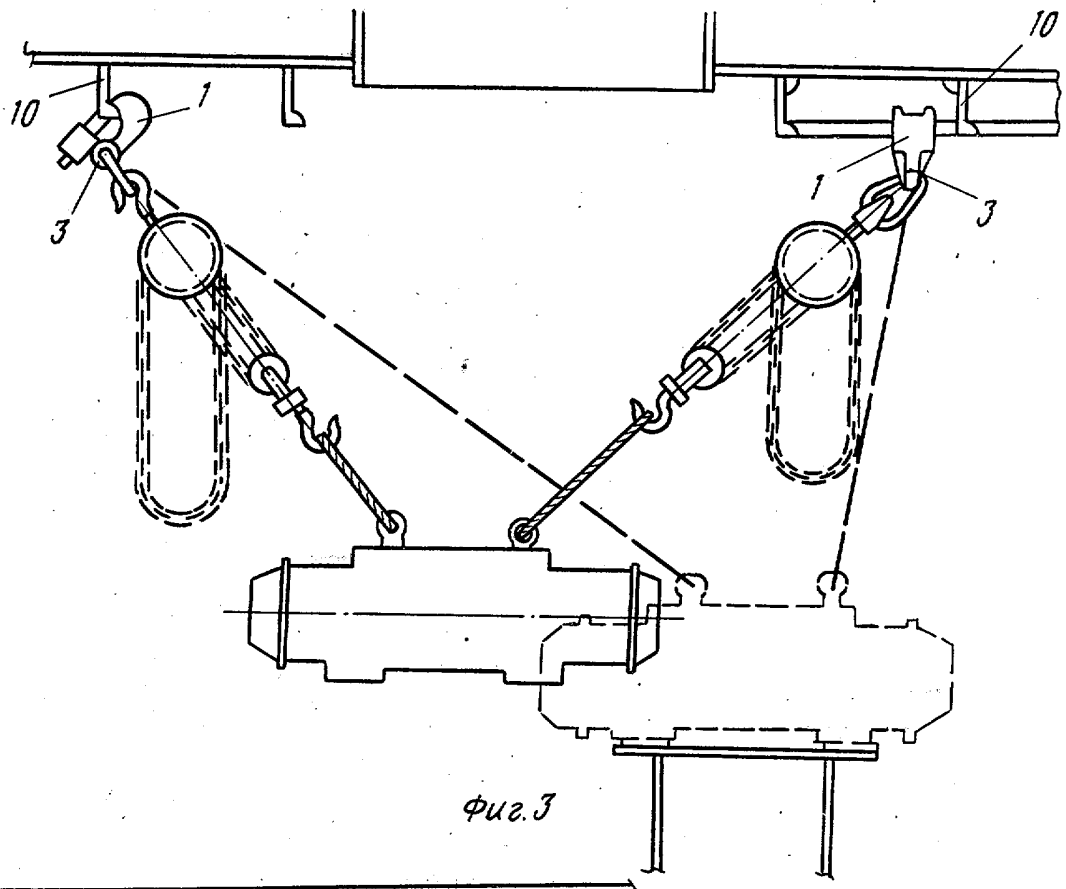

Фиг. 3

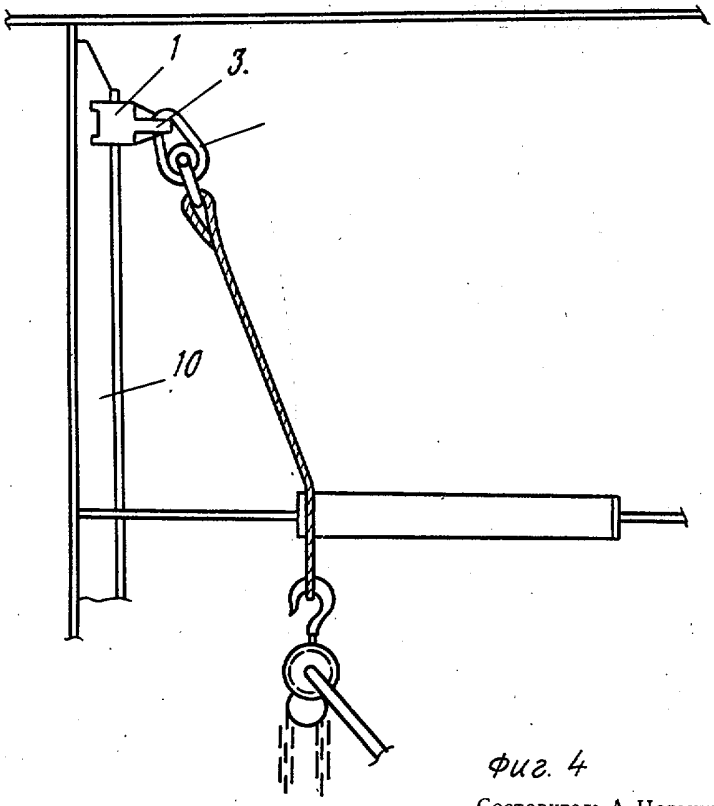

Фиг. 4

Составитель А. Нарышкина
Редактор Г. Бельская
Техред А. Бойкас
Корректор Ю. Макаренко
Заказ 8740/18
Тираж 932
Подписное
ВНИИПИ Государственного комитета СССР
по делам изобретений и открытий
113035, Москва, Ж—35, Раушская наб., д. 4/5
Филиал ППП «Патент», г. Ужгород, ул. Проектная, 4