[19]中华人民共和国国家知识产权局

[51]Int.Cl[7]
A01D 69/06
A01D 47/00

[12]实用新型专利说明书

[21] ZL 专利号 99211921.9

[45]授权公告日 2000 年 7 月 12 日

[11]授权公告号 CN 2386613Y

[22]申请日 1999.6.1 [24]颁证日 2000.6.24

[73]专利权人 杨庆华

地址 155811 黑龙江省友谊县红兴隆机械厂

[72]设计人 杨庆华 张安府

[21]申请号 99211921.9

[74]专利代理机构 小松专利事务所

代理人 洪善信

权利要求书 1 页 说明书 2 页 附图页数 2 页

[54]实用新型名称 割晒机

[57]摘要

一种与中型轮式拖拉机配套的割晒机，主要由传动装置、悬挂装置和割台总成 三部分组成，传动装置中具有皮带轮(20)，且该皮带轮(20)上的三角 皮带的另一端套在曲轴皮带轮(34)上，因此大大缩短了传动距离，不但简 化了结构，而且提高了传动效率和可靠性。本实用新型还具有割幅宽和液压提 升操作方便灵活的优点。

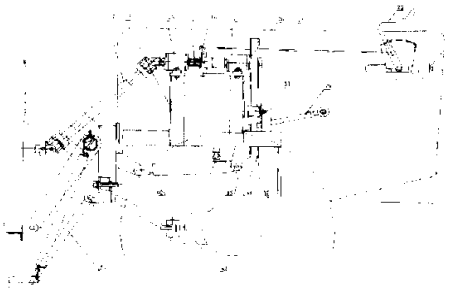

ISSN1008-4274

权　利　要　求　书

1、一种与中型轮式拖拉机配套的割晒机，主要由传动装置、悬挂装置和割台总成三部分组成，其特征在于：所说的传动装置包括皮带轮(20)、轴座(17)、离合器(16)、轴座(15)、离合器支架(13)、传动轴(14)和十字轴总成(12)，其中：皮带轮(20)上的三角皮带的另一端套在拖拉机发动机的曲轴皮带轮(34)上；所说的悬挂装置由摇臂(2)、拉簧(3)、轮轴座(4)、前悬架(8)、油管(29)、侧油缸架(35)、油缸(40)、下悬耳组合(43)和下摇臂(51)组成，油缸(40)的油管(29)与拖拉机上的液压泵和控制系统相接。

2、根据权利要求1所述的割晒机，其特征在于：所说的割台总成的割台宽度L=2.5～3.2米。

说　明　书

割 晒 机

本实用新型涉及农机具，特别是一种与拖拉机配套使用的稻麦割晒机。

现有的与拖拉机配套的割晒机都是由拖拉机后部的动力输出驱动，由于与前面的割台距离远，因此造成结构复杂，且其割台的宽度都比较小，一般只有 1.5 ~ 2.0 米。

本实用新型的目的即在于针对上述现有技术所存在的缺点和不足，包括动力输出距离远，结构复杂以及割台宽度比较小等方面的问题，而提供一种采用曲轴皮带轮前驱动的、割幅较宽的割晒机。

本实用新型的目的是通过以下技术方案来实现的：

一种与中型轮式拖拉机配套的割晒机，主要由传动装置、悬挂装置和割台总成三部分组成，所说的传动装置包括皮带轮(20)、轴座(17)、离合器(16)、轴座(15)、离合器支架(13)、传动轴(14)和十字轴总成(12)，其中：皮带轮(20)上的三角皮带的另一端套在拖拉机发动机的曲轴皮带轮(34)上；所说的悬挂装置由摇臂(2)、拉簧(3)、轮轴座(4)、前悬架(8)、油管(29)、侧油缸架(35)、油缸(40)、下悬耳组合(43)和下摇臂(51)组成，油缸(40)的油管(29)与拖拉机上的液压泵和控制系统相接。所说的割台总成的割台宽度 L=2.5 ~ 3.2 米。

本实用新型具有以下优点和效果：

1、由于传动装置是通过曲轴皮带轮驱动的，因此大大缩短了传动距离，不但简化了结构，而且提高了传动效率和可靠性。

2、由于采取液压提升装置，因此使割台的操纵更加方便灵活。

3、与现有的与中型轮式拖拉机配套的割晒机相比，本实用新型的割晒机具有割幅较宽的优点。

附图的图面说明如下：

图 1 是本实用新型的割晒机安装示意图

图 2 是割台总成的俯视示意图

下面结合附图和实施例作进一步说明：

图 1 所示，本实用新型是一种与中型轮式拖拉机配套的割晒机，它主要由传动装置、悬挂装置和割台总成三部分组成，图 1 中的双点画线表示拖拉

机外壳和前轮，上述的传动装置包括皮带轮 20 、轴座 17 、离合器 16 、轴座 15 、离合器支架 13 、传动轴 14 和十字轴总成 12 ，从图中可以很清楚地看到皮带轮 20 上套有三角带，该三角带的另一端套在拖拉机发动机的曲轴皮带轮 34 上，工作时曲轴皮带轮 34 通过三角带带动皮带轮 20 （中间有张紧轮 31 ），皮带轮 20 通过与它紧固在一起的轴传动到传动轴 14 ，中间装有牙嵌式的离合器 16 ，离合器 16 上装有拉杆 21 和手柄 22 ，司机可以通过手柄 22 来操纵离合器 16 的离合，传动轴 14 通过十字轴总成 12 传动割台总成 1 的变速箱，并通过该变速箱带动链轮和链条。上述的悬挂装置由摇臂 2 、拉簧 3 、轮轴座 4 、前悬架 8 、油管 29 、侧油缸架 35 、油缸 40 、下悬耳组合 43 和下摇臂 51 组成，其中最主要的是通过油缸 40 来使前悬架 8 提起和放下，油缸 40 的油管 29 与拖拉机上的液压泵和控制系统相接。

图 2 所示是割台总成 1 的俯视图，它和现有的割台结构基本相同，也包括变速箱、传动链、链轮、扶禾器和刀片等，这里不予详述，其特点主要在割台的宽度较一般割台宽，图中的割台宽度 L=2.5 ~ 3.2 米。

说 明 书 附 图

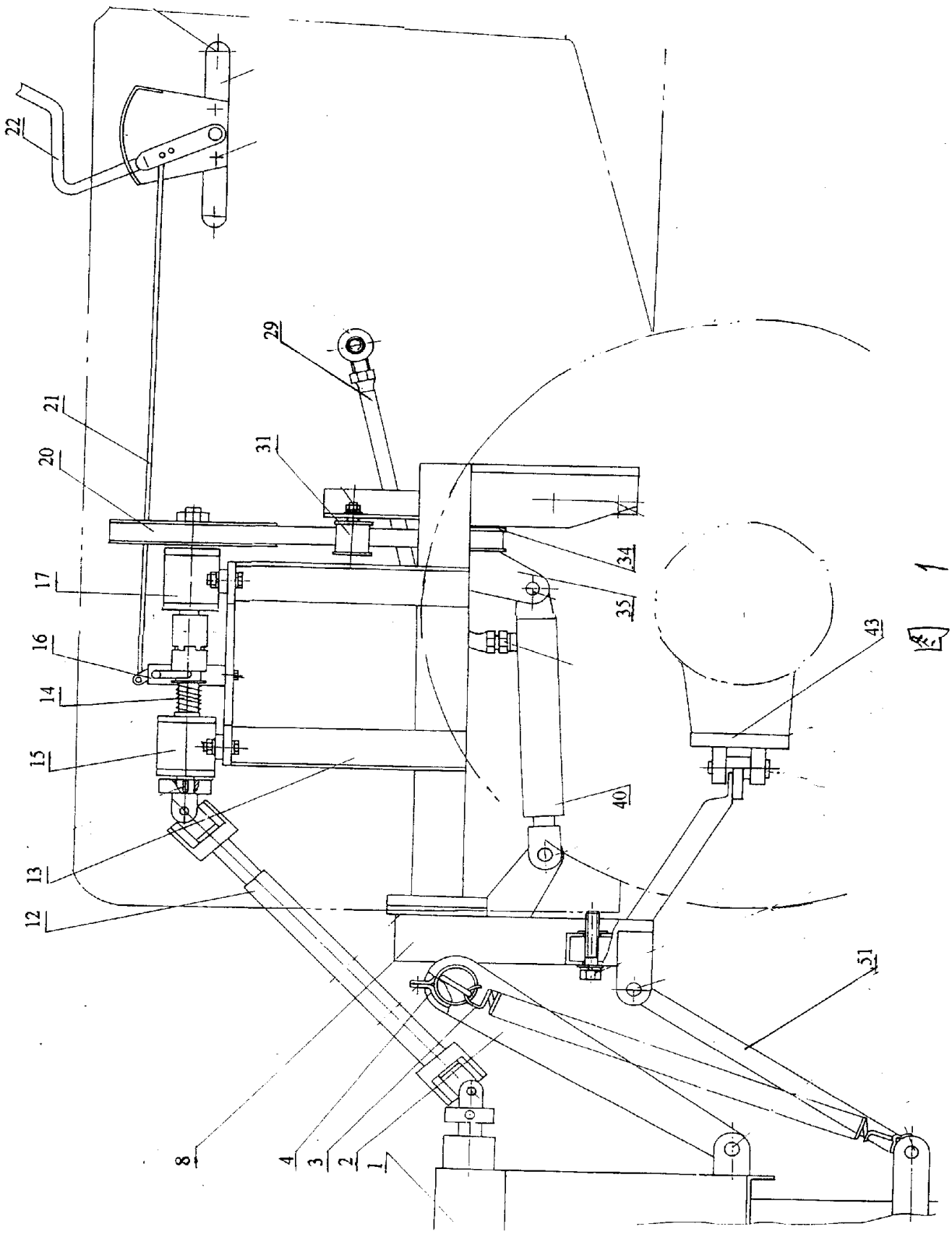

图 1

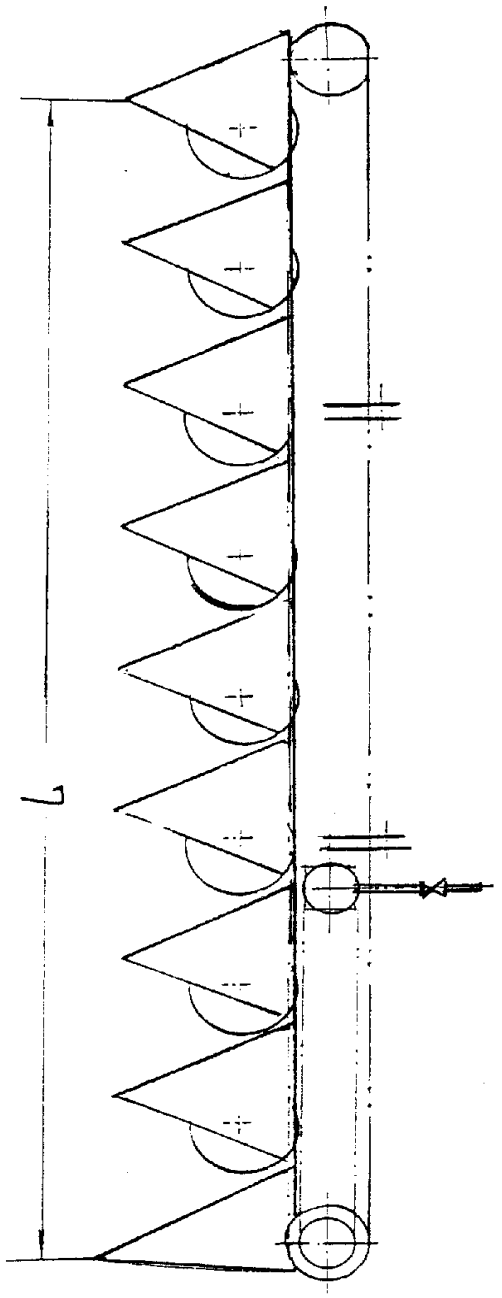

図 2