(19)中华人民共和国国家知识产权局

(12)实用新型专利

(10)授权公告号 CN 201451448 U
(45)授权公告日 2010.05.12

(21)申请号 200920008802.1

(22)申请日 2009.03.03

(73)专利权人 大连大学
地址 116622 辽宁省大连市经济技术开发区
学府大街10号
专利权人 王桂萱
赵杰

(72)发明人 王桂萱 赵杰 孙铁山

(51)Int.Cl.
A41D 13/00(2006.01)
A41D 13/01(2006.01)
A41D 13/012(2006.01)

权利要求书 1 页 说明书 1 页 附图 2 页

(54)实用新型名称

多功能防灾服

(57)摘要

本实用新型提供一种多功能防灾服，采用阻燃防水面料缝制而成，在前胸和后背处设有夹层，夹层同样采用阻燃防水面料，里面充填高强PE聚乙烯，防灾服外表面贴有荧光条，可起到安全警世作用。该衣服具有防水、防火防寒功能，同时具有防冲击功能，洪水来临时，还可充当临时救生衣，可应用于消防、洪水、地震等突发应急情况，其经济效益和社会效益巨大。

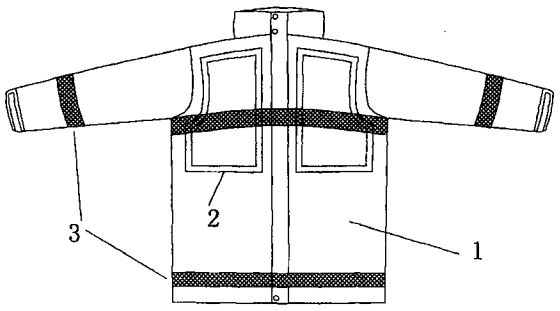

CN 201451448 U

1. 一种新型多功能防灾服，其特征在于由上衣、裤子和帽子组成，均采用阻燃防水面料缝制而成。

2. 根据权利要求 1 所述的多功能防灾服，其特征是：夹层采用阻燃防水面料，前胸和后背夹有高强 PE 聚乙烯垫。

3. 根据权利要求 1 所述的多功能防灾服，其特征是：防灾服外表面贴有荧光条。

多功能防灾服

技术领域

[0001] 本实用新型涉及一种新型防灾服，尤其涉及一种既能够防火防水，又具备防寒保暖功能，同时在洪水灾害发生时，提供用于临时救生衣功能的防灾服。

背景技术

[0002] 目前，全球正进入“突发公共事件高发期”。公众对紧急事件的防范意识还不足，当危机不期而至时，如遭遇如火灾、洪水、地震、空袭、海啸等突发事件时，通常对应急物品准备不足，导致束手无策。

发明内容

[0003] 为了提高公众的防灾能力，本实用新型提供一种多功能防灾服，该衣服具有防水、防火防寒功能，同时具有防冲击功能，洪水来临时，还可充当临时救生衣，可应用于消防、洪水、地震等突发应急情况。

[0004] 本实用新型解决其技术问题所采用的技术方案是：防灾服由上衣、裤子和帽子组成，采用阻燃防水面料缝制而成，在前胸和后背处设有夹层，夹层同样采用阻燃防水面料，里面充填高强 PE 聚乙烯，该材料质量轻，强度高，韧性好，起到防寒保温作用，同时防冲击，具备救生衣功能。防灾服外表面贴有荧光条，可起到安全警世作用。

[0005] 由此，组成一套多功能防灾服，该多功能防灾服可充当防火服、雨衣、救生衣。可广泛推广到消防、防洪、抗震等防灾领域。其经济效益和社会效益巨大。

附图说明

[0006] 下面结合附图和实施例对本实用新型进一步说明。

[0007] 附图 1 是本实用新型的防灾服上衣的正面视图。(1) 为阻燃防水面料，(2) 为防灾服前胸夹层，内部充填高强 PE 聚乙烯，(3) 为防灾服外表面的荧光条。

[0008] 附图 2 是本实用新型的防灾服上衣的背面视图。(1) 为阻燃防水面料，(4) 为防灾服后背夹层，内部充填高强 PE 聚乙烯，(3) 为防灾服外表面的荧光条，(5) 为衣领夹，里面夹有帽子。

[0009] 附图 3 为是本实用新型的防灾服上衣的背面视图。(6) 为衣领夹内的帽子。

[0010] 附图 4 为是本实用新型的防灾服的裤子正面视图，(3) 为裤子外表面的荧光条。

具体实施方式：

[0011] 在以上附图中，多功能防灾服上衣和裤子采用阻燃防水面料 (1) 缝制而成，在前胸和后背处设有夹层 (2) 和夹层 (4)，夹层同样采用阻燃防水面料，里面充填高强 PE 聚乙烯，该材料质量轻，强度高，韧性好，起到防寒保温作用，同时防冲击，由于质量轻，还可临时起到救生衣功能。防灾服外表面贴有荧光条 (3)，可起到安全警世作用。衣领夹 (5) 内夹有帽子 (6)，同样采用阻燃防水面料，起到防火防水功能。

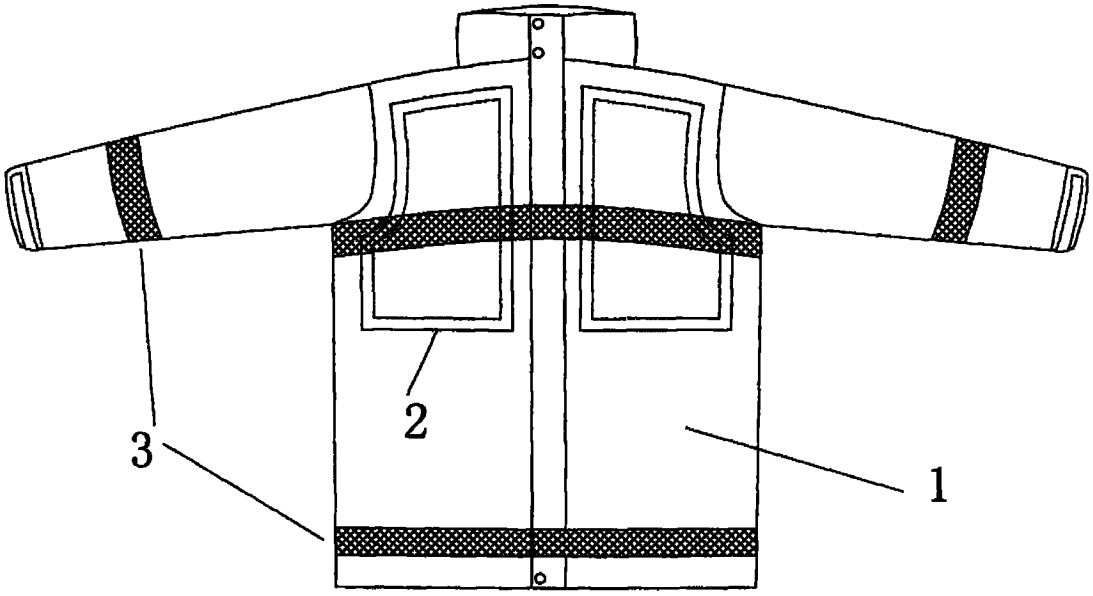

图 1

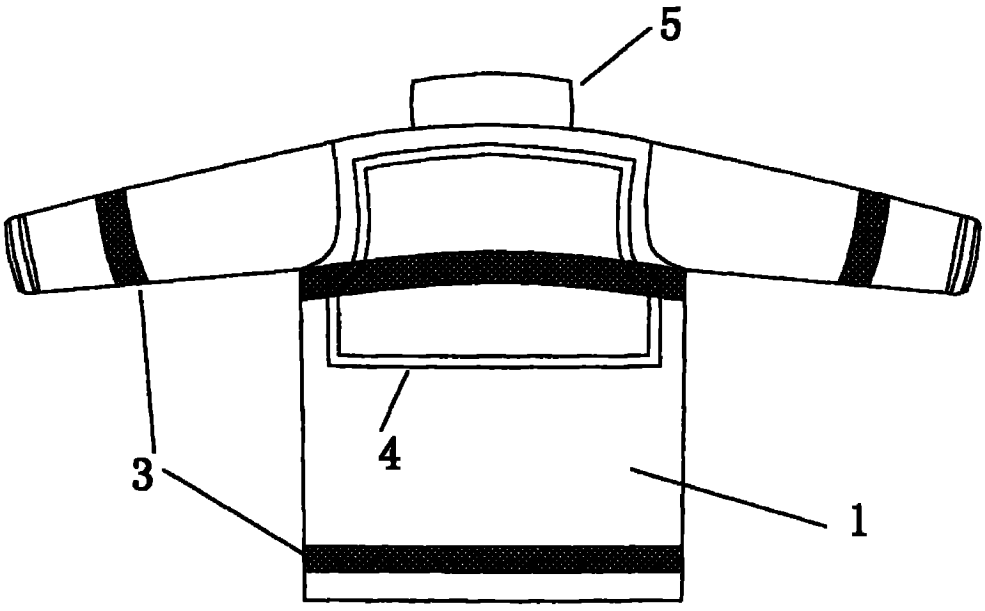

图 2

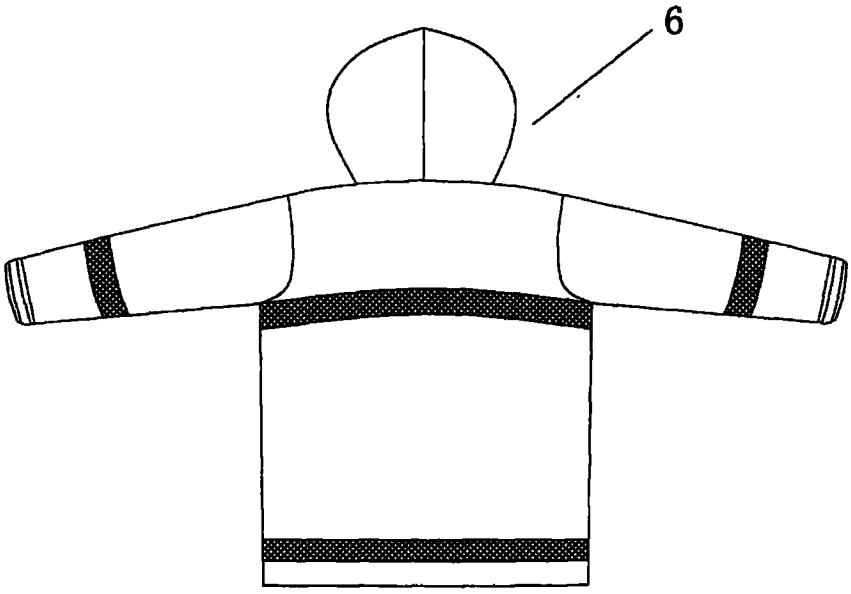

图 3

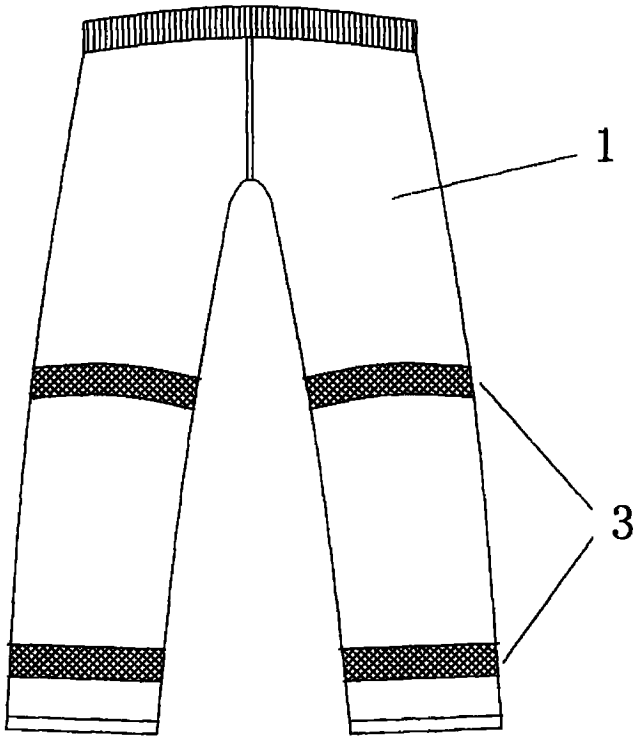

图 4