(19)中华人民共和国国家知识产权局

(12)实用新型专利

(10)授权公告号 CN 204481233 U
(45)授权公告日 2015.07.15

(21)申请号 201520034299.2

(22)申请日 2015.01.19

(73)专利权人 东莞杰思实业有限公司
地址 523925 广东省东莞市虎门镇北栅东坊东翔路 22 号

(72)发明人 王刚

(51)Int.Cl.
H01R 13/629(2006.01)
H01R 27/02(2006.01)
H01R 12/71(2011.01)

权利要求书1页 说明书3页 附图5页

(54)实用新型名称

卡用托盘

(57)摘要

本实用新型公开了一种卡用托盘，包括：一托盘体，托盘体具有一板体，板体具有上表面和下表面，板体两侧分别具有向下延伸形成的侧壁，所述两侧壁分别相向弯折延伸形成一挡壁，挡壁与板体的下表面之间形成有第一卡槽，用以收容第一电子卡；第一电子卡收容于第一卡槽时，两挡壁挡持于第一电子卡的下方且位于金手指之外的位置；板体的上表面还具有第二卡槽，用以收容第二电子卡。通过在板体的下表面设置第一卡槽，上表面设置第二卡槽，结构合理而紧凑，不仅能够同时放置两张电子卡，且还能减小卡用托盘的整体尺寸，再者第一卡槽的底部两侧还分别具有挡持在第一电子卡的下方两侧的挡壁，更能够有效地防止位于下方的第一电子卡掉出第一卡槽。

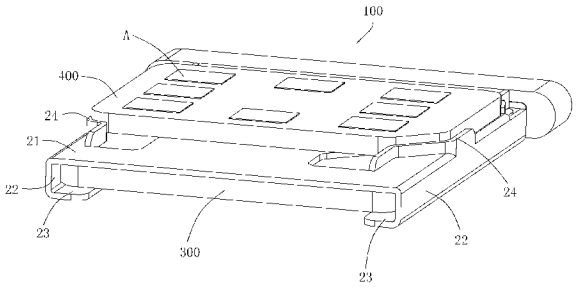

CN 204481233 U

1. 一种卡用托盘，其特征在于，包括：一托盘体，所述托盘体具有一板体，所述板体具有一上表面和一下表面，所述板体两侧分别具有一向下延伸形成的侧壁，所述两侧壁分别设有一相向弯折延伸形成的挡壁，所述两挡壁与所述板体的下表面之间形成有一第一卡槽，用以收容一第一电子卡；所述第一电子卡收容于所述第一卡槽时，具有金手指的一面朝下，所述两挡壁挡持于所述第一电子卡的金手指之外的位置；所述板体的上表面具有一第二卡槽，用以收容一第二电子卡，所述第二电子卡收容于所述第二卡槽时，具有金手指的一面朝上。

2. 如权利要求 1 所述的卡用托盘，其特征在于：所述第一卡槽沿所述板体呈前后方向设置，所述第一卡槽前端具有一插接口，所述第一电子卡从所述插接口前端向后插入所述第一卡槽。

3. 如权利要求 1 或 2 所述的卡用托盘，其特征在于：所述板体由金属材料制成，所述第二卡槽具有多个限位所述第二电子卡侧边的限位部，所述限位部自所述板体向上延伸形成。

4. 如权利要求 3 所述的卡用托盘，其特征在于：所述限位部因所述板体向上撕裂形成。

5. 如权利要求 1 或 2 所述的卡用托盘，其特征在于：所述板体的上表面还具有一第三卡槽，用以收容一第三电子卡，所述第三电子卡收容于所述第三卡槽时，具有金手指的一面朝上，所述第二卡槽和所述第三卡槽部分重合。

6. 如权利要求 5 所述的卡用托盘，其特征在于：所述第一电子卡为 Micro SIM 卡，所述第二电子卡为 Nano SIM 卡，所述第三电子卡为 Micro SD 卡。

7. 一种卡用托盘，其特征在于，包括：一托盘体，所述托盘体具有一板体，所述板体具有一上表面和一下表面，所述板体的下表面具有一收容第一电子卡的第一卡槽，所述第一卡槽的底部两侧分别具有一挡持在所述第一电子卡的下方两侧的挡壁，所述板体的上表面具有一收容第二电子卡的第二卡槽，所述第一电子卡具有金手指的一面向下地收容于所述第一卡槽内，所述第二电子卡具有金手指的一面向上地收容于所述第二卡槽内。

8. 如权利要求 7 所述的卡用托盘，其特征在于：所述第一卡槽沿所述板体呈前后方向设置，所述第一卡槽前端具有一插接口，所述第一电子卡从所述插接口前端向后插入所述第一卡槽。

9. 如权利要求 7 或 8 所述的卡用托盘，其特征在于：所述板体呈平板状，由金属材料制成，所述挡壁自所述板体一体弯折延伸形成，所述第二卡槽具有多个限位所述第二电子卡侧边的限位部，所述限位部自所述板体一体向上延伸形成。

10. 如权利要求 7 或 8 所述的卡用托盘，其特征在于：所述板体的上表面还具有一第三卡槽，用以收容一第三电子卡，所述第三电子卡收容于所述第三卡槽时，具有金手指的一面朝上，所述第二卡槽和所述第三卡槽部分重合。

卡用托盘

技术领域

[0001] 本实用新型涉及卡连接器技术领域，尤其涉及一种卡连接器的卡用托盘。

背景技术

[0002] 卡连接器是安装于手机等便携式电子设备内的一种电连接器，可实现电子卡与手机等便携式电子设备之间的讯号传输，将电子卡放置于卡连接器内时，为了便于用户的放置，一般会设置有托盘，而当前的托盘结构要么只能放置一张电子卡，要么即使能同时放置两张电子卡，但供两张电子卡放置的位置，大多并排设于同一表面上，致使托盘的整体尺寸较大且浪费空间。

[0003] 因此，有必要研究一种新的卡用托盘以解决上述问题。

发明内容

[0004] 针对背景技术所面临的问题，本实用新型的目的在于提供一种卡用托盘，不仅能够同时放置两张电子卡，而且还能够有效减小卡用托盘的整体尺寸。

[0005] 为实现上述目的，本实用新型采用以下技术手段：

[0006] 一种卡用托盘，其特征在于，包括：一托盘体，所述托盘体具有一板体，所述板体具有一上表面和一下表面，所述板体两侧分别具有一向下延伸形成的侧壁，所述两侧壁分别相向弯折延伸形成一挡壁，所述挡壁与所述板体的下表面之间形成有一第一卡槽，用以收容一第一电子卡；所述第一电子卡收容于所述第一卡槽时，具有金手指的一面朝下，所述两挡壁挡持于所述第一电子卡的金手指之外的位置；所述板体的上表面具有一第二卡槽，用以收容一第二电子卡，所述第二电子卡收容于所述第二卡槽时，具有金手指的一面朝上。

[0007] 进一步，所述第一卡槽沿所述板体呈前后方向设置，所述第一卡槽前端具有一插接口，所述第一电子卡从所述插接口前端向后插入所述第一卡槽。

[0008] 进一步，所述板体由金属材料制成，所述第二卡槽具有多个限位所述第二电子卡侧边的限位部，所述限位部自所述板体向上延伸形成。

[0009] 进一步，所述限位部因所述板体向上撕裂形成。

[0010] 进一步，所述板体的上表面还具有一第三卡槽，用以收容一第三电子卡，所述第三电子卡收容于所述第三卡槽时，具有金手指的一面朝上，所述第二卡槽和所述第三卡槽部分重合。

[0011] 进一步，所述第一电子卡为Micro SIM卡，所述第二电子卡为Nano SIM卡，所述第三电子卡为Micro SD卡。

[0012] 一种卡用托盘，其特征在于，包括：一托盘体，所述托盘体具有一板体，所述板体具有一上表面和一下表面，所述板体的下表面具有一收容第一电子卡的第一卡槽，所述第一卡槽的底部两侧分别具有一挡持在所述第一电子卡的下方两侧的挡壁，所述板体的上表面具有一收容第二电子卡的第二卡槽，所述第一电子卡具有金手指的一面向下地收容于所述第一卡槽内，所述第二电子卡具有金手指的一面向上地收容于所述第二卡槽内。

[0013] 进一步，所述第一卡槽沿所述板体呈前后方向设置，所述第一卡槽前端具有一插接口，所述第一电子卡从所述插接口前端向后插入所述第一卡槽。

[0014] 进一步，所述板体呈平板状，由金属材料制成，所述挡壁自所述板体一体弯折延伸形成，所述第二卡槽具有多个限位所述第二电子卡侧边的限位部，所述限位部自所述板体一体向上延伸形成。

[0015] 进一步，所述板体的上表面还具有一第三卡槽，用以收容一第三电子卡，所述第三电子卡收容于所述第三卡槽时，具有金手指的一面朝上，所述第二卡槽和所述第三卡槽部分重合。

[0016] 与现有技术相比，本实用新型具有以下有益效果：

[0017] 本实用新型卡用托盘通过在所述板体的下表面设置第一卡槽，上表面设置第二卡槽，结构合理而紧凑，不仅能够同时放置两张电子卡，且还能有效减小卡用托盘的整体尺寸，从而减少空间浪费，再者所述第一卡槽的底部两侧还分别具有一挡持在所述第一电子卡的下方两侧的挡壁，更能够有效地防止位于下方的第一电子卡掉出所述第一卡槽。

[0018] 【附图说明】

[0019] 图 1 为本实用新型卡用托盘的立体示意图；

[0020] 图 2 为本实用新型卡用托盘的俯视图；

[0021] 图 3 为本实用新型第一电子卡插入第一卡槽时的示意图；

[0022] 图 4 为本实用新型卡用托盘承载第一电子卡和第二电子卡时的立体示意图；

[0023] 图 5 为本实用新型卡用托盘承载第一电子卡和第三电子卡时的立体示意图。

[0024] 具体实施方式的附图标号说明：

[0025]

卡用托盘 100	托盘盖 10	托盘体 20	板体 21
上表面 211	下表面 212	侧壁 22	挡壁 23
第一卡槽 30	插接口 31	第二卡槽 40	限位部 24
第三卡槽 50	第一电子卡 300	第二电子卡 400	第三电子卡 500
金手指 A			

[0026] 【具体实施方式】

[0027] 为便于更好的理解本实用新型的目的、结构、特征以及功效等，现结合附图和具体实施方式对本实用新型作进一步说明。

[0028] 请参阅图 1 至图 5，本实用新型卡用托盘 100 用于承载电子卡以将所述电子卡插入或退出卡连接器（未图示），包括一托盘盖 10 和一托盘体 20，所述托盘体 20 由金属材料制成，所述托盘盖 10 由绝缘材料制成并镶埋成型于所述托盘体 20 后端。

[0029] 所述托盘体 20 包括一板体 21，所述板体 21 呈平板状，所述板体 21 具有一上表面 211 和一下表面 212，所述板体 21 两侧分别具有一向下延伸形成的侧壁 22，所述两侧壁 22 分别相向弯折延伸形成一挡壁 23，所述挡壁 23 与所述板体 21 的下表面 212 之间形成有一第一卡槽 30，用以收容一第一电子卡 300，所述第一卡槽 30 沿所述板体 21 呈前后方向设置，所述第一卡槽 30 前端具有一插接口 31，所述第一电子卡 300 从所述插接口 31 前端向后插入所述第一卡槽 30，所述第一电子卡 300 插入收容于所述第一卡槽 30 时，具有金手指 A 的一面朝下，所述两挡壁 23 挡持于所述第一电子卡 300 的金手指 A 之外的位置，以防止所述第一电子卡 300 掉出所述第一卡槽 30，所述板体 21 的上表面 211 还具有一第二卡槽 40，

用以收容一第二电子卡 400，所述第二电子卡 400 收容于所述第二卡槽 40 时，具有金手指 A 的一面朝上。进一步地，所述板体 21 的上表面 211 还具有一第三卡槽 50，用以收容一第三电子卡 500，所述第三电子卡 500 收容于所述第三卡槽 50 时，具有金手指 A 的一面朝上，所述第二卡槽 40 和所述第三卡槽 50 部分重合，所述板体 21 的上表面 211 可选择地放置所述第二电子卡 400 或所述第三电子卡 500，所述板体 21 的上表面 211 具有多个构成所述第二卡槽 40 和所述第三卡槽 50 的限位部 24，所述第二电子卡 400 对应插入至所述第二卡槽 40 时，所述限位部 24 限位所述第二电子卡 400 的侧边，以将其定位于所述板体 21 的上表面 211 上，同样，所述第三电子卡 500 对应插入至所述第三卡槽 50 时，所述限位部 24 限位所述第三电子卡 500 的侧边，以将其定位于所述板体 21 的上表面 211 上，所述限位部 24 自所述板体 21 向上延伸形成，具体地，本使用新型中，所述限位部 24 因所述板体 21 向上撕裂形成，当然在其他实施例中，所述限位部 24 也可以是设于所述板体 21 上的其他限位结构。

[0030] 请参阅图 4，为所述卡用托盘 100 承载所述第一电子卡 300 和所述第二电子卡 400 时的示意图，图 5 为所述卡用托盘 100 承载所述第一电子卡 300 和所述第三电子卡 500 时的示意图，具体地，本实用新型中以所述第一电子卡 300 为 Micro SIM 卡，所述第二电子卡 400 为 Nano SIM 卡，所述第三电子卡 500 为 Micro SD 卡为例，当然不限于此，使用者可根据需求随意设计选择。

[0031] 相较于现有技术，本实用新型卡用托盘 100 通过在所述板体 21 的下表面 212 设置第一卡槽 30，上表面 211 设置第二卡槽 40，不仅能够同时放置两张电子卡，且能够有效减小卡用托盘 100 的整体尺寸，从而减少空间浪费，再者所述第一卡槽 30 的底部两侧还分别具有一挡持在所述第一电子卡 300 的下方两侧的挡壁 23，更能够有效地防止位于下方的第一电子卡 300 掉出所述第一卡槽 30，结构合理而紧凑。

[0032] 以上详细说明仅为本实用新型之较佳实施例的说明，非因此局限本实用新型的专利范围，所以，凡运用本创作说明书及图示内容所为的等效技术变化，均包含于本实用新型的专利范围内。

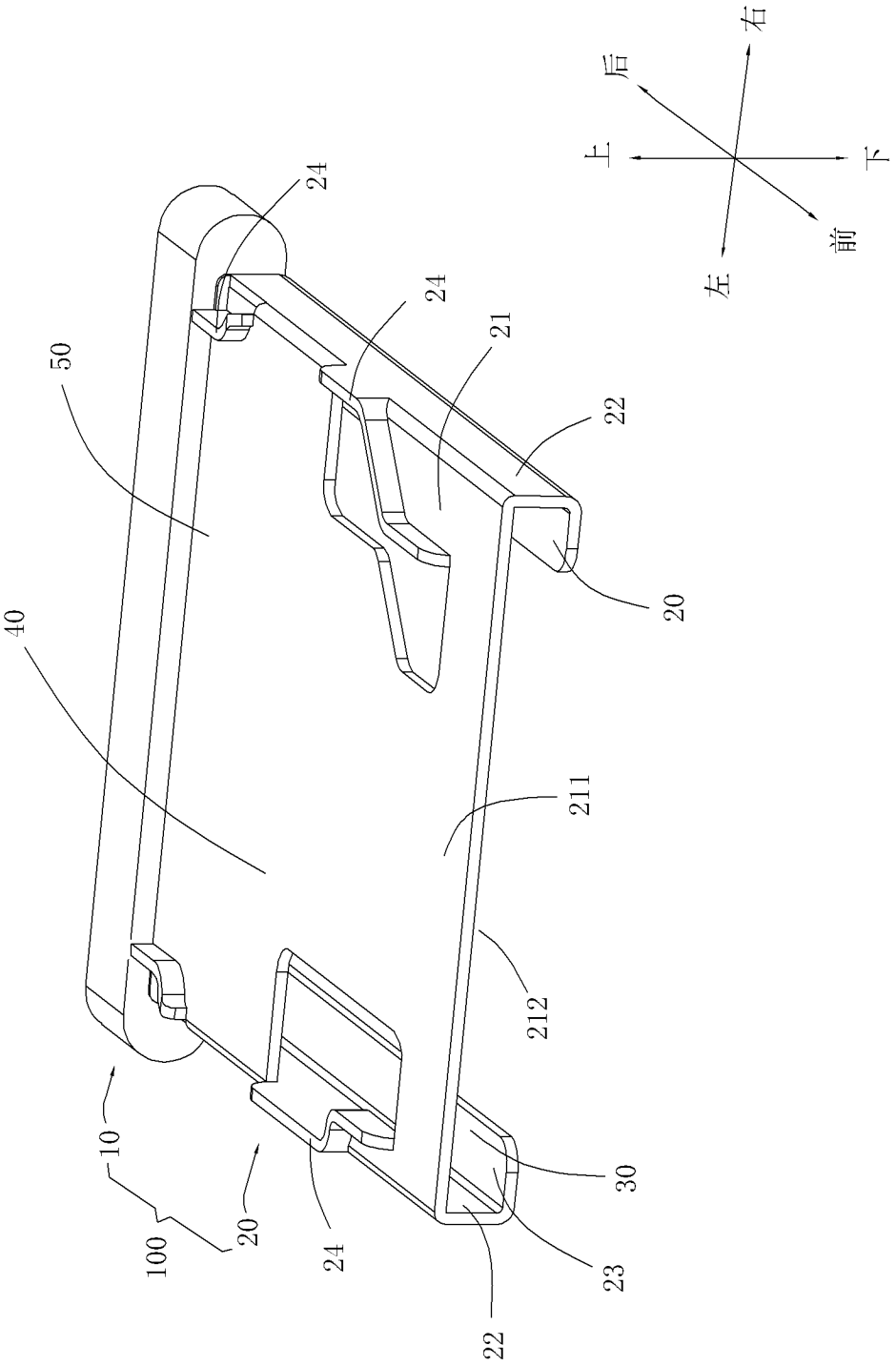

图 1

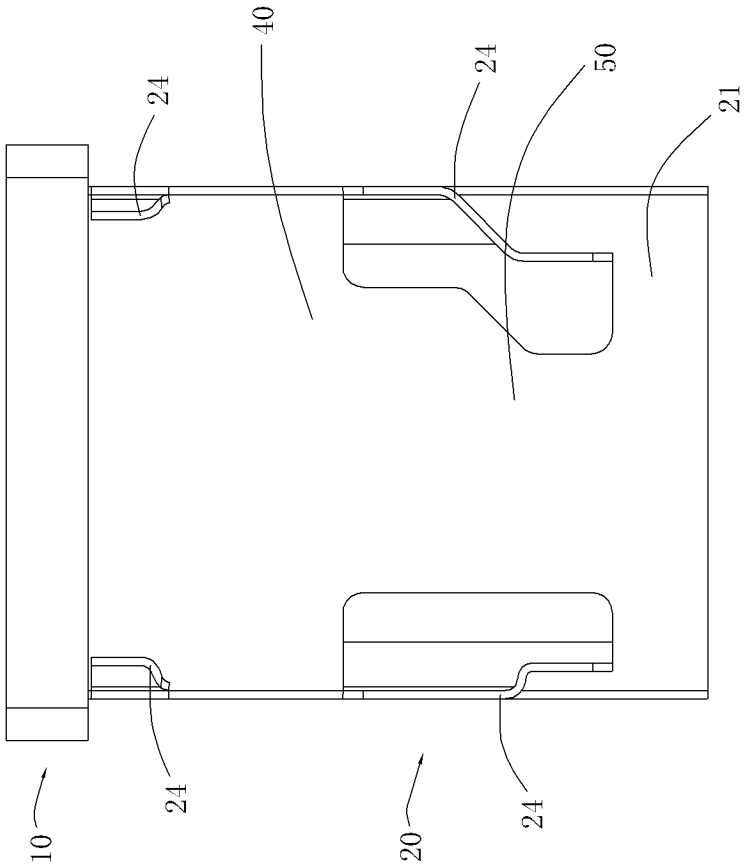

图 2

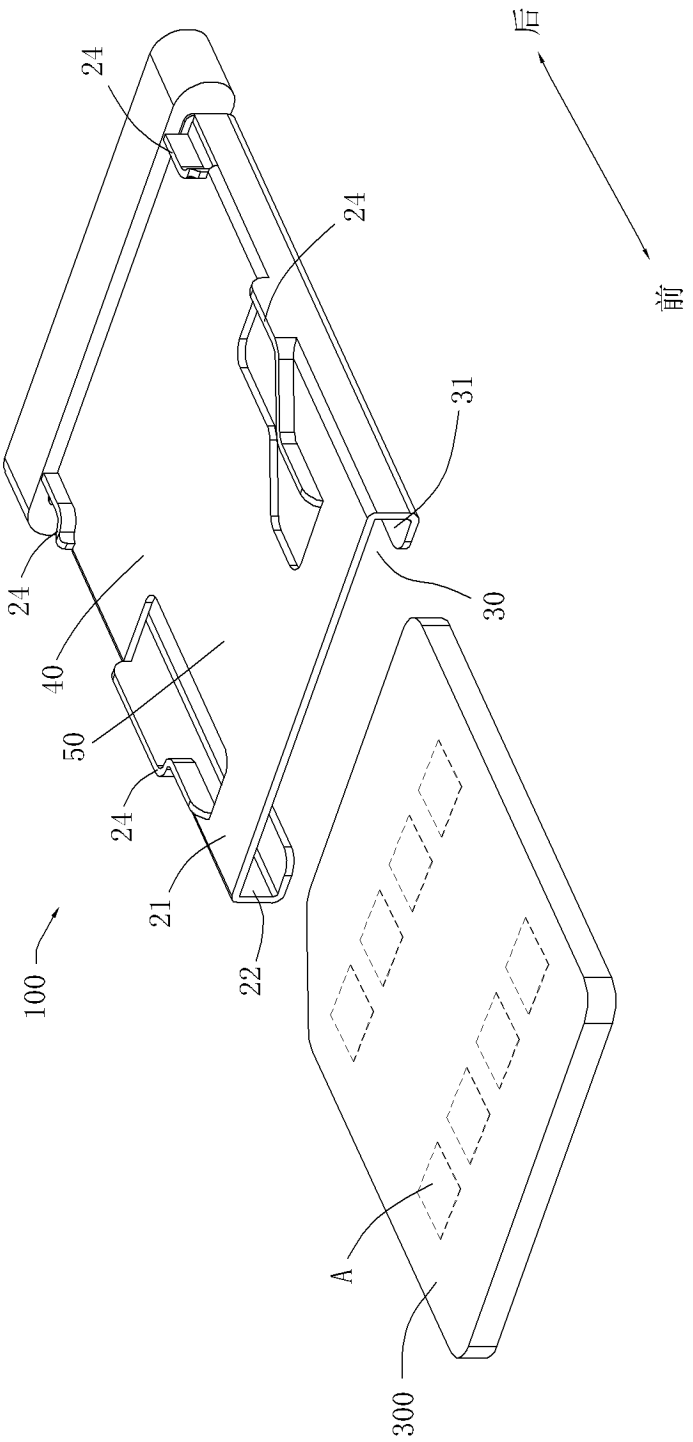

图 3

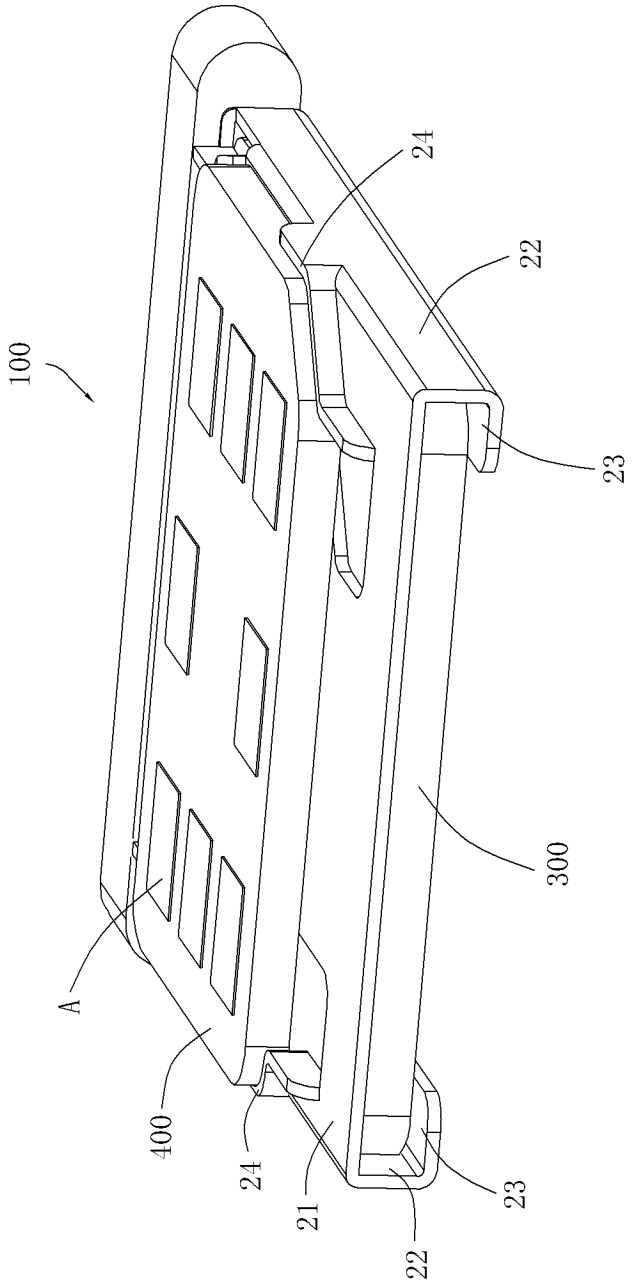

图 4

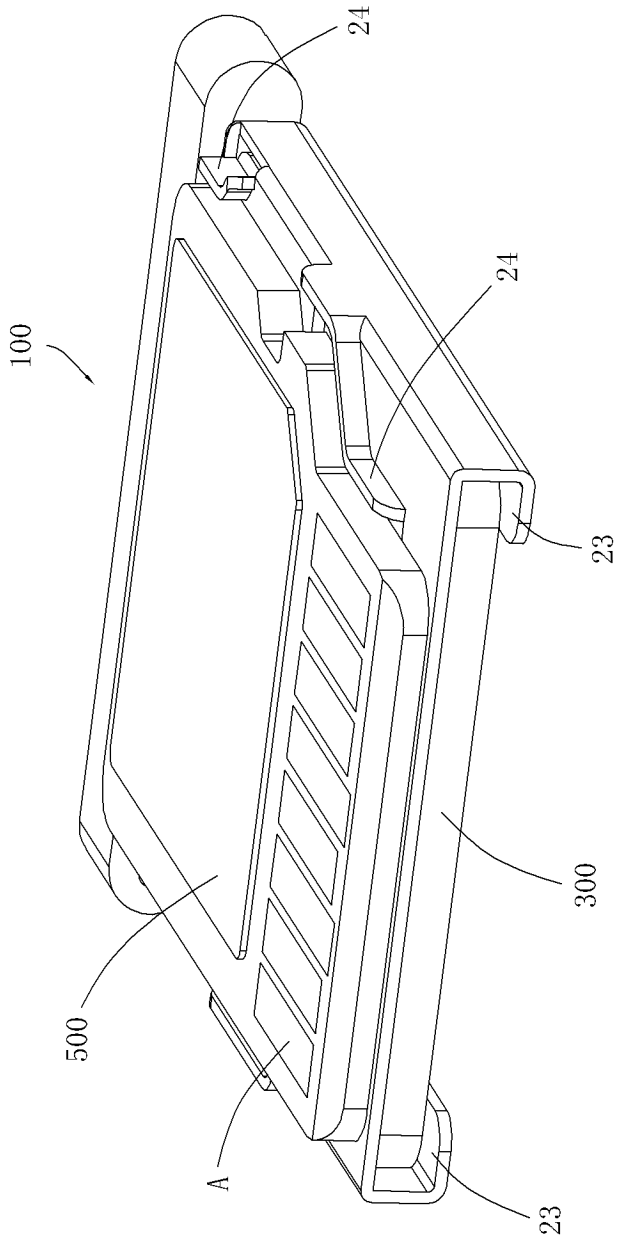

图 5