(19)中华人民共和国国家知识产权局

(12)实用新型专利

(10)授权公告号 CN 202051178 U
(45)授权公告日 2011.11.30

(21)申请号 201120143711.6

(22)申请日 2011.04.29

(73)专利权人 周亭芩
地址 408400 重庆市南川市东城街道办事处大铺子

(72)发明人 周亭芩

(51)Int.Cl.
*A46B 13/04*(2006.01)
*A47L 13/26*(2006.01)

权利要求书 1 页 说明书 1 页 附图 1 页

(54)实用新型名称

多角度喷水电动刷

(57)摘要

本实用新型公开了一种多角度喷水电动刷，包括刷头、电机组件以及连接刷头和电机组件的转轴，电机组件远离刷头的一端连接有一个装电池的把手，所述转轴为伸缩式套管结构，所述电机组件侧壁上设有一个喷水头，喷水头通过一个球铰链与电机组件侧壁连接，所述喷水头上连接有一根塑料软管。本实用新型结构简单，使用方便，转轴为伸缩式套管结构，可根据具体情况来调节其长度。电机组件上设的喷水头和塑料软管，可以辅助进行喷水，且其由球铰链连接，可随意调节喷水头的方向。

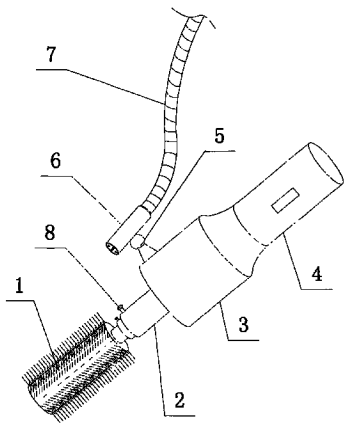


CN 202051178 U

1. 一种多角度喷水电动刷，包括刷头、电机组件以及连接刷头和电机组件的转轴，电机组件远离刷头的一端连接有一个装电池的把手，其特征在于：所述转轴为伸缩式套管结构，所述电机组件侧壁上设有一个喷水头，喷水头通过一个球铰链与电机组件侧壁连接，所述喷水头上连接有一根塑料软管。

2. 根据权利要求 1 所述的多角度喷水电动刷，其特征在于：所述转轴的侧壁上还设有一个紧固螺钉。

3. 根据权利要求 1 所述的多角度喷水电动刷，其特征在于：所述把手与电机组件之间螺纹连接。

# 多角度喷水电动刷

## 技术领域

[0001] 本实用新型涉及一种清洁用具，尤其涉及一种多角度喷水电动刷。

## 背景技术

[0002] 清洁刷是是几乎每个家庭都常用到的东西，它为人们清洁污垢带来了方便。不少家庭选用的电动刷，它用起来更加方便和省力。但是，现有的电动刷一般都是固定的长度，不能根据具体情况来调节长度，也不能辅助进行冲水，用起来也比较不方便。

## 实用新型内容

[0003] 针对现有技术的不足之处，本实用新型提供了一种多角度喷水电动刷，能有效解决现有电动刷不能调节长度和不能辅助冲水的问题。

[0004] 为了实现上述目的，本实用新型采用的技术方案是：一种多角度喷水电动刷，包括刷头、电机组件以及连接刷头和电机组件的转轴，电机组件远离刷头的一端连接有一个装电池的把手，所述转轴为伸缩式套管结构，所述电机组件侧壁上设有一个喷水头，喷水头通过一个球铰链与电机组件侧壁连接，所述喷水头上连接有一根塑料软管。

[0005] 作为优选：所述转轴的侧壁上还设有一个紧固螺钉。

[0006] 作为优选：所述把手与电机组件之间螺纹连接。

[0007] 与现有技术相比，本实用新型的优点在于：结构简单，使用方便，转轴为伸缩式套管结构，可根据具体情况来调节其长度。电机组件上设的喷水头和塑料软管，可以辅助进行喷水，且其由球铰链连接，可随意调节喷水头的方向。

## 附图说明

[0008] 图 1 为本实用新型结构示意图。

[0009] 图中：1、刷头；2、转轴；3、电机组件；4、把手；5、球铰链；6、喷水头；7、塑料软管；8、紧固螺钉。

## 具体实施方式

[0010] 下面将结合附图对本实用新型作进一步说明。

[0011] 实施例：参见图 1，一种多角度喷水电动刷，包括刷头 1、电机组件 3 以及连接刷头 1 和电机组件 3 的转轴 2，电机组件 3 远离刷头 1 的一端连接有一个装电池的把手 4，所述转轴 2 为伸缩式套管结构，所述电机组件 3 侧壁上设有一个喷水头 6，喷水头 6 通过一个球铰链 5 与电机组件 3 侧壁连接，所述喷水头 6 上连接有一根塑料软管 7。所述转轴 2 的侧壁上还设有一个紧固螺钉 8，所述把手 4 与电机组件 3 之间螺纹连接。

[0012] 转轴 2 为伸缩式套管结构，可根据具体情况来调节其长度。电机组件 3 上设的喷水头 6 和塑料软管 7，可以辅助进行喷水，且其由球铰链 5 连接，可随意调节喷水头 6 的方向。

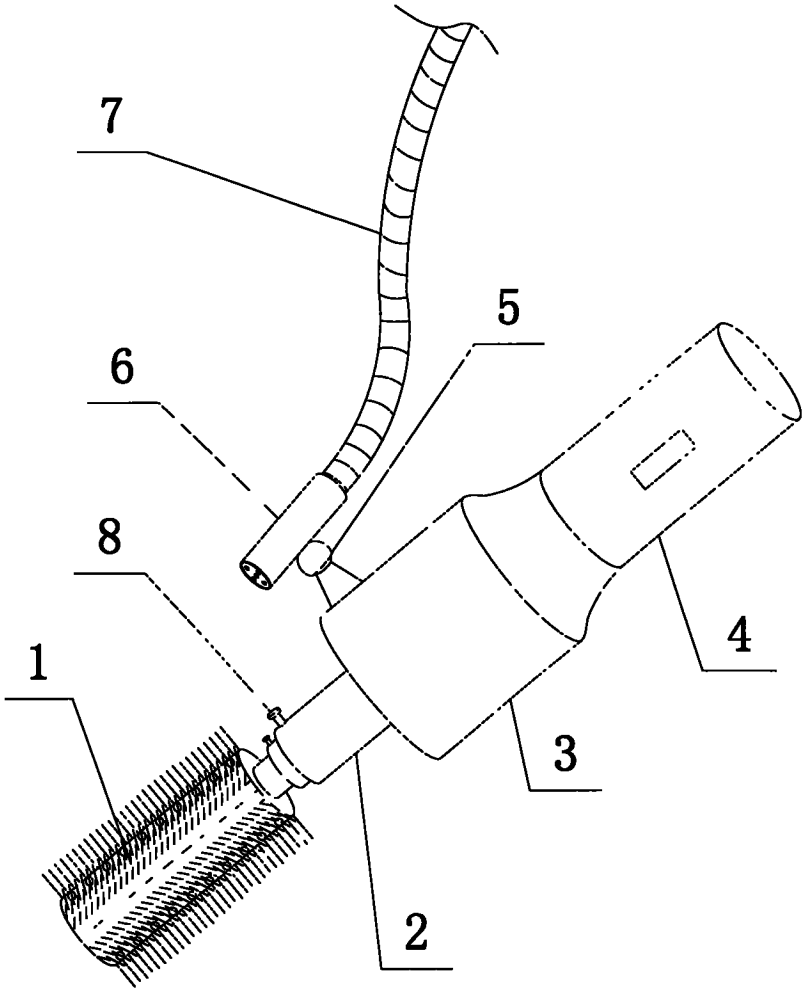


图 1