(19)中华人民共和国国家知识产权局

(12)发明专利

(10)授权公告号 CN 108281862 B
(45)授权公告日 2020.07.14

(21)申请号 201711401285.X

(22)申请日 2017.12.22

(65)同一申请的已公布的文献号
申请公布号 CN 108281862 A

(43)申请公布日 2018.07.13

(73)专利权人 佛山大观设计有限公司
地址 528000 广东省佛山市禅城区石湾小雾岗园林陶瓷厂内5号楼401室

(72)发明人 赵胜伟 闫蕾 李碧玉 周仕养

(74)专利代理机构 佛山市禾才知识产权代理有限公司 44379
代理人 刘羽波

(51)Int.Cl.
*H01R 27/00*(2006.01)
*H01R 31/06*(2006.01)
*H01R 13/514*(2006.01)

(56)对比文件
CN 206195045 U,2017.05.24,说明书具体实施方式,附图1-13.
CN 204905571 U,2015.12.23,说明书具体实施方式,附图2.
CN 104966931 A,2015.10.07,全文.
CN 204391371 U,2015.06.10,全文.
CN 206558771 U,2017.10.13,全文.
CN 103531948 A,2014.01.22,全文.

审查员 郑玲玲

权利要求书1页 说明书3页 附图3页

(54)发明名称

一种可拼接的插座

(57)摘要

一种可拼接的插座,包括主插座、副插座和尾插座,所述主插座、所述副插座和尾插座均设置有外壳体,所述副插座包括副插座内部导电件,所述尾插座包括尾插座内部导电件,所述副插座内部导电件和所述尾插座内部导电件均安装在所述外壳体内;所述副插座内部导电件包括插孔安装架、导电连接片和插销,所述导电连接片设置在所述插孔安装架和所述插销中间,并将所述插孔安装架和插销连接在一起;所述导电连接片两侧设置有弹簧,所述弹簧一端固定在外壳体上,另一端连接着所述插孔安装架上未设置插孔的一侧。本发明提出一种可拼接的插座,可根据插孔需求自行拼接拆卸插座,解决插座体积与插孔数量不协调,使用成本高的问题。

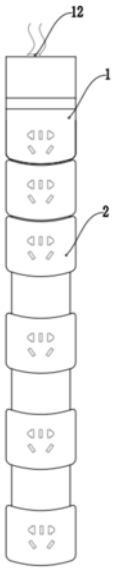


CN 108281862 B

1.一种可拼接的插座，其特征在于：包括主插座、副插座和尾插座，所述主插座、所述副插座和尾插座均设置有外壳体，所述副插座包括副插座内部导电件，所述尾插座包括尾插座内部导电件，所述副插座内部导电件和所述尾插座内部导电件均安装在所述外壳体内；

所述副插座内部导电件包括插孔安装架、导电连接片和插销，所述导电连接片设置在所述插孔安装架和所述插销中间，并将所述插孔安装架和插销连接在一起；

所述插孔安装架一侧设置有两个插孔，所述副插座的所述插销可插入另一个副插座的所述插孔中，将两个所述副插座拼接在一起；

所述主插座设置有插孔，所述副插座的插销可插入所述主插座的插孔中，将所述主插座和所述副插座拼接在一起，使所述主插座和所述副插座形成回路；

所述导电连接片两侧设置有弹簧，所述弹簧一端固定在外壳体上，另一端连接着所述插孔安装架上未设置插孔的一侧。

2.根据权利要求1所述一种可拼接的插座，其特征在于：所述外壳体包括左壳体和右壳体，所述左壳体一侧的下端设置有插洞，所述插洞可容纳所述右壳体进入；

所述副插座的右壳体可插入另所述副插座的左壳体上的插洞，使所述副插座的左壳体与所述副插座的左壳体相互抵触。

3.根据权利要求1所述一种可拼接的插座，其特征在于：

所述尾插座内部导电件设置有导电连接片、导电夹片和插销，所述导电连接片设置有三条，所述导电连接片将所述导电夹片和插销连接在一起，所述导电连接片。

4.根据权利要求1所述一种可拼接的插座，其特征在于：所述副插座的所述插孔安装架上的插孔内设置有导电夹片，所述导电夹片的开口与所述插孔的开口一致，所述插销插入所述插孔后被所述导电夹片夹住。

5.根据权利要求1所述一种可拼接的插座，其特征在于：

所述尾插座和所述主插座之间可拼接多个副插座。

6.根据权利要求1所述一种可拼接的插座，其特征在于：

所述副插座和主插座的左壳体放置着插孔安装架，所述副插座和主插座的右壳体内放置着导电连接片。

7.根据权利要求1所述一种可拼接的插座，其特征在于：

所述主插座设置有电源线孔。

# 一种可拼接的插座

## 技术领域

[0001] 本发明涉及电器技术领域，尤其涉及一种可拼接的插座。

## 背景技术

[0002] 现如今，无论是在家庭中还是办公使用中，插座都是必不可少的，插座一般放置在办公桌桌面或者桌底，由于插座插孔的数量是与插座体积成正比的，并且插孔数量是固定的，当插座插孔不够用时，需要重新接一个新的插座，在无形中增加了使用成本；当只需要少量插孔时，多插孔的插座又会因为体积太大导致占地方，使用极其不方便。

## 发明内容

[0003] 本发明的目的在于提出一种可拼接的插座，可根据插孔需求自行拼接拆卸插座，解决插座体积与插孔数量不协调，使用成本高的问题。

[0004] 为达此目的，本发明采用以下技术方案：

[0005] 一种可拼接的插座，包括主插座、副插座和尾插座，所述主插座、所述副插座和尾插座均设置有外壳体，所述副插座包括副插座内部导电件，所述尾插座包括尾插座内部导电件，所述副插座内部导电件和所述尾插座内部导电件均安装在所述外壳体内；

[0006] 所述副插座内部导电件包括插孔安装架、导电连接片和插销，所述导电连接片设置在所述插孔安装架和所述插销中间，并将所述插孔安装架和插销连接在一起；

[0007] 所述插孔安装架一侧设置有两个插孔，所述副插座的所述插销可插入另一个副插座的所述插孔中，将两个所述副插座拼接在一起；

[0008] 所述主插座设置有插孔，所述副插座的插销可插入所述主插座的插孔中，将所述主插座和所述副插座拼接在一起，使所述主插座和所述副插座形成回路；

[0009] 所述导电连接片两侧设置有弹簧，所述弹簧一端固定在外壳体上，另一端连接着所述插孔安装架上未设置插孔的一侧。

[0010] 一个副插座的插销可以插入另一个副插座的插孔中，将两个副插座拼接在一起，然后由于副插座的导电连接片两侧设置有弹簧，副插座的插销插入另一个副插座的插孔中，挤压插孔安装架，插孔安装架经过挤压向弹簧施加弹簧力，弹簧收缩，使副插座与副插座之间完全拼接在一起。当插孔不够用的时候，就可以拼接一个副插座，增加插孔，当插孔够用，又不想让插座占用太多体积时，就可以将多余的副插座拆开来。

[0011] 优选的，所述外壳体包括左壳体和右壳体，所述左壳体一侧的下端设置有插洞，所述插洞可容纳所述右壳体进入；

[0012] 所述副插座的右壳体可插入另所述副插座的左壳体上的插洞，使所述副插座的左壳体与所述副插座的左壳体相互抵触。

[0013] 左壳体与右壳体之间呈现阶梯状，而左壳体底部又设置有插洞，可以容纳右壳体完全进入，使两个副插座之间无缝拼接在一起，从而使得拼接时最大程度上减少插座的占地面积。

[0014] 优选的，所述尾插座内部导电件设置有导电连接片、导电夹片和插销，所述导电连接片设置有三条，所述导电连接片将所述导电夹片和插销连接在一起，所述导电连接片。

[0015] 尾插座是最后一节副插座，左壳体底部没有设置有插洞，因此不接收另一个副插座的插入，但是尾插座可以拼接副插座。

[0016] 优选的，所述副插座的所述插孔安装架上的插孔内设置有导电夹片，所述导电夹片的开口与所述插孔的开口一致，所述插销插入所述插孔后被所述导电夹片夹住。

[0017] 优选的，所述尾插座和所述主插座之间可拼接多个副插座。

[0018] 优选的，所述副插座和主插座的左壳体放置着插孔安装架，所述副插座和主插座的右壳体内放置着导电连接片。

[0019] 副插座和主插座的左壳体底部设置有插洞，而左壳体放置着插孔安装架，当右壳体插入插洞时，插销正好插入插孔安装架中，实现无缝拼接。

[0020] 优选的，所述主插座设置有电源线孔。

## 附图说明

[0021] 图1是本发明的俯视图；

[0022] 图2是本发明侧视图；

[0023] 图3是本发明的尾插座和副插座的内部结构图

[0024] 图4是本发明的拼接结构图。

[0025] 其中：主插座1、电源线孔12、副插座2、副插座内部导电件21、插孔安装架22、导电连接片23、插销24、插孔25、弹簧26、尾插座3、尾插座内部导电件31、导电夹片32、外壳体4、左壳体41、右壳体42、插洞43。

## 具体实施方式

[0026] 下面结合附图并通过具体实施方式来进一步说明本发明的技术方案。

[0027] 本实施例的一种可拼接的插座，包括主插座1、副插座2和尾插座3，所述主插座1、所述副插座2和尾插座3均设置有外壳体4，所述副插座2包括副插座内部导电件21，所述尾插座3包括尾插座内部导电件31，所述副插座内部导电件21和所述尾插座内部导电件31均安装在所述外壳体4内；

[0028] 所述副插座内部导电件21包括插孔安装架22、导电连接片23和插销24，所述导电连接片23设置在所述插孔安装架22和所述插销24中间，并将所述插孔安装架22和插销24连接在一起；

[0029] 所述插孔安装架22一侧设置有两个插孔25，所述副插座2的所述插销24可插入另一个副插座2的所述插孔25中，将两个所述副插座2拼接在一起；

[0030] 所述主插座1设置有插孔25，所述副插座2的插销24可插入所述主插座1的插孔25中，将所述主插座1和所述副插座2拼接在一起，使所述主插座1和所述副插座2形成回路；

[0031] 所述导电连接片23两侧设置有弹簧26，所述弹簧26一端固定在外壳体4上，另一端连接着所述插孔安装架22上未设置插孔25的一侧。

[0032] 优选的，所述外壳体4包括左壳体41和右壳体42，所述左壳体41一侧的下端设置有插洞43，所述插洞43可容纳所述右壳体42进入；

[0033] 所述副插座2的右壳体42可插入另所述副插座2的左壳体41上的插洞43，使所述副插座2的左壳体41与所述副插座的左壳体41相互抵触。

[0034] 优选的，所述尾插座内部导电件31设置有导电连接片23、导电夹片32和插销24，所述导电连接片23设置有三条，所述导电连接片23将所述导电夹片32和插销24连接在一起，所述导电连接片23。

[0035] 优选的，所述副插座2的所述插孔安装架22上的插孔25内设置有导电夹片32，所述导电夹片32的开口与所述插孔25的开口一致，所述插销24插入所述插孔25后被所述导电夹片32夹住。

[0036] 优选的，所述尾插座3和所述主插座1之间可拼接多个副插座2。

[0037] 优选的，所述副插座2和主插座1的左壳体41放置着插孔安装架22，所述副插座2和主插座1的右壳体42内放置着导电连接片23。

[0038] 优选的，所述主插座1设置有电源线孔12。

[0039] 以上结合具体实施例描述了本发明的技术原理。这些描述只是为了解释本发明的原理，而不能以任何方式解释为对本发明保护范围的限制。基于此处的解释，本领域的技术人员不需要付出创造性的劳动即可联想到本发明的其它具体实施方式，这些方式都将落入本发明的保护范围之内。

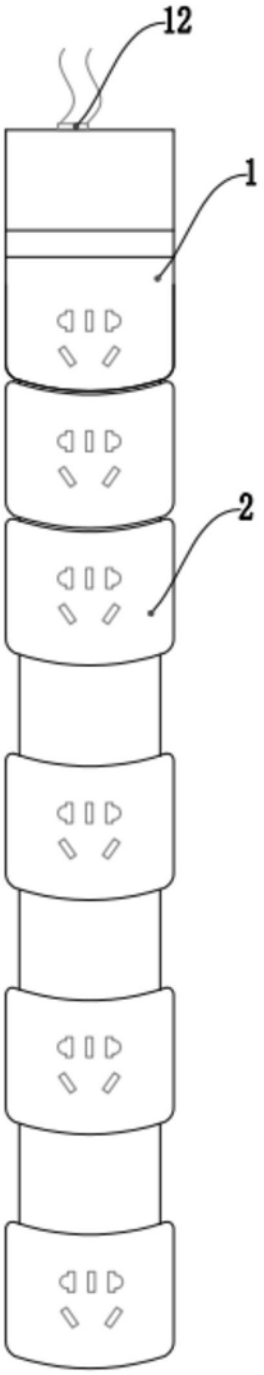


图1

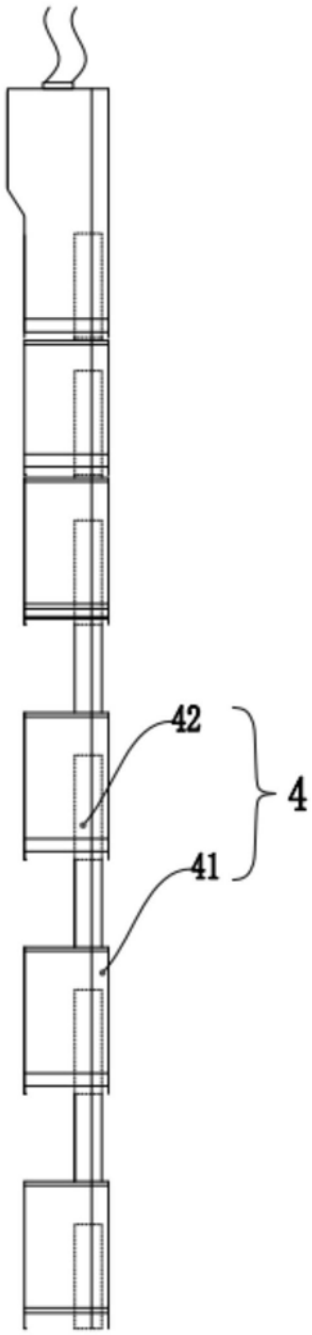


图2

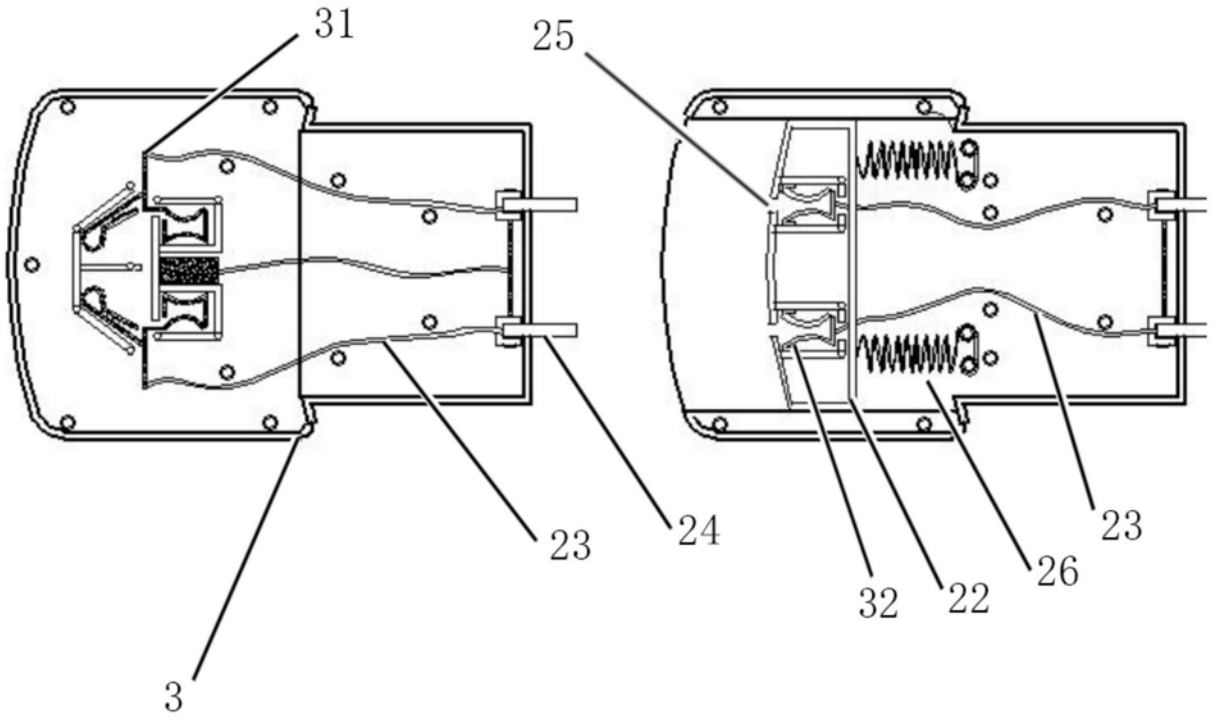


图3

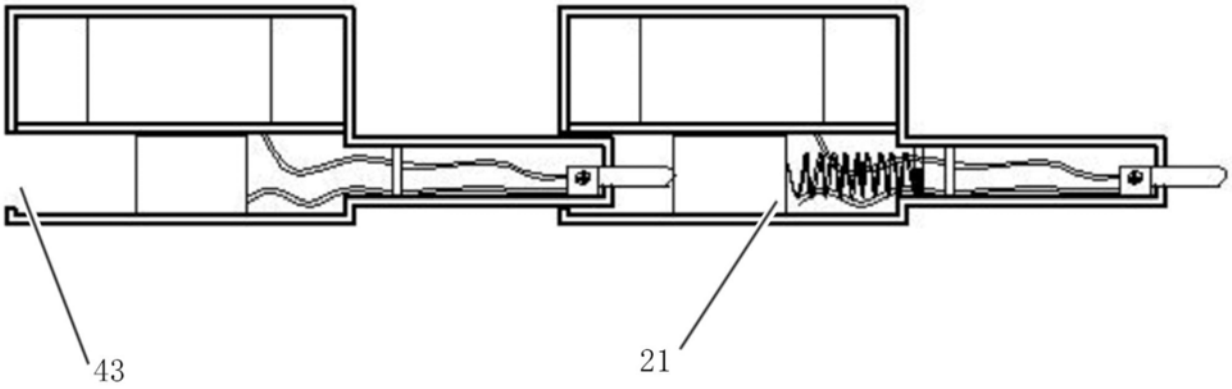


图4