(19)中华人民共和国国家知识产权局

(12)实用新型专利

(10)授权公告号 CN 211783083 U
(45)授权公告日 2020.10.27

(21)申请号 201922400866.2

(22)申请日 2019.12.27

(73)专利权人 浏阳市杨潭桃花出口花炮厂
地址 410300 湖南省长沙市浏阳市高坪镇桃花村

(72)发明人 吴清

(74)专利代理机构 安化县梅山专利事务所 43005
代理人 潘访华

(51)Int.Cl.
F42B 4/22(2006.01)

权利要求书1页 说明书2页 附图2页

(54)实用新型名称

一种新型彩带伞

(57)摘要

一种新型彩带伞，包括外筒、底泥层、第一发射药层、联引、过火引、内筒、过火泥层、第二发射药层、隔火泥层、纸彩带、砂砣、纸伞，所述外筒底部设有底泥层，底泥层上部设有第一发射药层，所述联引、过火引穿设入所述第一发射药层内，所述第一发射药层上部设有内筒，所述内筒筒底设有过火泥层，所述过火泥层上部设有第二发射药层，所述过火引穿设入第二发射药层内，所述第二发射药层上部设有隔火泥层，所述隔火泥层上部依次设有纸彩带、砂砣、纸伞，且所述纸彩带、砂砣、纸伞通过连接线连接，所述纸彩带、砂砣、纸伞之间通过圆纸片隔开，所述外筒端部设有纸盖板，本实用新型能够有效提高彩带伞射程，且开伞更加顺畅不会缠绕在一起。

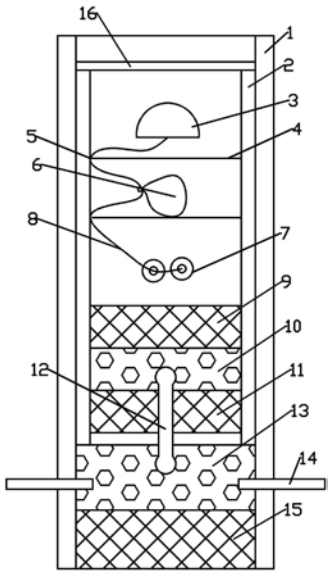

CN 211783083 U

1.一种新型彩带伞，其特征在于：包括外筒、底泥层、第一发射药层、联引、过火引、内筒、过火泥层、第二发射药层、隔火泥层、纸彩带、砂砣、纸伞，所述外筒底部设有底泥层，底泥层上部设有第一发射药层，所述联引、过火引穿设入所述第一发射药层内，所述第一发射药层上部设有内筒，所述内筒筒底设有过火泥层，所述过火泥层上部设有第二发射药层，所述过火引穿设入第二发射药层内，所述第二发射药层上部设有隔火泥层，所述隔火泥层上部依次设有纸彩带、砂砣、纸伞，且所述纸彩带、砂砣、纸伞通过连接线连接，所述纸彩带、砂砣、纸伞之间通过圆纸片隔开，所述外筒端部设有纸盖板，所述纸盖板与所述内筒相接。

2.根据权利要求1所述的一种新型彩带伞，其特征在于：所述内筒、外筒之间留有间隙。

3.根据权利要求1所述的一种新型彩带伞，其特征在于：所述圆纸片边沿设有过线槽。

4.根据权利要求1所述的一种新型彩带伞，其特征在于：所述圆纸片尺寸与所述内筒尺寸适配。

5.根据权利要求1所述的一种新型彩带伞，其特征在于：所述纸彩带的个数为两个。

6.根据权利要求1所述的一种新型彩带伞，其特征在于：所述彩带伞均匀固定于箱体内，点火引穿设入箱体内与联引连接。

7.根据权利要求1所述的一种新型彩带伞，其特征在于：所述第一发射药层的药量大于第二发射药层的药量。

8.根据权利要求6所述的一种新型彩带伞，其特征在于：所述点火引的燃烧时间为4-8s。

一种新型彩带伞

技术领域

[0001] 本实用新型涉及一种烟花结构，尤其涉及一种新型彩带伞。

背景技术

[0002] 现有技术中，一般的带伞烟花多数是在夜间燃放，才能观赏到图案造型及色彩效果，白天只能听到爆炸声响；近年来新发展起来的礼宾彩花已应用到带伞的烟花产品中，但效果单一，燃放时只有一些稀疏的彩花碎纸，观赏效果差，难以满足人们对烟花燃放观赏视觉的新需求；

[0003] 现有的带伞烟花射程不够高，且射出后容易发生缠绕，不能很好的开伞。

实用新型内容

[0004] 有鉴于此，本实用新型的目的在于提供一种新型彩带伞，包括外筒、底泥层、第一发射药层、联引、过火引、内筒、过火泥层、第二发射药层、隔火泥层、纸彩带、砂砣、纸伞，所述外筒底部设有底泥层，底泥层上部设有第一发射药层，所述联引、过火引穿设入所述第一发射药层内，所述第一发射药层上部设有内筒，所述内筒筒底设有过火泥层，所述过火泥层上部设有第二发射药层，所述过火引穿设入第二发射药层内，所述第二发射药层上部设有隔火泥层，所述隔火泥层上部依次设有纸彩带、砂砣、纸伞，且所述纸彩带、砂砣、纸伞通过连接线连接，所述纸彩带、砂砣、纸伞之间通过圆纸片隔开，所述外筒端部设有纸盖板，所述纸盖板与所述内筒相接。

[0005] 优选地，所述内筒、外筒之间留有间隙。

[0006] 优选地，所述圆纸片边沿设有过线槽。

[0007] 优选地，所述圆纸片尺寸与所述内筒尺寸适配。

[0008] 优选地，所述纸彩带的个数为两个。

[0009] 优选地，所述彩带伞均匀固定于箱体内，点火引穿设入箱体内与联引连接。

[0010] 优选地，所述第一发射药层的药量大于第二发射药层的药量。

[0011] 优选地，所述点火引的燃烧时间为4-8s。

[0012] 与现有技术相比，本实用新型具有如下有益效果：

[0013] 通过圆纸片隔开能够有效避免三者缠绕，且射出后圆纸片会脱落不会对纸彩带、砂砣、纸伞的射程造成更大影响，使得纸彩带、砂砣、纸伞的射程增加；

[0014] 所述内筒、外筒之间留有间隙，使得当第一发射药层点燃时内筒能够顺畅的发射出去，避免外筒对内筒的发射造成影响；

[0015] 所述联引、过火引穿设入所述第一发射药层内，所述第一发射药层上部设有内筒，所述内筒筒底设有过火泥层，所述过火泥层上部设有第二发射药层，所述第二发射药层的药量为1.5g，所述第一发射药层的药量大于第二发射药层的药量，通过过火引延时对第二发射药层的点燃，避免对第一发射药层产生的动能造成大的冲突，从而使得内筒的发射高度更高。

附图说明

[0016] 图1为本实用新型的整体结构图。

[0017] 图2为本实用新型箱体整体结构图。

[0018] 图示:1外筒,2内筒,3纸伞,4圆纸片,5过线槽,6砂砣,7纸彩带,8 连接线,9隔火泥层,10第二发射药层,11过火泥层,12过火引,13第一发射药层,14联引,15底泥层,16纸盖板,17箱体,18点火引。

具体实施方式

[0019] 下面结合附图以及具体实施方式,对本实用新型做进一步说明。

[0020] 如图1-2所示,一种新型彩带伞,包括外筒1、底泥层15、第一发射药层 13、联引14、过火引12、内筒2、过火泥层11、第二发射药层10、隔火泥层9、纸彩带7、砂砣6、纸伞3,所述外筒1高度为152mm,内径为24.5mm,外径为 30mm,所述内筒2的高度为125mm,外径为23mm,内径为19.5mm,所述内筒2、外筒1之间留有间隙,使得当第一发射药层13点燃时内筒2能够顺畅的发射出去,避免外筒1对内筒2的发射造成影响;

[0021] 所述外筒1底部设有底泥层15,底泥层15上部设有第一发射药层13,所述第一发射药层13的药量为2.5g,所述联引14、过火引12穿设入所述第一发射药层13内,所述第一发射药层13上部设有内筒2,所述内筒2筒底设有过火泥层11,所述过火泥层11上部设有第二发射药层10,所述第二发射药层10的药量为1.5g,所述第一发射药层13的药量大于第二发射药层10的药量,通过过火引12延时对第二发射药层10的点燃,避免对第一发射药层13产生的动能造成大的冲突,从而使得内筒2的发射高度更高;

[0022] 所述过火引12穿设入第二发射药层10内,所述第二发射药层10上部设有隔火泥层9,所述隔火泥层9上部依次设有纸彩带7、砂砣6、纸伞3,所述纸彩带个数为两个且所述纸彩带7、砂砣6、纸伞3通过连接线8连接,所述纸彩带7、砂砣6、纸伞3之间通过圆纸片4隔开,所述圆纸片4尺寸与所述内筒2 尺寸适配,所述圆纸片4边沿设有过线槽5,所述外筒1端部设有纸盖板16,所述纸盖板16与所述内筒2相接,所述彩带伞均匀固定于箱体17内,点火引18穿设入箱体17内与联引14连接,所述点火引18的燃烧时间为4-8s,通过圆纸片4隔开能够有效避免三者缠绕,且射出后圆纸片4会脱落不会对纸彩带7、砂砣6、纸伞3的射程造成更大影响,使得纸彩带7、砂砣6、纸伞3的射程增加。

[0023] 上述的实施例仅为本实用新型的优选实施例,不能以此来限定本实用新型的权利范围,因此,依本实用新型申请专利范围所作的修改、等同变化、改进等,仍属本实用新型所涵盖的范围。

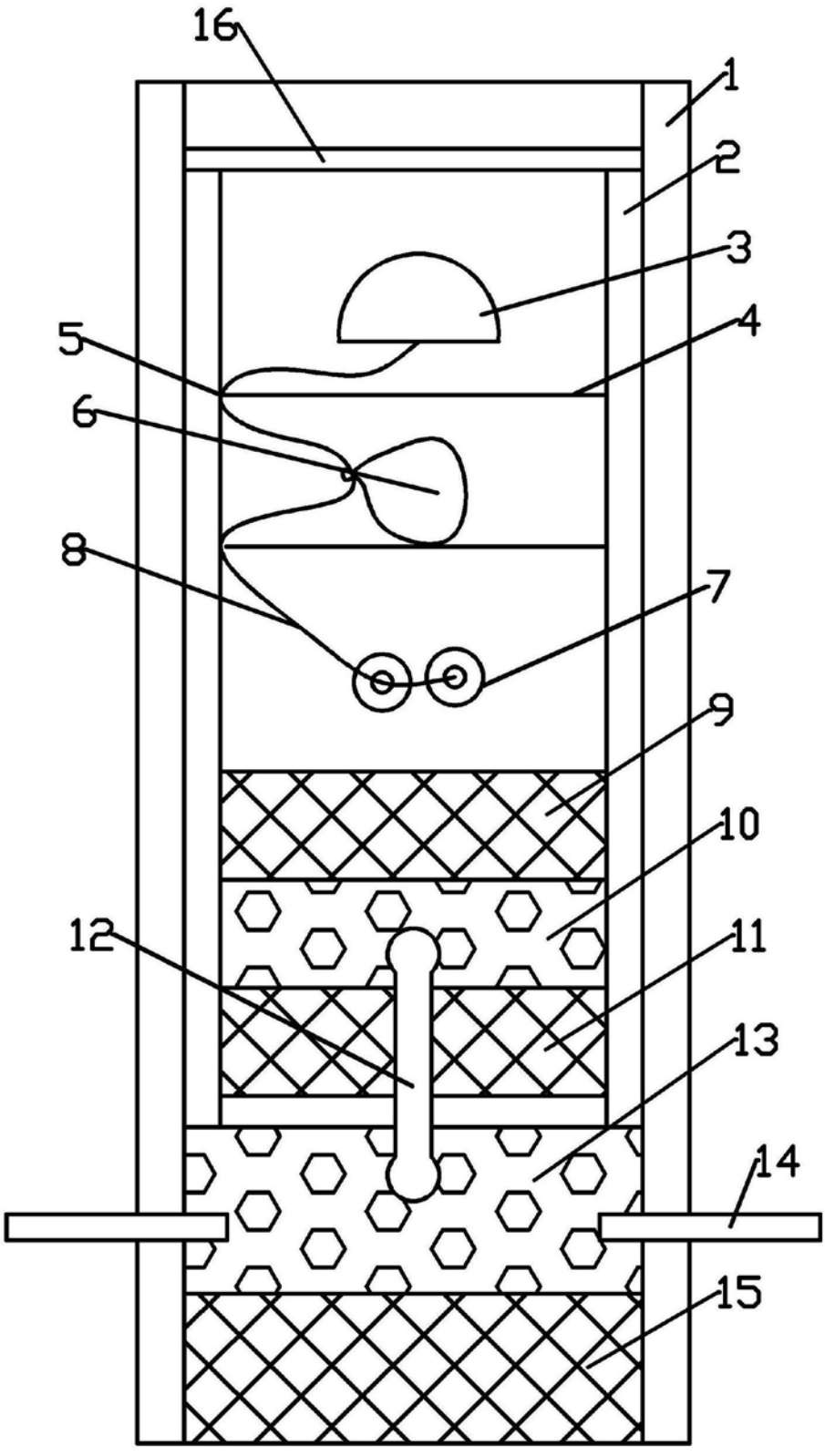

图1

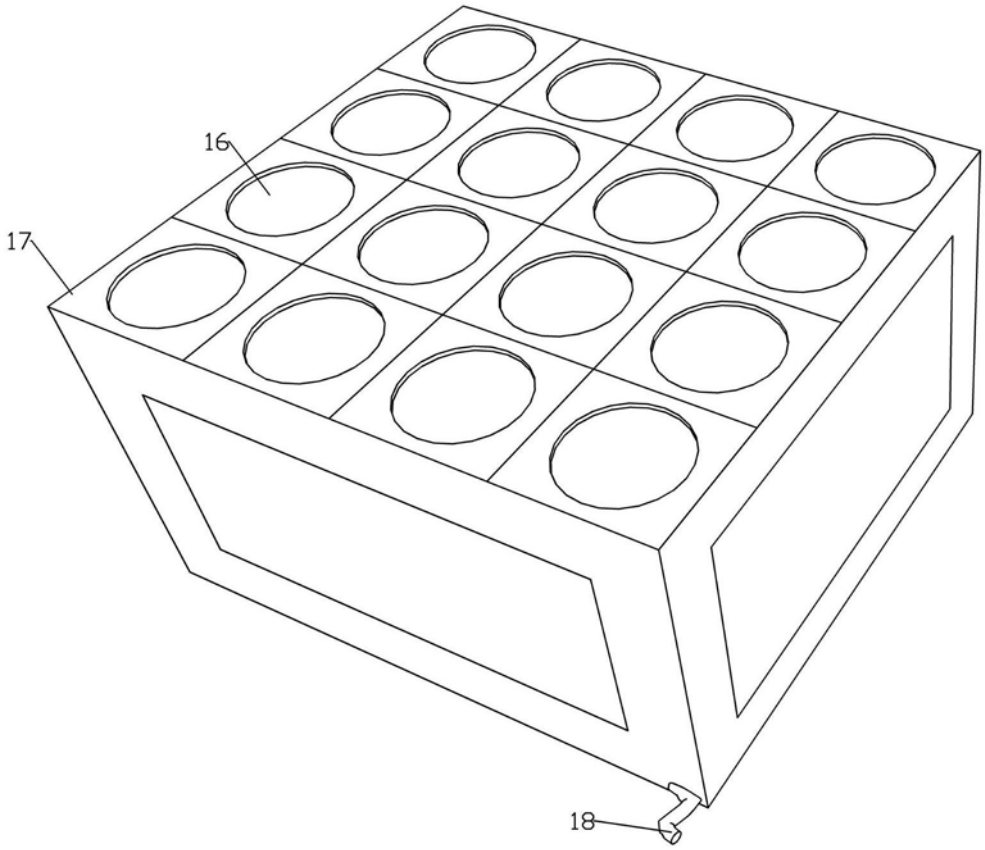

图2