(19)中华人民共和国国家知识产权局

(12)实用新型专利

(10)授权公告号 CN 204872138 U
(45)授权公告日 2015.12.16

(21)申请号 201520592138.5

(22)申请日 2015.08.07

(73)专利权人 赤水市桫龙虫茶饮品有限责任公司

地址 564700 贵州省赤水市旺隆大道桫龙虫茶园区(旺隆镇红花村)

(72)发明人 张洪来

(74)专利代理机构 北京同恒源知识产权代理有限公司 11275

代理人 王海权

(51)Int.Cl.

B65D 81/26(2006.01)

B65D 77/08(2006.01)

权利要求书1页 说明书2页 附图1页

(54)实用新型名称

鼓形茶叶包装盒

(57)摘要

本实用新型公开了一种鼓形茶叶包装盒，包括盒体、盒底和盒盖，所述盒体的横向截面为两头细、中间粗的腰鼓形状，盒体的内部开设有若干放置茶叶的栅格，所述盒体两侧的垂直挡板上开设有开口向上的容纳槽，所述容纳槽用于放置干燥剂，本产品外观独特，极具艺术性，盒体内开有放置茶叶的栅格间，使得该包装盒能放置不同品牌或同品牌不同系列的茶叶，从而方便茶叶的购置和使用，另外该包装盒因能够实现多个盒体的联接，非常便于根据需要进行组合，也便于运输和放置。

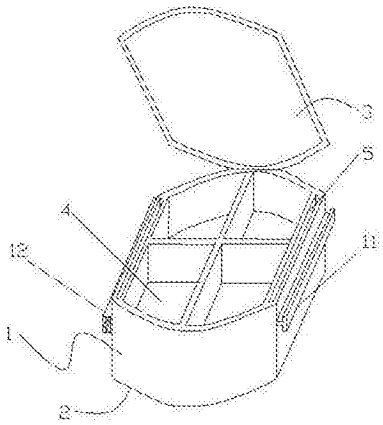

CN 204872138 U

1. 鼓形茶叶包装盒，包括盒体 (1)、盒底 (2) 和盒盖 (3)，其特征在于：所述盒体的横向截面为两头细、中间粗的腰鼓形状，盒体的内部开设有若干放置茶叶的栅格 (4)，所述盒体两侧的垂直挡板上开设有开口向上的容纳槽 (5)，所述容纳槽用于放置干燥剂。

2. 根据权利要求 1 所述的鼓形茶叶包装盒，其特征在于：所述垂直挡板的外侧面上设置有联接结构，用于同款包装盒之间的可拆卸式联接。

3. 根据权利要求 2 所述的鼓形茶叶包装盒，其特征在于：所述联接结构为卡接槽结构，卡接槽结构包括一插入条 (11) 和一容纳条 (12)，所述容纳条沿轴向开设有与插入条端头截面相适形的卡槽，每一包装盒盒体一侧的垂直挡板上均设置一插入条，而对应的另一侧垂直挡板上设置一容纳条。

4. 据权利要求 2 所述的鼓形茶叶包装盒，其特征在于：所述联接结构为粘扣带结构，包括公扣与母扣，其中每一包装盒盒体一侧的垂直挡板上均设置一公扣，而对应的另一侧垂直挡板上设置一母扣。

鼓形茶叶包装盒

技术领域

[0001] 本实用新型涉及茶叶包装盒，特别涉及一种鼓形茶叶包装盒。

背景技术

[0002] 茶艺是茶人把人们日常饮茶的习惯，通过艺术加工，向饮茶人和宾客展现茶的冲、泡、饮的技巧，把日常的饮茶引向艺术化，提升了品饮的境界，赋予茶以更强的灵性和美感，鼓形体是我国古老的民族艺术，它来源于生活，又很好地表现了生活，目前茶艺与鼓形体还没有得到很好的结合，如若把茶艺与鼓形体结合起来，能够提升艺术美感，同时也便于放置。

实用新型内容

[0003] 有鉴于此，本实用新型的目的是提供一种鼓形茶叶包装盒，外观独特，极具艺术性，能使茶艺到达更高的艺术境界，另外还能同时包装多种茶叶，便于茶叶的购置和使用。

[0004] 本实用新型的目的是通过以下技术方案实现的：

[0005] 鼓形茶叶包装盒，包括盒体、盒底和盒盖，所述盒体的横向截面为两头细、中间粗的腰鼓形状，盒体的内部开设有若干放置茶叶的栅格，所述盒体两侧的垂直挡板上开设有开口向上的容纳槽，所述容纳槽用于放置干燥剂。

[0006] 进一步，所述垂直挡板的外侧面上设置有联接结构，用于同款包装盒之间的可拆卸式联接。

[0007] 进一步，所述联接结构为卡接槽结构，卡接槽结构包括一插入条和一容纳条，所述容纳条沿轴向开设有与插入条端头截面相适形的卡槽，每一包装盒盒体一侧的垂直挡板上均设置一插入条，而对应的另一侧垂直挡板上设置一容纳条，两个包装盒通过将其中一个包装盒的插入条卡入另一包装盒的容纳条中实现彼此联接。

[0008] 进一步，所述联接结构为粘扣带结构，包括公扣与母扣，其中每一包装盒盒体一侧的垂直挡板上均设置一公扣，而对应的另一侧垂直挡板上设置一母扣。

[0009] 本实用新型的有益效果是：

[0010] 本实用新型鼓形体形茶叶包装盒，因其具有鼓形体独特的外观，因此极具艺术性，每个包装盒盒体内都开有放置茶叶的栅格间，使得该包装盒能放置不同品牌或同品牌不同系列的茶叶，从而方便茶叶的购置和使用。另外该包装盒因能够实现多个盒体的联接，非常便于根据需要进行组合，也便于运输和放置。

[0011] 本实用新型的其他优点、目标和特征在某种程度上将在随后的说明书中进行阐述，并且在某种程度上，基于对下文的考察研究对本领域技术人员而言将是显而易见的，或者可以从本实用新型的实践中得到教导。本实用新型的目标和其他优点可以通过下面的说明书来实现和获得。

附图说明

[0012] 为了使本实用新型的目的、技术方案和优点更加清楚，下面将结合附图对本实用新型作进一步的详细描述，其中：

[0013] 图 1 为本实用新型结构示意图。

具体实施方式

[0014] 以下将参照附图，对本实用新型的优选实施例进行详细的描述。应当理解，优选实施例仅为了说明本实用新型，而不是为了限制本实用新型的保护范围。

[0015] 如图 1 所示的鼓形茶叶包装盒，包括盒体 1、盒底 2 和盒盖 3，盒体的横向截面为两头细、中间粗的腰鼓形状，盒体的内部开设有若干放置茶叶的栅格 4，所述盒体两侧的垂直挡板上开设有开口向上的容纳槽 5，使用时，容纳槽用于放置有干燥剂，这样能吸附包装盒内的水分，从而延长茶叶储存时间。

[0016] 在垂直挡板的外侧面上设置有联接结构，从而可以实现同款包装盒之间的可拆卸式联接。本实施例中，联接结构为卡接槽结构，卡接槽结构包括一插入条 11 和一容纳条 12，容纳条沿轴向开设有与插入条端头截面相适形的卡槽，本实施例中采用每一包装盒盒体一侧的垂直挡板上均设置一插入条 11，而对应的另一侧垂直挡板上设置一容纳条 12。需要联接时，两个包装盒之间通过将其中一个包装盒的插入条卡入另一包装盒的容纳条中实现彼此联接。

[0017] 当然，联接结构也可以采用粘扣带结构，包括公扣与母扣，其中每一包装盒盒体一侧的垂直挡板上均设置一公扣，而对应的另一侧垂直挡板上设置一母扣。需要联接时，两个包装盒之间通过将其中一个包装盒的母扣与另一包装盒的公扣一粘接就可以实现彼此联接。

[0018] 当然，还可以采用其它已知的、常用的联接方式来实现上述联接目的。

[0019] 本实用新型具有鼓形体形独特的外观，使其极具艺术性，能使茶艺到达更高的艺术境界，另外该包装盒因其包括多面端面依次相接的鼓形体，每面鼓形体的上表面都开有放置茶叶的格子，使得该包装盒能放置不同品牌或同品牌不同系列的茶叶，从而方便茶叶的购置和使用。

[0020] 最后说明的是，以上实施例仅用以说明本实用新型的技术方案而非限制，尽管参照较佳实施例对本实用新型进行了详细说明，本领域的普通技术人员应当理解，可以对本实用新型的技术方案进行修改或者等同替换，而不脱离本技术方案的宗旨和范围，其均应涵盖在本实用新型的权利要求范围当中。

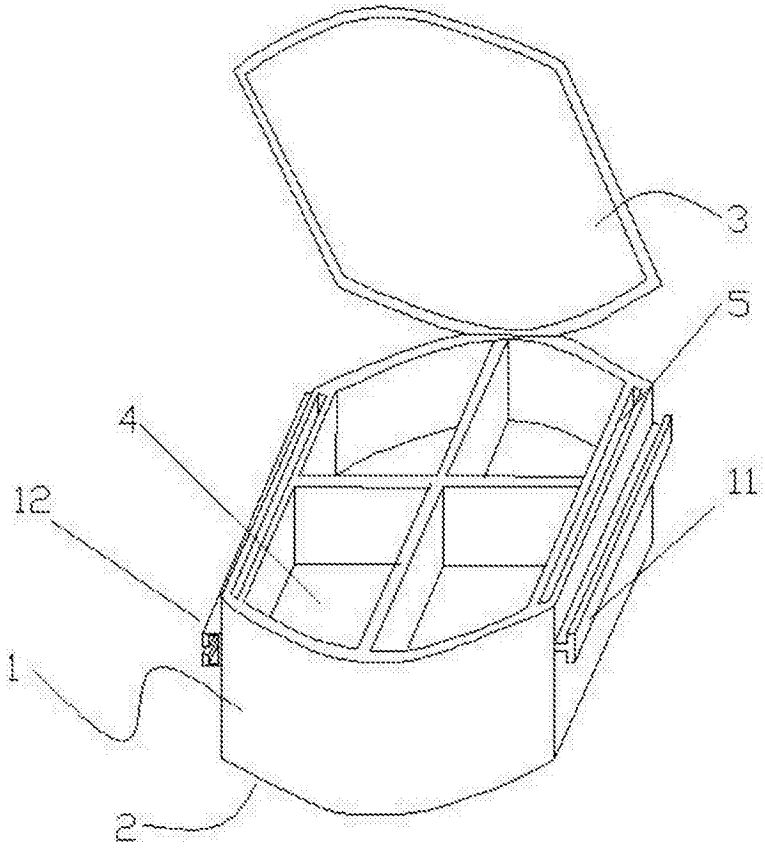

图 1