(19)中华人民共和国国家知识产权局

(12)实用新型专利

(10)授权公告号 CN 207049633 U
(45)授权公告日 2018.02.27

(21)申请号 201720520257.9

(22)申请日 2017.05.11

(73)专利权人 中山市博邦灯饰电器有限公司
地址 528400 广东省中山市横栏镇永兴工业区富庆一路迪士宝照明公司斜对面一二三楼

(72)发明人 王梅红

(74)专利代理机构 北京科亿知识产权代理事务所(普通合伙) 11350
代理人 汤东凤

(51)Int.Cl.
F21K 9/20(2016.01)
F21V 23/02(2006.01)
F21V 29/83(2015.01)
F21V 3/04(2018.01)
F21V 17/12(2006.01)
F21Y 115/10(2016.01)

权利要求书1页 说明书2页 附图2页

(54)实用新型名称

一种散热性好的低压灯

(57)摘要

本实用新型公开了一种散热性好的低压灯，包括底座、LED灯珠、降压启动器、水晶条、支架和灯罩，所述底座四侧设有散热孔，所述底座表面四角设有安装孔，所述安装孔一次设有供电孔，所述供电孔一侧设有降压启动器，所述降压启动器一侧设有LED灯珠，所述LED灯珠下方设有散热片，所述底座表面下方设有水晶条。该种散热性好的低压灯，设计合理新颖，安装和拆卸较为方便，同时采用一组低压LED节能灯，当其中一个灯体损坏时并不会影响节能LED灯的整体使用，且节能LED灯的散热效果较为理想，并在底座表面涂有电镀膜扩大了照明范围，增加使用者的活动范围，具有较高的实用性，适合广泛推广和使用。

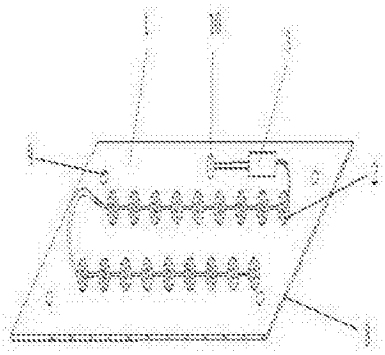

CN 207049633 U

1.一种散热性好的低压灯，包括底座(1)、LED灯珠(2)、降压启动器(3)、水晶条、支架(5)和灯罩，其特征在于：所述底座(1)四侧设有散热孔(8)，所述底座(1)表面四角设有安装孔(9)，所述安装孔(9)一次设有供电孔(10)，所述供电孔(10)一侧设有降压启动器(3)，所述降压启动器(3)一侧设有LED灯珠(2)，所述LED灯珠(2)下方设有散热片(11)，所述底座(1)表面下方设有水晶条，所述水晶条下方设有灯罩。

2.根据权利要求1所述的一种散热性好的低压灯，其特征在于：所述底座(1)采用铝制材质，表面涂有电镀膜。

3.根据权利要求1所述的一种散热性好的低压灯，其特征在于：所述灯罩为磨砂玻璃，通过加长螺丝与底座(1)灯罩安装孔相连。

4.根据权利要求1所述的一种散热性好的低压灯，其特征在于：所述支架(5)通过螺丝与底座(1)上的支架安装孔(13)相连，所述水晶条穿过支架(5)上的孔固定在支架(5)上。

5.根据权利要求1所述的一种散热性好的低压灯，其特征在于：所述降压启动器(3)型号为546465456型，所述降压启动器(3)与供电孔(10)电性相连。

一种散热性好的低压灯

技术领域

[0001] 本实用新型涉及一种低压灯，特别涉及一种散热性好的低压灯。

背景技术

[0002] 目前，市场上现有的LED照明灯泡虽然有高效、节能、环保的优点，但大都需要经恒流供电器转换成直流电压才能给发光板供电，灯体散热效果差，从而导致寿命较短。为实现利于散热的目的，也有采用铝质散热器的结构，但这样又造成成本较高；另外，LED发射光线高度窄角集束的光学特性导致现有产品的照明效果不佳，从而增加了LED照明推广的难度。为此，我们提出一种散热性好的低压灯。

实用新型内容

[0003] 本实用新型的主要目的在于提供一种散热性好的低压灯，该种散热性好的低压灯，设计合理新颖，安装和拆卸较为方便，同时采用一组低压LED节能灯，当其中一个灯体损坏时并不会影响节能LED灯的整体使用，且节能LED灯的散热效果较为理想，并在底座表面涂有电镀膜扩大了照明范围，增加使用者的活动范围，具有较高的实用性，适合广泛推广和使用，可以有效解决背景技术中的问题。

[0004] 为实现上述目的，本实用新型采取的技术方案为：

[0005] 一种散热性好的低压灯，包括底座1、LED灯珠2、降压启动器3、水晶条、支架5和灯罩，所述底座1四侧设有散热孔8，所述底座1表面四角设有安装孔9，所述安装孔9一次设有供电孔10，所述供电孔10一侧设有降压启动器3，所述降压启动器3 一侧设有LED灯珠2，所述LED灯珠2下方设有散热片11，所述底座(1)表面下方设有水晶条，所述水晶条下方设有灯罩6。

[0006] 进一步地，所述底座(1)采用铝制材质，表面涂有电镀膜。

[0007] 进一步地，所述灯罩为磨砂玻璃，通过加长螺丝与底座(1) 灯罩安装孔相连。

[0008] 进一步地，所述支架(5)通过螺丝与底座(1)上的支架安装孔(13)相连，所述水晶条穿过支架(5)上的孔固定在支架(5) 上。

[0009] 进一步地，所述降压启动器(3)型号为546465456型，所述降压启动器(3)与供电孔(10)电性相连。

[0010] 与现有技术相比，本实用新型具有如下有益效果：该种散热性好的低压灯该种散热性好的低压灯，设计合理新颖，安装和拆卸较为方便，同时采用一组低压LED节能灯，当其中一个灯体损坏时并不会影响节能LED灯的整体使用，且节能LED灯的散热效果较为理想，并在底座表面涂有电镀膜扩大了照明范围，增加使用者的活动范围，具有较高的实用性，适合广泛推广和使用。

附图说明

[0011] 图1为本实用新型散热性好的低压灯的底座结构示意图。

[0012] 图2为本实用新型散热性好的低压灯的支架结构示意图。

[0013] 图3为本实用新型散热性好的低压灯的散热片结构示意图。

[0014] 图中：1、底座；2、LED灯珠；3、降压启动器；5、支架；8、散热孔；9、安装孔；10、供电孔；11、散热片。

具体实施方式

[0015] 为使本实用新型实现的技术手段、创作特征、达成目的与功效易于明白了解，下面结合具体实施方式，进一步阐述本实用新型。

[0016] 如图1-3所示，一种散热性好的低压灯，包括底座1、LED 灯珠2、降压启动器3、水晶条、支架5和灯罩，其特征在于：所述底座1四侧设有散热孔8，所述底座1表面四角设有安装孔9，所述安装孔9一次设有供电孔10，所述供电孔10一侧设有降压启动器3，所述降压启动器3一侧设有LED灯珠2，所述LED 灯珠2下方设有散热片11，所述底座1表面下方设有水晶条，所述水晶条下方设有灯罩。

[0017] 其中，所述底座1采用铝制材质，表面涂有电镀膜。

[0018] 其中，所述灯罩为磨砂玻璃，通过加长螺丝与底座1灯罩安装孔相连。

[0019] 其中，所述支架5通过螺丝与底座1上的支架安装孔13相连，所述水晶条穿过支架5上的孔固定在支架5上。

[0020] 其中，所述降压启动器3型号为546465456型，所述降压启动器3与供电孔10电性相连。

[0021] 需要说明的是，本实用新型为一种散热性好的低压灯，工作时，工作中，通过降压启动器3与供电孔10配合将接进来的220V 电压转变为对人体无害的22V电压，不仅对亮度没有影响，又极大的保证使用者的人身安全，通过LED灯珠2和散热片11配合，使LED灯珠2产生的热量及时通过散热片8将热量散除，通过底座1和散热孔8配合，使散热片8为散尽的热量进一步降低，起到双重降温的效果，底座1表面涂有电镀膜，能提高照明的亮度，增强使用效果，通过水晶条和灯罩配合，使照明的光线能加明亮且柔和，极大的保护使用者的眼睛，降低对使用者眼睛的伤害，通过水晶条对光源的折射，不仅增加了外观的可欣赏性，又扩大了照明范围。

[0022] 以上显示和描述了本实用新型的基本原理和主要特征和本实用新型的优点。本行业的技术人员应该了解，本实用新型不受上述实施例的限制，上述实施例和说明书中描述的只是说明本实用新型的原理，在不脱离本实用新型精神和范围的前提下，本实用新型还会有各种变化和改进，这些变化和改进都落入要求保护的本实用新型范围内。本实用新型要求保护范围由所附的权利要求书及其等效物界定。

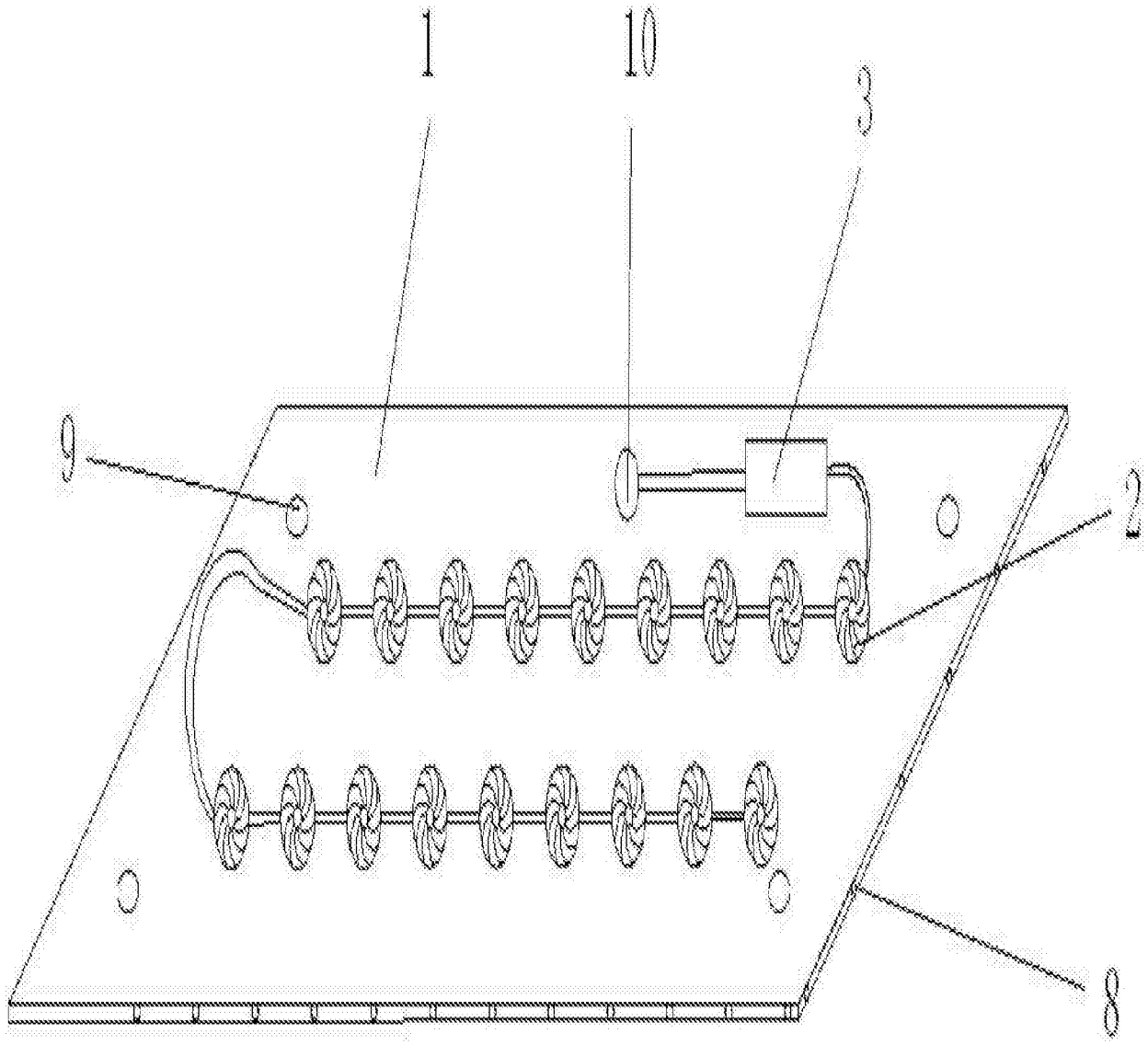

图1

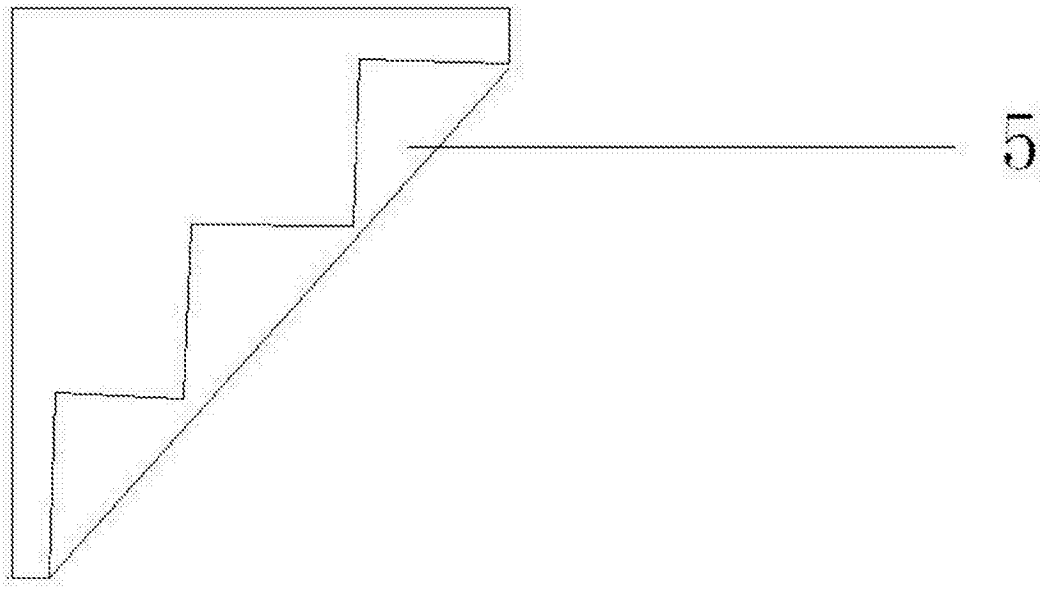

图2

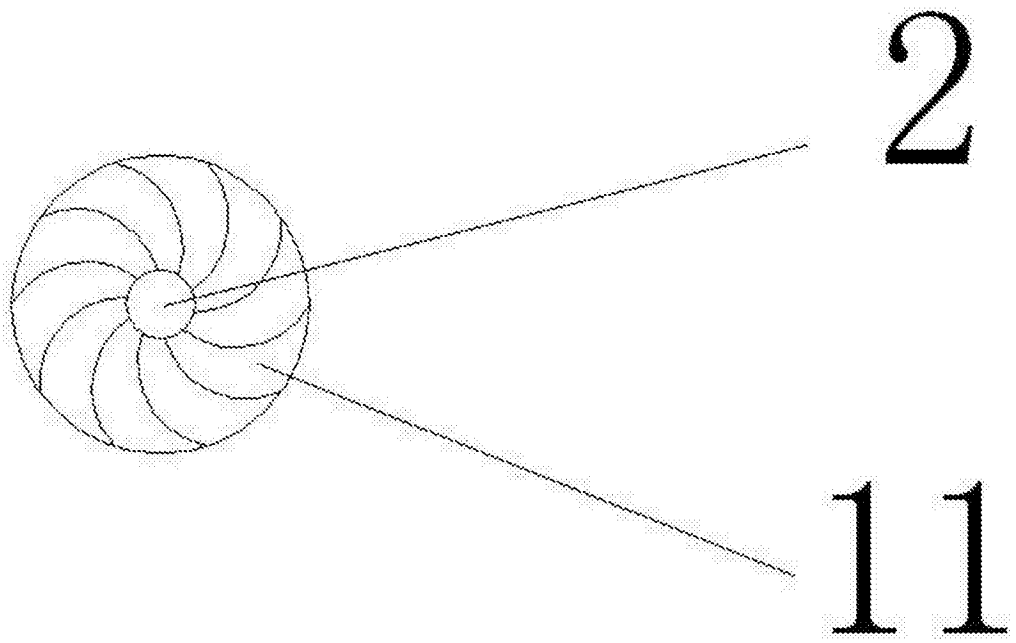

图3