(19) 대한민국특허청(KR)
(12) 공개특허공보(A)

(51) Int. Cl.[5]
F21L 7/00

(11) 공개번호 특1990-0018589
(43) 공개일자 1990년12월22일

(21) 출원번호 특1990-0007051
(22) 출원일자 1990년05월17일
(30) 우선권주장 353008 1989년05월17일 미국(US)
(71) 출원인 맥 인스트러먼트 인코오퍼레이티드
미합중국 캘리포니아 온타리오 사우쓰 새크라멘토 애비뉴 1635
(72) 발명자 앤터니 매그리카
미합중국 캘리포니아 온타리오 아암슬리 스퀘어 219
(74) 대리인 장용식

심사청구 : 없음

(54) 테일캡 인서어트

요약

내용 없음

대표도

도1

명세서

[발명의 명칭]

테일캡 인서어트

[도면의 간단한 설명]

제1도는 본발명의 테일캡 인서어트 삽입을 원근법으로 그린 정면 사시도, 제2도는 본발명의 일방향 흐름 시일의 배면사시도, 제3도는 적절한 부분에서 본발명의 일방향 흐름시일 및 제1도의 테일캡 인서어트 라인(A-A) 및 (B-B)에 따른 본 발명을 구체화한 회중전등의 테일캡단의 단면도.

본 내용은 요부공개 건이므로 전문내용을 수록하지 않았음

(57) 청구의 범위

청구항 1

통, 램프, 배터리전원, 배터리에 전기적으로 연결된 스프링 및 테일캡을 구비하는 회중전등용 인서어트에 있어서; 통내에 놓이며, 통을 스프링과 전기적으로 연결하고 관형태를 가지며 예비전구를 보유할수 있는 크기의 몸체부와, 몸체로부터 방사상 외부로 뻗어서 통및 스프링간에 도전로를 제공하기 위해 통과 접촉하는 한쌍의 아암부재를 구비하며, 통에 테일캡의 결합에 응하여 상기 아암부재를 방사상 외부로 밀어내기 위한 수단을 더 포함하는 도전금속 인서어트로 구성되는 것을 특징으로 하는 회중전등용 인서어트.

청구항 2

제1항에 있어서, 밀어내기 위한 수단이 후미의 배터리와 테일캡간에 놓인 스프링을 포함하는 것을 특징으로 하는 인서어트.

청구항 3

제2항에 있어서, 상기통으로부터 상기 테일캡의 제거시 상기 테일캡에 부착된 원추형 스프링을 보유하는 다수의 탄성수단을 더 포함하는 것을 특징으로 하는 인서어트.

청구항 4

제3항에 있어서, 탄성수단이 각각 상기 몸체부에 대해 방사상 외부로 뻗은 제1부분, 상기 몸체부에 대해 방사상 내부로 뻗은 제2부분으로 규정하는 다수의 부재를 더 포함하며, 상기부분들은 상기 통으로부터 상기 테일 캡이 제거될때 상기 스프링을 내리눌르는 것을 특징으로 하는 인서어트.

청구항 5

제4항에 있어서, 상기 아암 부재쌍이 소정의 방사거리 이상 확장되는 것을 방지하는 수단을 더 포함하는 것을 특징으로 하는 인서어트.

청구항 6

제5항에 있어서, 확장을 방지하는 수단이 상기 각 접촉판의 원심종단으로부터 뻗은 다수의 상호 마주보는 부재를 포함하는 것을 특징으로 하는 인서어트.

청구항 7

통, 램프, 배터리전원, 회중전등을 온, 오프시키는 스위치를 포함하는 전기 회로 및 하우징을 구비하는 회중전등에 있어서 : 하우징 내부로부터 대기로 개스의 일방향 흐름이 가능하도록 하고 물질들이 대기로부터 배터리 하우징의 내부로의 침입을 방하는 수단 포함하는 것을 특징으로 하는 회중전등.

청구항 8

제7항에 있어서: 일방향 흐름을 제공하는 수단이 홈외부벽, 홈내부벽 및 홈전방벽을 갖는 거기에 형성된 개구종단 홈을 갖는 일반적으로 도너츠형 구성을 가지는 유연성 시일을 포함하며, 상기 홈 외부벽이 상기 하우징의 제1부분에 접해 놓이고 상기 홈내부벽이 상기 하우징의 제2부분에 접해 놓이는 것을 특징으로 하는 회중전등.

청구항 9

제8항에 있어서, 하우징 내부로부터 대기로 상기 일방향 흐름시일을 통해 흐르는 개스를 배출하기 위한 수단을 더 포함하는 것을 특징으로 하는 회중전등.

청구항 10

제9항에 있어서, 배출구가 회중전등의 통의 테일캡 주위에 위치한 다수의 슬롯으로 구성되는 것을 특징으로 하는 회중전등.

청구항 11

통, 램프, 배터리전원, 배터리전원에 전기적으로 연결된 스프링 및 테일캡을 구비하는 회중전등용 인서어트에 있어서; 통내에 놓이며, 통을 스프링에 전기적으로 연결하고, 관형태를 가지며 예비전구를 보유할수 있는 크기의 몸체부와, 몸체로부터 방사상 외부로 뻗어서 통 및 스프링간에 도전로를 제공하기 위해 통과 접촉하는 한쌍의 아암부재를 구비하며, 상기 통으로부터 상기 테일캡의 제거시 상기 테일캡에 부착되어 스프링을 보유하기 위한 다수의 탄성수단을 더 포함하는 것을 특징으로 하는 인서어트.

청구항 12

제11항에 있어서, 스프링이 원추형 스프링인 것을 특징으로 하는 인서어트.

청구항 13

제11항에 있어서, 스프링이 원추형 스프링으로 구성되는 것을 특징으로 하는 인서어트.

청구항 14

제11항에 있어서, 탄성수단이 각각 상기 몸체부에 대해 방사상 외부로 뻗은 제1부분, 상기 몸체부에 대해 방사상내부로 뻗은 제2부분으로 규정하는 다수의 부재를 더 포함하며, 상기 부분들이 상기 통으로부터 상기 테일캡이 제거될 때 상기 스프링을 내리눌르는 것을 특징으로 하는 인서어트.

청구항 15

제1항에 있어서, 상기 아암부재쌍이 소정의 방사거리 이상으로 확장되는 것을 방지하는 수단을 더 포함하는 것을 특징으로 하는 인서어트.

청구항 16

제15항에 있어서, 확장을 방지하는 수단이 상기 아암부재쌍의 각각의 원심종단으로부터 뻗은 다수의 상호 마주보는 부재로 구성되는 특징으로 하는 인서어트.

※ 참고사항 : 최초출원 내용에 의하여 공개하는 것임.

도면

도면1

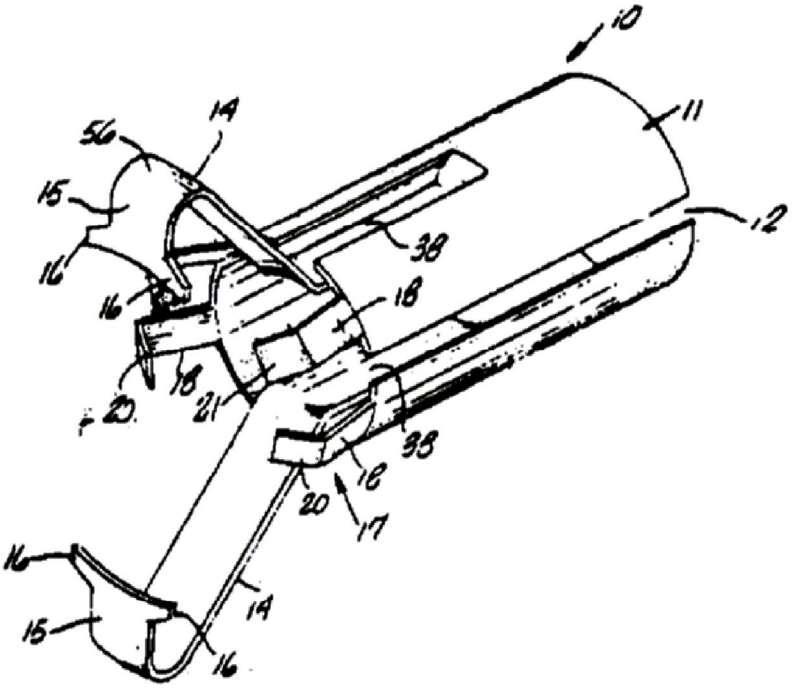
10
11
12
14
56
15
16
16
38
18
18
20
21
38
18
20
17
16
15
14
16

도면2

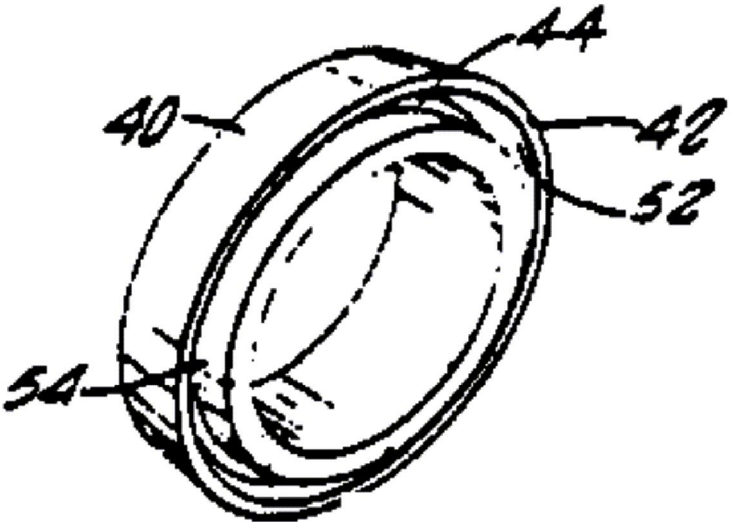
44
40
42
52
54

도면3

