(19)中华人民共和国国家知识产权局

(12)实用新型专利

(10)授权公告号 CN 202123518 U
(45)授权公告日 2012.01.25

(21)申请号 201120209928.2

(22)申请日 2011.06.21

(73)专利权人 山东科技大学
地址 266510 山东省青岛经济开发区前湾港路 579 号

(72)发明人 曹智琨 杨超龙 王飞飞

(51)Int.Cl.
B26B 13/00(2006.01)
B26B 13/06(2006.01)

权利要求书 1 页 说明书 2 页 附图 2 页

(54)实用新型名称

防划伤软毛发用修剪器

(57)摘要

本实用新型涉及一种发剪，尤其是一种防划伤软毛发用修剪器。其包括切断刀、刀座和连接螺栓，连接螺栓连接切断刀和刀座的中部，切断刀和刀座的后端设有指套，切断刀前端为直角，切断刀与刀座啮合形成的啮合线上的最低点位于刀座底面的上方。本实用新型操作简单、修剪方便、安全可靠，克服了现有发剪容易划伤人、修剪效率低等弊端，取得了一定的有益效果。

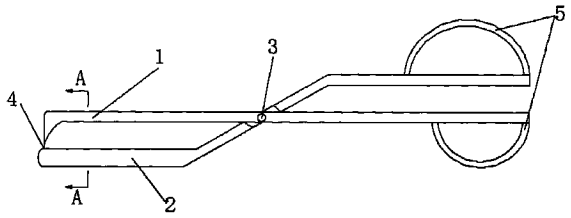

CN 202123518 U

1. 一种防划伤软毛发用修剪器，其特征在于，包括：切断刀、刀座和连接螺栓，所述连接螺栓连接切断刀和刀座的中部，所述切断刀和刀座的后端设有指套，所述切断刀前端为直角，所述切断刀与刀座啮合形成的啮合线上的最低点位于刀座底面的上方。

2. 根据权利要求 1 所述的防划伤软毛发用修剪器，其特征在于：所述刀座的前端面为平面或弧面。

3. 根据权利要求 2 所述的防划伤软毛发用修剪器，其特征在于：所述切断刀与刀座啮合形成的啮合线为直线或契合于刀座前端面的弧线。

4. 根据权利要求 1 所述的防划伤软毛发用修剪器，其特征在于：所述切断刀与刀座在中部连接处所呈夹角为 20 度至 30 度。

5. 根据权利要求 1 所述的防划伤软毛发用修剪器，其特征在于：所述刀座的前端的拐角为圆角。

防划伤软毛发用修剪器

技术领域

[0001] 本实用新型涉及一种发剪，尤其是一种防划伤软毛发用修剪器。

背景技术

[0002] 一些毛发短小柔软，不容易处理，特别是那些贴伏于皮肤上或者粘着在一起的软毛发，目前的发剪由于前端锐利很容易划伤皮肤，市面上也有一些经过处理后前端为圆弧状或圆珠状的发剪，但这些发剪不易支撑起贴伏于皮肤上的毛发，修剪效率低下，且制作成本较高，如此一种能进行微细修理的修剪器就很有必要了。

实用新型内容

[0003] 本实用新型旨在解决上述问题，提供了一种防划伤软毛发用修剪器，本实用新型从安全接触、方便修剪的角度进行设计，克服了现有发剪容易划伤人、修剪效率低等弊端，取得了一定的有益效果，其采用的技术方案如下：

[0004] 该防划伤软毛发用修剪器，包括切断刀、刀座和连接螺栓，所述连接螺栓连接切断刀和刀座的中部，所述切断刀和刀座的后端设有指套，所述切断刀前端为直角，所述切断刀与刀座啮合形成的啮合线上的最低点位于刀座底面的上方。

[0005] 在上述技术方案基础上，所述刀座的前端面为平面或弧面。

[0006] 在上述技术方案基础上，所述切断刀与刀座啮合形成的啮合线为直线或契合于刀座前端面的弧线。

[0007] 在上述技术方案的基础上，所述切断刀与刀座在中部连接处所呈夹角为 20 度至 30 度。

[0008] 在上述技术方案的基础上，所述刀座的前端的拐角为圆角。

[0009] 与现有技术相比，本实用新型具有如下优点：操作简单，因该器具与人皮肤相接触的部分无锐角，故不会对人造成刺伤、划伤，安全可靠，可很好地切断贴伏于人皮肤上的软毛皮，工作效率高。

附图说明

[0010] 图 1：实施例 1 的正视结构示意图；

[0011] 图 2：实施例 1 的俯视结构示意图；

[0012] 图 3：图 2 中 A-A 向剖视示意图；

[0013] 图 4：实施例 2 的正视结构示意图；

[0014] 符号说明：

[0015] 1、切断刀

[0016] 2、刀座

[0017] 3、连接螺栓

[0018] 4、啮合线

[0019] 5、指套

具体实施方式

[0020] 下面结合附图和实例对本实用新型作进一步说明：

[0021] 实施例 1：

[0022] 如图 2 和图 3 所示，本实施例的防划伤软毛发用修剪器，包括切断刀 1、刀座 2 和连接螺栓 3，所述连接螺栓 3 连接切断刀 1 和刀座 2 的中部，所述切断刀 1 和刀座 2 的后端设有指套 5，指套 5 可设为不同大小，例如切断刀 1 上的指套 5 较小，便于人的食指的穿入，刀座 2 上的指套 5 较大，便于人拇指的穿入；

[0023] 所述切断刀 1 前端为直角，如此设计可避免刺伤人，

[0024] 如图 1 所示，所述切断刀 1 与刀座 2 啮合形成的啮合线 4 上的最低点位于刀座 2 底面的上方，如此在对软毛发进行裁剪时，刀座 2 的底面贴于人的皮肤，并位于软毛发的根部，上推刀座 2 可将软毛发撑起并形成一定角度，便于刀刃将其剪下，刀刃会与人的皮肤有一定的距离，可防止对人的划伤。

[0025] 在上述基础方案基础上，所述刀座 2 的前端面为平面或弧面，如此在将毛发铲起时不至对人造成刺伤。

[0026] 在上述基础方案基础上，所述切断刀 1 与刀座 2 啮合形成的啮合线 4 为直线。

[0027] 优选的，所述切断刀 1 与刀座 2 在中部连接处所呈夹角为 20 度至 30 度。

[0028] 再进一步，所述刀座 2 的前端的拐角为圆角。

[0029] 实施例 2：

[0030] 如图 4 所示，本实施例的防划伤软毛发用修剪器，所述切断刀 1 与刀座 2 啮合形成的啮合线 4 为契合于刀座 2 前端面的弧线，其他结构和用法与实施例 1 基本相同。

[0031] 上面以举例方式对本实用新型进行了说明，但本实用新型不限于上述具体实施例，凡基于本实用新型所做的任何改动或变型均属于本实用新型要求保护的范围。

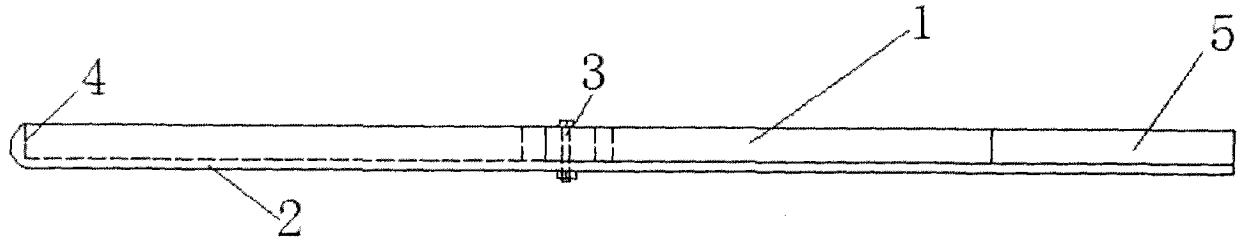

图 1

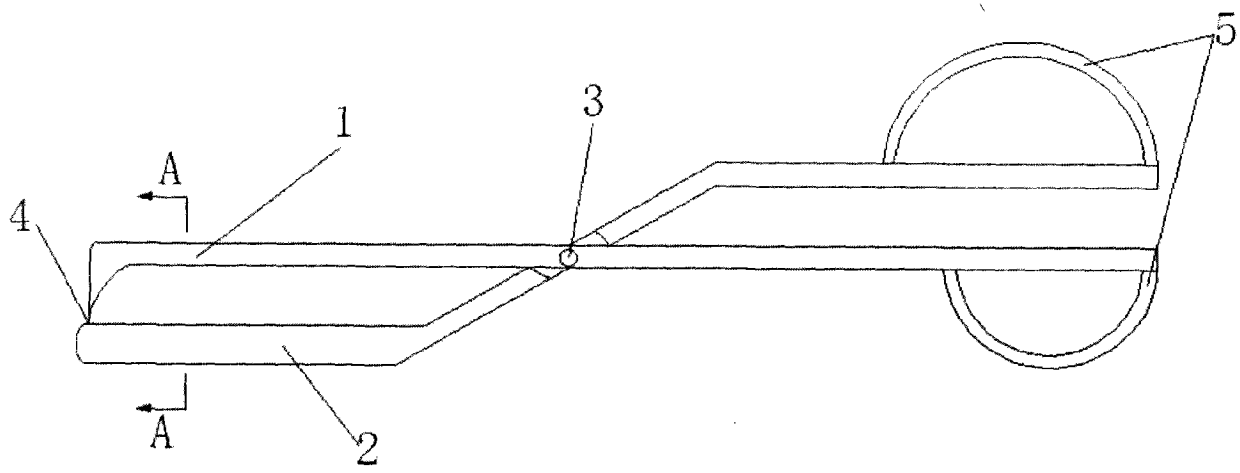

图 2

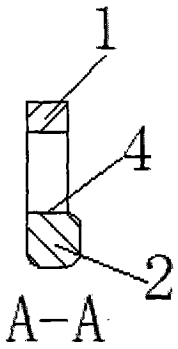

图 3

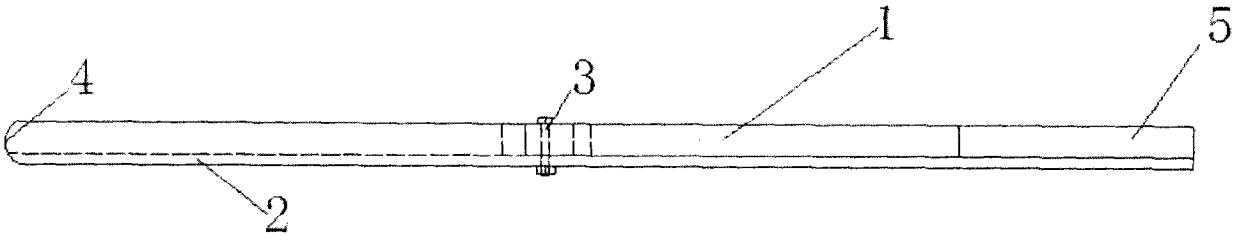

图 4