(19)中华人民共和国国家知识产权局

(12)实用新型专利

(10)授权公告号 CN 214476253 U
(45)授权公告日 2021.10.22

(21)申请号 202120407270.X

(22)申请日 2021.02.25

(73)专利权人 郑州幼儿师范高等专科学校
地址 450000 河南省郑州市金水区市民新村北街9号

(72)发明人 高源

(74)专利代理机构 郑州三阳专利代理事务所(普通合伙) 41175
代理人 袁宏伦

(51)Int.Cl.
G09F 15/00(2006.01)

权利要求书1页 说明书3页 附图2页

(54)实用新型名称

一种创新创业规划分析装置

(57)摘要

本实用新型公开了一种创新创业规划分析装置，包括壳体，所述壳体中部均匀设置有若干磁性条，所述磁性条前侧设置有刻度线，磁性条前侧设置有指示块，所述壳体下侧左右对称固定有安装块，两个所述安装块之间设置有两个相互平行的滑杆，滑杆内部滑动有滑动块，所述滑杆左部和右部均设置有螺纹孔，滑动块下侧铰接有支撑杆，两个所述安装块的下侧均铰接有滑管，滑管内侧滑动连接有支撑腿，所述支撑腿下部设置有螺纹区，螺纹区内侧啮合有调节螺母，调节螺母下侧设置有铰接架，铰接架外侧铰接有若干个调节杆，所述调节杆下端铰接有稳定条；本实用新型具有结构简单、安全实用、调节快速、操作方便、制图速度快以及便于携带和运输的优点。

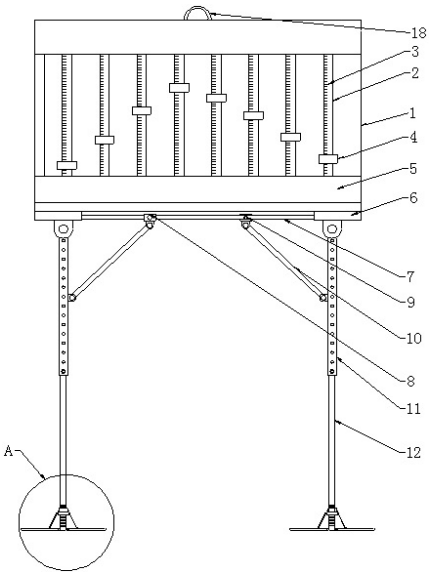

CN 214476253 U

1.一种创新创业规划分析装置，包括壳体，其特征在于：所述壳体中部均匀设置有若干磁性条，所述磁性条前侧设置有刻度线，磁性条前侧设置有指示块，指示块后侧固定有永磁铁，所述磁性条上侧和下侧均设置有写字板，所述壳体下侧左右对称固定有安装块，两个所述安装块之间设置有两个相互平行的滑杆，所述滑杆内部滑动有滑动块，所述滑杆左部和右部均设置有螺纹孔，滑动块与滑杆通过螺钉固定连接，所述滑动块下侧铰接有支撑杆，两个所述安装块的下侧均铰接有滑管，所述支撑杆的下端与滑管铰接，所述滑管内侧滑动连接有支撑腿，所述支撑腿下部设置有螺纹区，所述螺纹区内侧啮合有调节螺母，所述调节螺母下侧设置有铰接架，铰接架外侧铰接有若干个调节杆，所述调节杆下端铰接有稳定条，所述稳定条内端与支撑腿铰接。

2.根据权利要求1所述的创新创业规划分析装置，其特征在于：所述滑管中部均匀设置有若干个第一通孔，所述支撑腿的上部设置有与第一通孔对应的第二通孔，所述支撑腿与滑管通过销柱连接，且销柱依次穿过第二通孔和第一通孔。

3.根据权利要求2所述的创新创业规划分析装置，其特征在于：所述滑动块中部设置有第三通孔，螺钉穿过第三通孔与滑杆上的螺纹孔啮合连接。

4.根据权利要求1所述的创新创业规划分析装置，其特征在于：所述磁性条为铸铁材料，所述磁性条后侧与壳体后壁固定连接。

5.根据权利要求1所述的创新创业规划分析装置，其特征在于：所述滑杆与安装块固定连接。

6.根据权利要求1所述的创新创业规划分析装置，其特征在于：所述铰接架套设于支撑腿外侧，且铰接架与调节螺母转动连接。

7.根据权利要求1所述的创新创业规划分析装置，其特征在于：所述壳体上侧设置有环形把手。

一种创新创业规划分析装置

技术领域

[0001] 本实用新型属于创业规划分析设备技术领域，特别涉及一种创新创业规划分析装置。

背景技术

[0002] 创新创业是指基于技术创新、产品创新、品牌创新、服务创新、商业模式创新、管理创新、组织创新、市场创新、渠道创新等方面的某一点或几点创新而进行的创业活动，在创新创业规划分析中经常使用折线图来更加直观的表达数据，但是浪费时间，同时现有的创业规划分析装置的支腿无法折叠收起，不便与移动和运输，给使用带来不便。

实用新型内容

[0003] 本实用新型之目的在于提供一种创新创业规划分析装置，具有结构简单、安全实用、调节快速、操作方便、制图速度快以及便于携带和运输的优点。

[0004] 为实现上述目的，本实用新型提供如下技术方案：一种创新创业规划分析装置，包括壳体，所述壳体中部均匀设置有若干磁性条，所述磁性条前侧设置有刻度线，磁性条前侧设置有指示块，指示块后侧固定有永磁铁，所述磁性条上侧和下侧均设置有写字板，所述壳体下侧左右对称固定有安装块，两个所述安装块之间设置有两个相互平行的滑杆，所述滑杆内部滑动有滑动块，所述滑杆左部和右部均设置有螺纹孔，滑动块与滑杆通过螺钉固定连接，所述滑动块下侧铰接有支撑杆，两个所述安装块的下侧均铰接有滑管，所述支撑杆的下端与滑管铰接，所述滑管内侧滑动连接有支撑腿，所述支撑腿下部设置有螺纹区，所述螺纹区内侧啮合有调节螺母，所述调节螺母下侧设置有铰接架，铰接架外侧铰接有若干个调节杆，所述调节杆下端铰接有稳定条，所述稳定条内端与支撑腿铰接。

[0005] 优选的，所述滑管中部均匀设置有若干个第一通孔，所述支撑腿的上部设置有与第一通孔对应的第二通孔，所述支撑腿与滑管通过销柱连接，且销柱依次穿过第二通孔和第一通孔。

[0006] 优选的，所述滑动块中部设置有第三通孔，螺钉穿过第三通孔与滑杆上的螺纹孔啮合连接。

[0007] 优选的，所述磁性条为铸铁材料，所述磁性条后侧与壳体后壁固定连接。

[0008] 优选的，所述滑杆与安装块固定连接。

[0009] 优选的，所述铰接架套设于支撑腿外侧，且铰接架与调节螺母转动连接。

[0010] 优选的，所述壳体上侧设置有环形把手。

[0011] 与现有技术相比，本实用新型的有益效果如下：

[0012] 本实用新型通过设置滑管和支撑腿调节壳体整体的高度，使得指示块的展示效果更好，通过设置支撑杆、滑动块和滑杆，能够实现滑管和支撑腿的折叠，降低本装置的占用空间，从而使得携带和运输更加便捷，同时通过设置调节螺母、铰接架、调节杆能够实现稳定条的打开和收拢，当打开时，能够使支撑腿的支撑更加稳定，同时，通过设置磁性条、刻度

线和固定有永磁铁的指示块，能够使得绘图更加方便快捷且精准度更高，同时本实用新型结构简单，操作方便快捷。

附图说明

[0013] 图1为本实用新型的结构示意图。

[0014] 图2为本实用新型的安装块和滑杆的仰视结构示意图。

[0015] 图3为本实用新型局部A的放大图。

[0016] 图中：1、壳体，2、磁性条，3、刻度线，4、指示块，5、写字板，6、安装块，7、滑杆，8、滑动块，9、螺纹孔，10、支撑杆，11、滑管，12、支撑腿，13、螺纹区，14、调节螺母，15、铰接架，16、调节杆，17、稳定条，18、环形把手。

具体实施方式

[0017] 下面将结合本实用新型实施例中的附图，对本实用新型实施例中的技术方案进行清楚、完整地描述，显然，所描述的实施例仅仅是本实用新型一部分实施例，而不是全部的实施例。基于本实用新型中的实施例，本领域普通技术人员在没有做出创造性劳动前提下所获得的所有其他实施例，都属于本实用新型保护的范围。

[0018] 请参阅图1-3，本实施例提供一种创新创业规划分析装置，包括壳体1，所述壳体1中部均匀设置有若干磁性条2，所述磁性条2前侧设置有刻度线3，磁性条2前侧设置有指示块4，指示块4后侧固定有永磁铁，所述磁性条2上侧和下侧均设置有写字板5，所述壳体1下侧左右对称固定有安装块6，两个所述安装块6之间设置有两个相互平行的滑杆7，所述滑杆7内部滑动有滑动块8，所述滑杆7左部和右部均设置有螺纹孔9，滑动块8与滑杆7通过螺钉固定连接，所述滑动块8下侧铰接有支撑杆10，两个所述安装块6的下侧均铰接有滑管11，所述支撑杆10的下端与滑管11铰接，所述滑管11内侧滑动连接有支撑腿12，所述支撑腿12下部设置有螺纹区13，所述螺纹区13内侧啮合有调节螺母14，所述调节螺母14下侧设置有铰接架15，铰接架15外侧铰接有若干个调节杆16，所述调节杆16下端铰接有稳定条17，所述稳定条17内端与支撑腿铰接。

[0019] 为了便于通过支撑腿12调节壳体的整体高度，本实施例中，所述滑管11中部均匀设置有若干个第一通孔，所述支撑腿12的上部设置有与第一通孔对应的第二通孔，所述支撑腿12与滑管11通过销柱连接，且销柱依次穿过第二通孔和第一通孔。

[0020] 为了实现滑动块8与滑杆7的固定连接，便于通过支撑杆10带动滑管11的折叠与打开，本实施例中，所述滑动块8中部设置有第三通孔，螺钉穿过第三通孔与滑杆7上的螺纹孔9啮合连接。

[0021] 为了实现磁性条2的固定，本实施例中，所述磁性条2为铸铁材料，所述磁性条2后侧与壳体1后壁固定连接。

[0022] 为了将滑杆7固定，本实施例中，所述滑杆7与安装块6固定连接。

[0023] 为了便于通过转动调节螺母14实现铰接架15的升降，本实施例中，所述铰接架套设于支撑腿外侧，且铰接架与调节螺母转动连接。

[0024] 为了便于通过环形把手18将本装置提起，本实施例中，所述壳体1上侧设置有环形把手18。

[0025] 本实用新型的工作原理：使用时，首先通过环形把手18将本装置移动到需要展示讲解的位置，然后移动滑动块8，滑动块8将沿着滑杆7的方向滑动，直到滑动到滑杆7上的另一个螺纹孔9时，通过螺钉将滑动块8与滑杆7固定，滑动块8在滑动的过程中，通过支撑杆10带动滑管11转动，直到滑管11旋转到竖直状态，然后将支撑腿12从滑管11中滑出，滑出一定距离后，通过销柱将支撑腿12和滑管11固定，最后旋转调节螺母14，调节螺母14将通过调节杆16将稳定条17打开，稳定条17打开后，将对支撑腿12进行稳定支撑，使得本装置更加稳定，当使用完毕后，反向进行上述操作即可，在使用的过程中指示块4后侧固定有永磁铁，而磁性条2为磁性材料，因此指示块4能够移动到磁性条2上的任意位置，通过刻度线3的设置，能够提高指示块4的位置精度，本实用新型结构简单，操作方便快捷，且便于携带运输，给使用者带来了很大的便利性。

[0026] 尽管已经示出和描述了本实用新型的实施例，对于本领域的普通技术人员而言，可以理解在不脱离本实用新型的原理和精神的情况下可以对这些实施例进行多种变化、修改、替换和变型，本实用新型的范围由所附权利要求及其等同物限定。

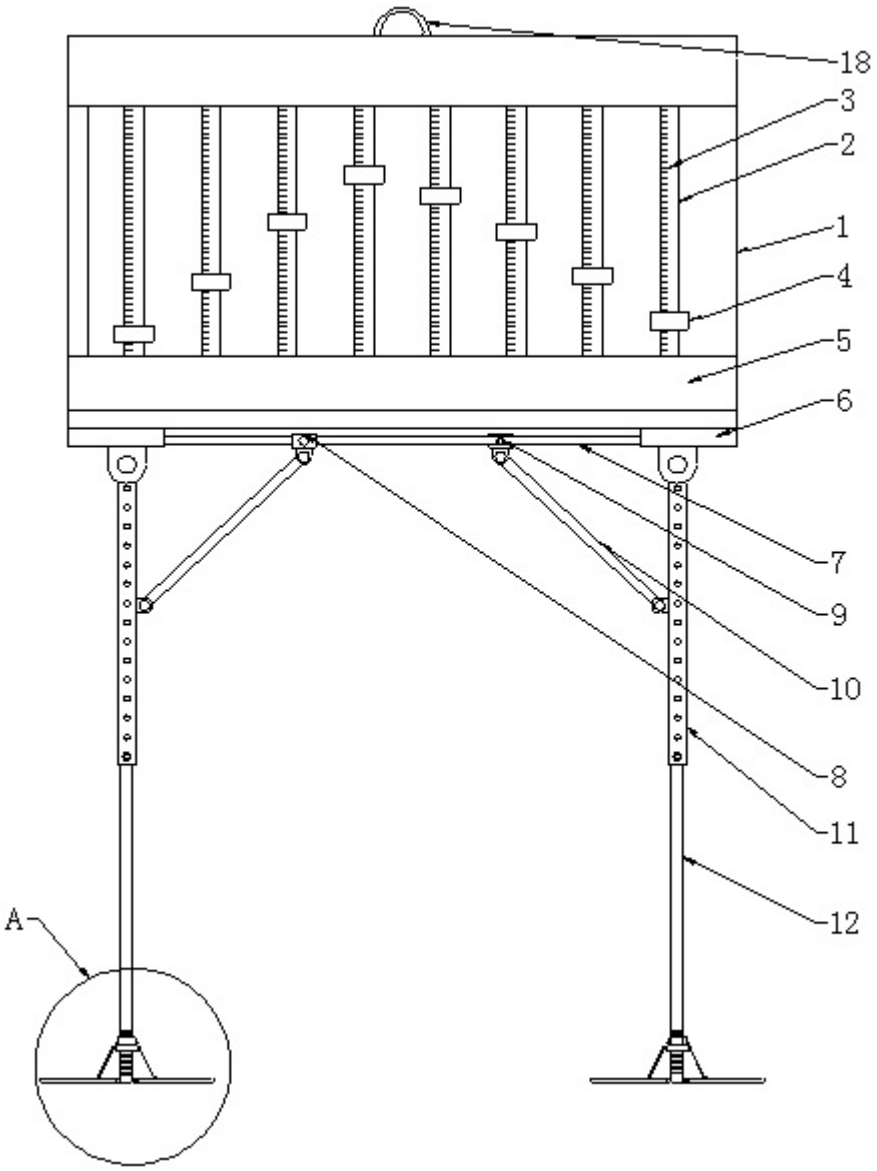

图 1

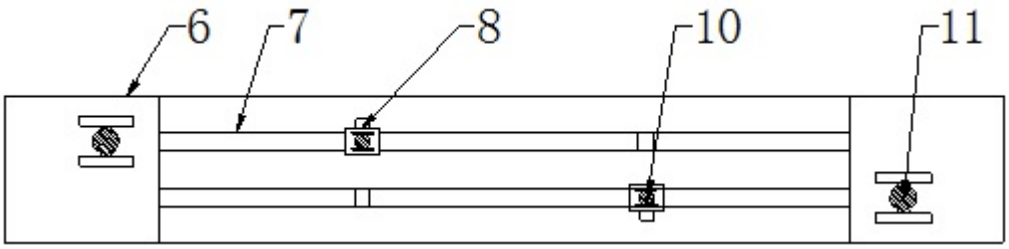

图 2

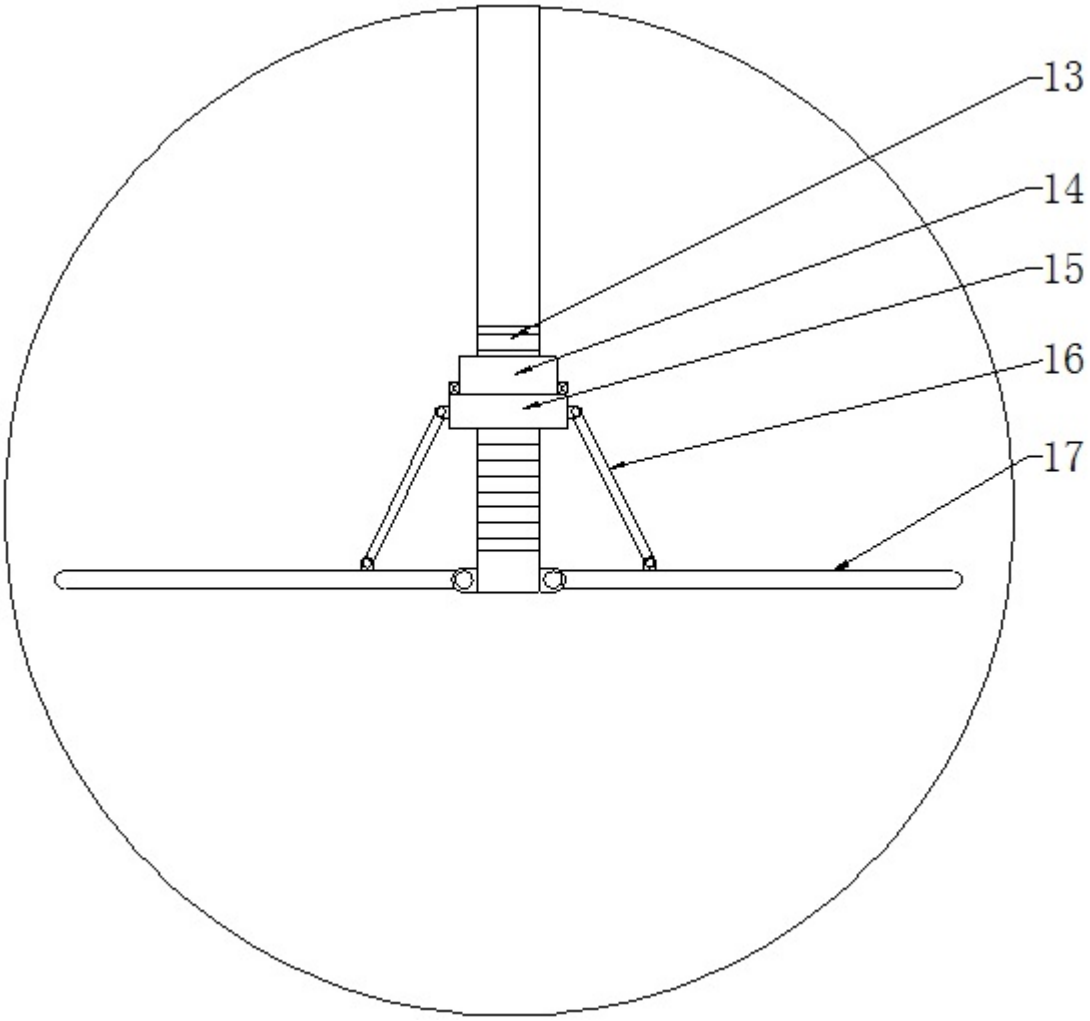

图 3