(19)中华人民共和国国家知识产权局

(12)实用新型专利

(10)授权公告号 CN 202525614 U
(45)授权公告日 2012.11.14

(21)申请号 201220180959.4

(22)申请日 2012.04.25

(73)专利权人 宋昭琪
地址 250200 山东省济南市章丘市明水白云路40号(山东省章丘市第四中学)高二、4班

(72)发明人 宋昭琪

(74)专利代理机构 济南诚智商标专利事务所有限公司 37105
代理人 王汝银

(51)Int.Cl.
A47C 7/72(2006.01)

权利要求书 1 页 说明书 1 页 附图 1 页

(54)实用新型名称

一种方便听音乐的小凳子

(57)摘要

一种方便听音乐的小凳子，属于生活用品，它包括凳面、凳腿和靠背，所述的靠背顶端固定连接一托架，托架上设置有两个音箱放置槽和一个播放器放置槽。人们拿着该方便听音乐的小凳子外出散步时，可将音箱放在靠背上的托架上，随时都可以听音乐，携带和使用都非常方便。

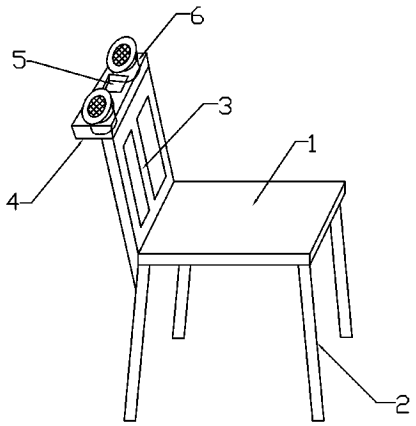

CN 202525614 U

1. 一种方便听音乐的小凳子，包括凳面、凳腿和靠背，其特征是，所述的靠背顶端固定连接一托架，托架上设置有两个音箱放置槽和一个播放器放置槽。

一种方便听音乐的小凳子

技术领域

[0001] 本实用新型涉及一种生活用品，具体地说是一种方便听音乐的小凳子。

背景技术

[0002] 很多老人喜欢拿个小凳子、带上 MP3 或 MP4 等小型播放器散步，走累了就坐下歇会，听听音乐，如果使用耳机的话，只能一个人享受音乐，当几个熟人坐在一起听时，就需要使用小音箱了，现在市场上的便携式小音箱体积小，携带方便，但在户外却没有合适的地方放置，普通的小凳子无法放置音箱和播放器。

实用新型内容

[0003] 本实用新型的目的在于提供一种方便听音乐的小凳子，本实用新型不仅可以坐，还可以放置音箱和播放器。

[0004] 本实用新型解决其技术问题所采取的技术方案是：一种方便听音乐的小凳子，包括凳面、凳腿和靠背，其特征是，所述的靠背顶端固定连接一托架，托架上设置有两个音箱放置槽和一个播放器放置槽。

[0005] 本实用新型的有益效果是：人们拿着该方便听音乐的小凳子外出散步时，可将音箱放在靠背上的托架上，随时都可以听音乐，携带和使用都非常方便。

附图说明

[0006] 图 1 为本实用新型的结构示意图。

[0007] 图中：1 凳面，2 凳腿，3 靠背，4 托架，5 播放器放置槽，6 音箱放置槽。

具体实施方式

[0008] 如图 1 所示。一种方便听音乐的小凳子，包括凳面 1、凳腿 2 和靠背 3，所述的靠背 3 顶端固定连接一托架 4，托架 4 为方形，托架 4 上设置有两个音箱放置槽 6 和一个播放器放置槽 5，音箱放置槽 6 为圆柱形凹槽，正好可容音箱放入其中，人们可以把 MP3 或 MP4 等音乐播放器放在播放器放置槽 5 内。

[0009] 本实用新型可将音箱放在靠背上的托架上，人们拿着小凳子外出散步时，想坐下听会音乐，可将音箱与音乐播放器连接，音乐播放器可放在口袋内，也可以放在播放器放置槽 5 内。人们随时都可以听音乐，携带和使用都非常方便。

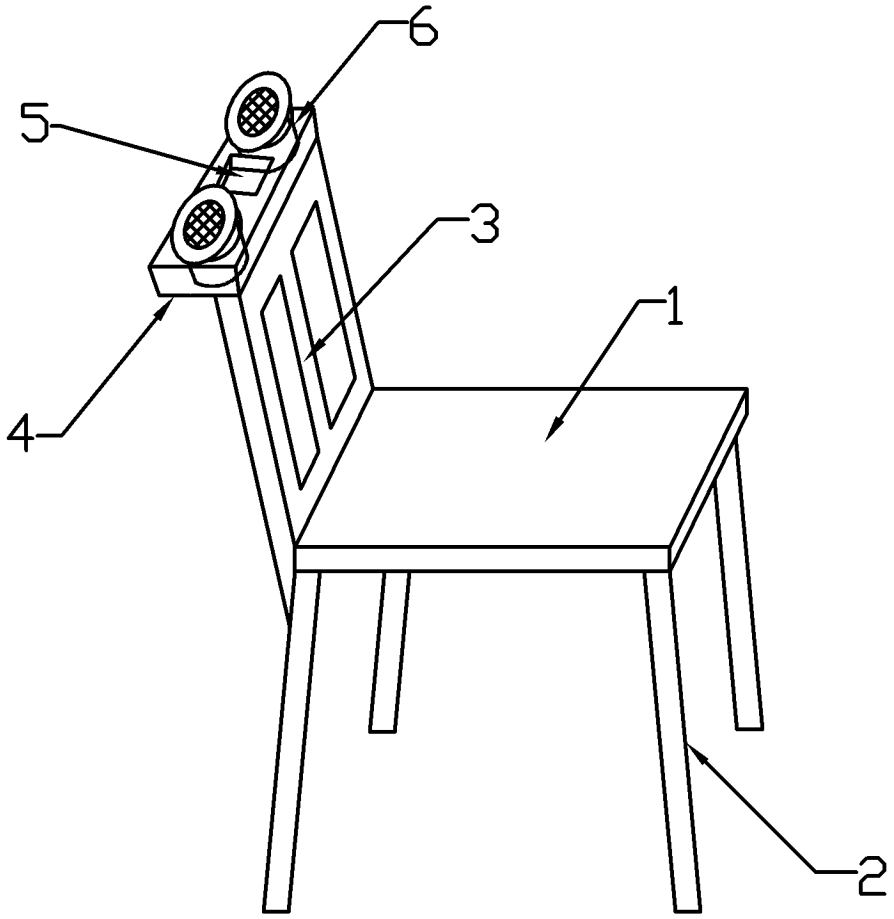

图 1