(19)国家知识产权局

(12)实用新型专利

(10)授权公告号 CN 221931581 U
(45)授权公告日 2024.11.01

(21)申请号 202323465938.4

(22)申请日 2023.12.19

(73)专利权人 保定韫涵测绘有限公司
地址 071051 河北省保定市竞秀区向阳北大街886-1号2-2-203

(72)发明人 刘丽霞 樊艳丽 高海超 张藤生

(74)专利代理机构 杭州研基专利代理事务所(普通合伙) 33389
专利代理师 林森

(51)Int.Cl.
A47B 63/02(2006.01)
A47B 65/00(2006.01)
A47B 57/10(2006.01)
A47B 96/02(2006.01)
G09F 3/20(2006.01)

权利要求书1页 说明书3页 附图2页

(54)实用新型名称

一种用于国土空间规划的规划图存放装置

(57)摘要

本实用新型涉及存放装置技术领域,且公开了一种用于国土空间规划的规划图存放装置,包括存放箱,所述存放箱的前侧固定连接有箱门,所述存放箱的内部活动连接有放置板,所述放置板的顶部活动连接有隔柱,所述放置板的前侧活动连接有标签盒,所述放置板的底部固定连接有支柱,本实用新型通过设有放置板、隔柱和标签盒,有利于放置不同大小的图纸,也便于将放置板取下对其进行清理,且在隔槽的作用下使得卷成轴存放的图纸能够与其贴合,便于其放置的稳定性,同时也节约了放置的空间,标签盒能够在放置板的前侧进行移动,使用者可根据图纸放置的位置移动标签盒,使得其能能够处在图纸的下方,便于使用者快速的找到图纸。

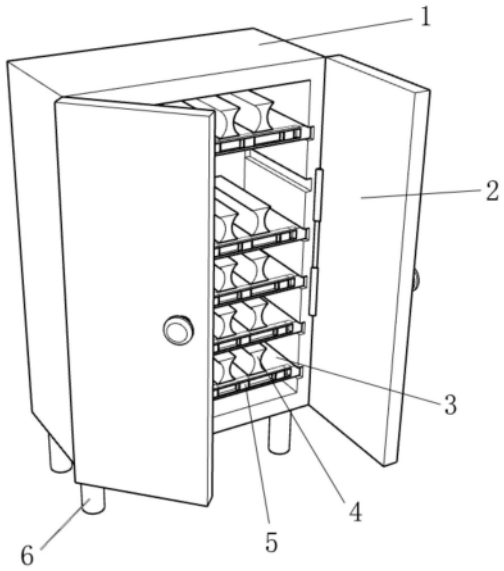

CN 221931581 U

1.一种用于国土空间规划的规划图存放装置,包括存放箱(1),其特征在于:所述存放箱(1)的前侧固定连接有箱门(2),所述存放箱(1)的内部活动连接有放置板(3),所述放置板(3)的顶部活动连接有隔柱(4),所述放置板(3)的前侧活动连接有标签盒(5),所述放置板(3)的底部固定连接有支柱(6),所述标签盒(5)包括盒体(501),所述盒体(501)的内部活动连接有盒盖(502)。

2.根据权利要求1所述的一种用于国土空间规划的规划图存放装置,其特征在于:所述标签盒(5)的材质由透明材质制成,且盒体(501)的内部设有存放标签的空间。

3.根据权利要求1所述的一种用于国土空间规划的规划图存放装置,其特征在于:所述存放箱(1)包括箱体(101),所述箱体(101)的内侧设有放置槽(102)。

4.根据权利要求1所述的一种用于国土空间规划的规划图存放装置,其特征在于:所述箱门(2)包括门体(201),所述门体(201)的一侧固定连接有转柱(202),所述转柱(202)的外侧活动连接有转筒(203),所述门体(201)的前侧固定连接有把手(204)。

5.根据权利要求1所述的一种用于国土空间规划的规划图存放装置,其特征在于:所述放置板(3)包括板体(301),所述板体(301)的内部设有滑槽(302),所述板体(301)的前侧设有移动槽(303)。

6.根据权利要求1所述的一种用于国土空间规划的规划图存放装置,其特征在于:所述隔柱(4)包括柱体(401),所述柱体(401)的两侧均设有隔槽(402),所述柱体(401)的底部固定连接有固定柱(403),所述固定柱(403)的底部固定连接有限位块(404),所述固定柱(403)的外侧活动连接有顶块(405),所述固定柱(403)和顶块(405)之间固定连接有弹簧(406)。

一种用于国土空间规划的规划图存放装置

技术领域

[0001] 本实用新型涉及存放装置技术领域,更具体地涉及一种用于国土空间规划的规划图存放装置。

背景技术

[0002] 档案柜属办公家具系列,即用来保存档案资料的柜子;是比较传统的保存档案的装具,通常是指带盖的箱子和有门的柜子。一般以木材或金属制成,有的还做成组合式,分开为箱,叠放成柜。其优点是能有效地防尘和阻止其他有害物质的侵袭,而且搬运挪动便利。

[0003] 现有技术的不足之处:在对国土空间规划图进行存放时,一般都是将图纸卷成轴直接堆积在档案柜中,放置的较为杂乱,且在放置完成后不易对其进行查找,使用起来较为不便,不能很好的对其不同大小的图纸进行存放。

实用新型内容

[0004] 为了克服现有技术的上述缺陷,本实用新型提供了一种用于国土空间规划的规划图存放装置,以解决上述背景技术中存在的问题。

[0005] 本实用新型提供如下技术方案:一种用于国土空间规划的规划图存放装置,包括存放箱,所述存放箱的前侧固定连接有箱门,所述存放箱的内部活动连接有放置板,所述放置板的顶部活动连接有隔柱,所述放置板的前侧活动连接有标签盒,所述放置板的底部固定连接有支柱,所述标签盒包括盒体,所述盒体的内部活动连接有盒盖。

[0006] 优选的,标签盒的材质由透明材质制成,且盒体的内部设有存放标签的空间。

[0007] 优选的,存放箱包括箱体,所述箱体的内侧设有放置槽。

[0008] 优选的,箱门包括门体,所述门体的一侧固定连接有转柱,所述转柱的外侧活动连接有转筒,所述门体的前侧固定连接有把手。

[0009] 优选的,放置板包括板体,所述板体的内部设有滑槽,所述板体的前侧设有移动槽。

[0010] 优选的,隔柱包括柱体,所述柱体的两侧均设有隔槽,所述柱体的底部固定连接有固定柱,所述固定柱的底部固定连接有限位块,所述固定柱的外侧活动连接有顶块,所述固定柱和顶块之间固定连接有弹簧。

[0011] 本实用新型的技术效果和优点:

[0012] 本实用新型通过设有放置板、隔柱和标签盒,有利于放置不同大小的图纸,放置板能够在存放箱内进行移动,能够将其取出进行清理,且便于根据图纸的大小将其插到合适的放置槽内,同时隔柱能够在放置板上进行移动,通过移动使得隔柱之间和其与存放箱之间的距离能够进行改变进而便于不同大小的图纸的存放,且在隔槽的作用下使得卷成轴存放的图纸能够与其贴合,便于其放置的稳定性,同时也节约了放置的空间,标签盒能够在放置板的前侧进行移动,使用者可根据图纸放置的位置移动标签盒,使得其能能够处在图纸

的下方,便于使用者快速的找到图纸。

附图说明

[0013] 图1为本实用新型的整体结构示意图。

[0014] 图2为本实用新型的存放箱和箱门整体结构示意图。

[0015] 图3为本实用新型的放置板剖面、隔柱剖面和标签盒整体结构示意图。

[0016] 附图标记为:1、存放箱;101、箱体;102、放置槽;2、箱门;201、门体;202、转柱;203、转筒;204、把手;3、放置板;301、板体;302、滑槽;303、移动槽;4、隔柱;401、柱体;402、隔槽;403、固定柱;404、限位块;405、顶块;406、弹簧;5、标签盒;501、盒体;502、盒盖;6、支柱。

具体实施方式

[0017] 下面将结合本实用新型中的附图,对本实用新型中的技术方案进行清楚、完整地描述,另外,在以下的实施方式中记载的各结构的形态只不过是例示,本实用新型所涉及的用于国土空间规划的规划图存放装置并不限定于在以下的实施方式中记载的各结构,在本领域普通技术人员在没有做出创造性劳动的前提下所获得的所有其他实施方式都属于本实用新型保护的范围。

[0018] 本实用新型提供了一种用于国土空间规划的规划图存放装置,包括存放箱1,存放箱1的前侧固定连接有箱门2,存放箱1的内部活动连接有放置板3,放置板3的顶部活动连接有隔柱4,放置板3的前侧活动连接有标签盒5,放置板3的底部固定连接有支柱6,标签盒5包括盒体501,盒体501的内部活动连接有盒盖502,盒盖502能够盖在盒体501上,同时也便于将其取下。

[0019] 进一步的,标签盒5的材质由透明材质制成,且盒体501的内部设有存放标签的空间,通过取下盒盖502,便于对其内部的标签进行更换,其透明的材质也便于使用者观察到标签的内容,便于快速地找到图纸。

[0020] 进一步的,存放箱1包括箱体101,箱体101的内侧设有放置槽102,放置槽102用于放置板3的插入。

[0021] 进一步的,箱门2包括门体201,门体201的一侧固定连接有转柱202,转柱202的外侧活动连接有转筒203,门体201的前侧固定连接有把手204,转柱202和转筒203可相对进行转动,使得门体201能够进行转动,便于对其打开和关闭。

[0022] 进一步的,放置板3包括板体301,板体301的内部设有滑槽302,板体301的前侧设有移动槽303,滑槽302用于隔柱4的移动,移动槽303用于标签盒5的移动。

[0023] 进一步的,隔柱4包括柱体401,柱体401的两侧均设有隔槽402,柱体401的底部固定连接有固定柱403,固定柱403的底部固定连接有限位块404,固定柱403的外侧活动连接有顶块405,固定柱403和顶块405之间固定连接有弹簧406,固定柱403和限位块404能够在滑槽302内进行移动,顶块405能够在固定柱403的外侧进行移动,且在弹簧406的作用下使得其能够顶住放置板3,进而使得其隔柱4的放置能够更加的稳定,通过推动隔柱4,使得其能够进行移动,通过移动使得隔柱4之间和其与存放箱1之间的距离能够进行改变进而便于不同大小的图纸的存放,且在隔槽402的作用下使得卷成轴存放的图纸能够与其贴合,便于其放置的稳定性,同时也节约了放置的空间。

[0024] 本实用新型的工作原理:使用时根据图纸的大小对其进行调节,将放置板3插入合适的放置槽102,通过推动隔柱4,使得其能够进行移动,通过移动使得隔柱4之间和其与存放箱1之间的距离能够进行改变进而便于不同大小的图纸的存放,且在隔槽402的作用下使得卷成轴存放的图纸能够与其贴合,便于其放置的稳定性,同时也节约了放置的空间,之后打开盒盖502,将旧的标签取出,将新的标签放入其中,然后在盖上盒盖502,通过拨动标签盒5,使得其能够在移动槽303中进行移动,进而使得其能够移动到图纸的下方,便于使用者能够快速地找到图纸。

[0025] 最后应说明的几点是:首先,在本申请的描述中,需要说明的是,除非另有规定和限定,术语“安装”、“相连”、“连接”应做广义理解,可以是机械连接或电连接,也可以是两个元件内部的连通,可以是直接相连,“上”、“下”、“左”、“右”等仅用于表示相对位置关系,当被描述对象的绝对位置改变,则相对位置关系可能发生改变;

[0026] 其次:本实用新型公开实施例附图中,只涉及到与本公开实施例涉及到的结构,其他结构可参考通常设计,在不冲突情况下,本实用新型同一实施例及不同实施例可以相互组合;

[0027] 最后:以上所述仅为本实用新型的优选实施例而已,并不用于限制本实用新型,凡在本实用新型的精神和原则之内,所作的任何修改、等同替换、改进等,均应包含在本实用新型的保护范围之内。

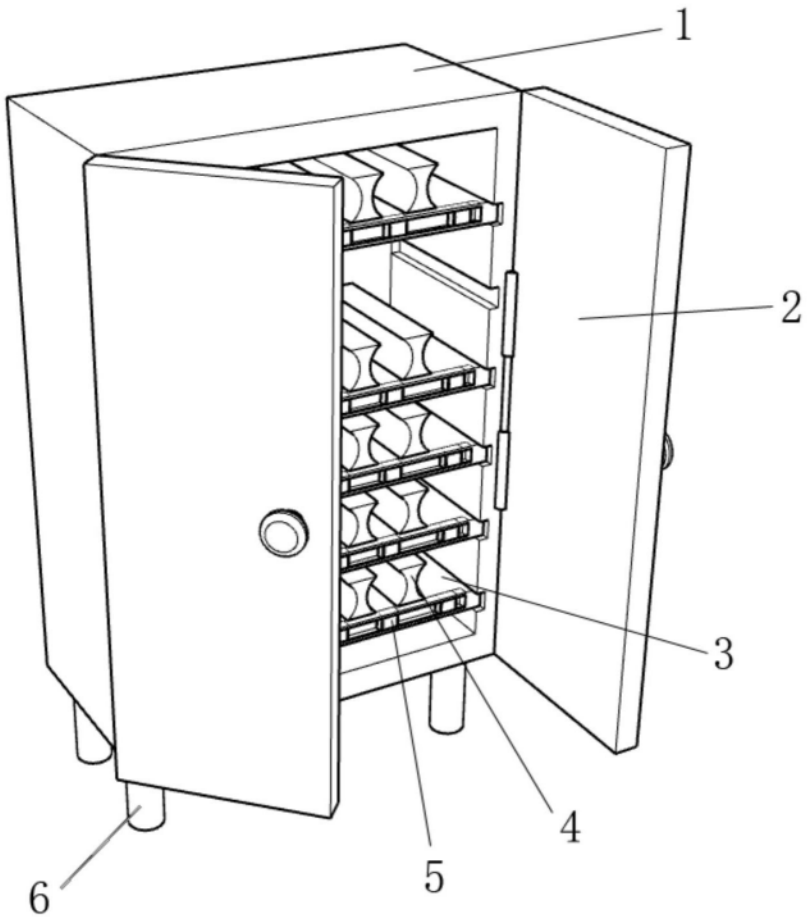

图1

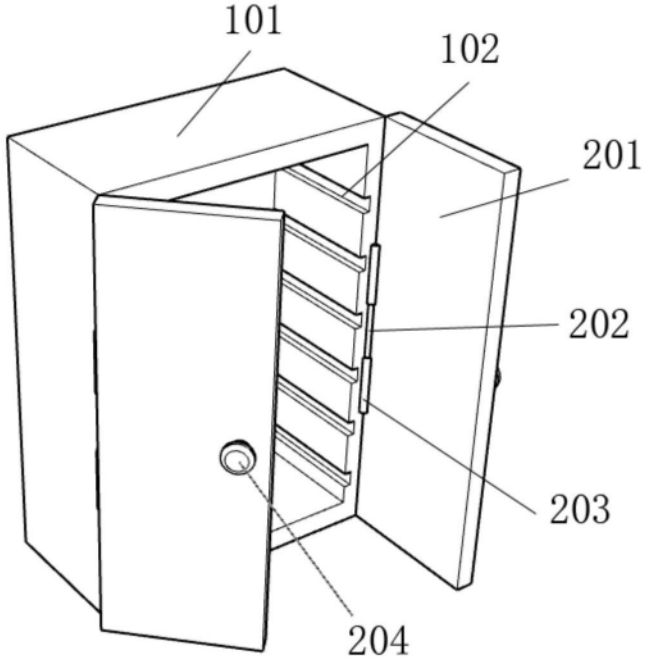

图2

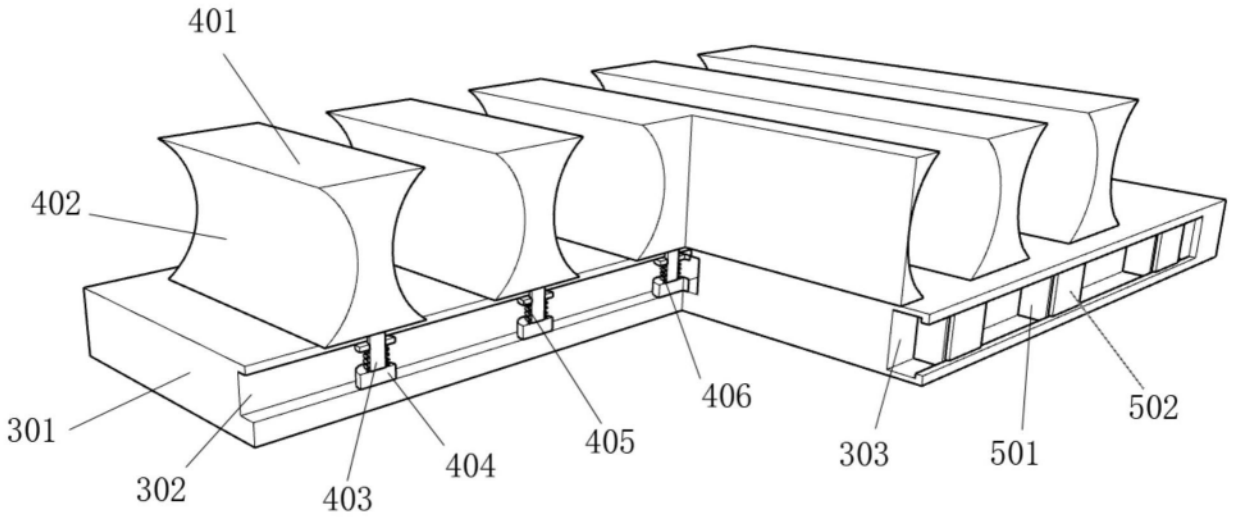

图3