(19)中华人民共和国国家知识产权局

(12)实用新型专利

(10)授权公告号 CN 215604033 U
(45)授权公告日 2022.01.25

(21)申请号 202121851741.2

(22)申请日 2021.08.10

(73)专利权人 深圳市长林家居用品有限公司
地址 518000 广东省深圳市光明新区公明街道李松蔚村炮台路30号7楼

(72)发明人 毛素琴

(74)专利代理机构 重庆壹手知专利代理事务所(普通合伙) 50267
代理人 彭啟强

(51)Int.Cl.
A47B 61/00(2006.01)
A47B 67/04(2006.01)
A47B 97/00(2006.01)
F26B 21/00(2006.01)
F26B 21/08(2006.01)
A61L 2/10(2006.01)
A61L 2/24(2006.01)

权利要求书1页 说明书3页 附图2页

(54)实用新型名称

一种智能家居用智能除湿除菌的智能衣柜

(57)摘要

本实用新型公开了一种智能家居用智能除湿除菌的智能衣柜，包括柜体，所述柜体内腔的底部固定连接有外壳，所述外壳的顶部与柜体内腔的顶部固定连接，所述外壳的内腔固定连接有安装板，所述安装板的顶部固定连接有负压风机，所述负压风机的顶部连通有进风管，所述负压风机的底部连通有出风管。本实用新型通过柜体、外壳、安装板、负压风机、进风管、出风管、喷气头、过滤网、壳体、加热丝、温度传感器、湿度传感器和紫外线消毒灯的配合使用，能够有效的解决传统智能衣柜通常缺乏良好的通风，导致内部容易出现潮湿现象，导致细菌滋生的问题，该装置具备自动除湿杀菌的功能，提高了智能衣柜的使用效果。

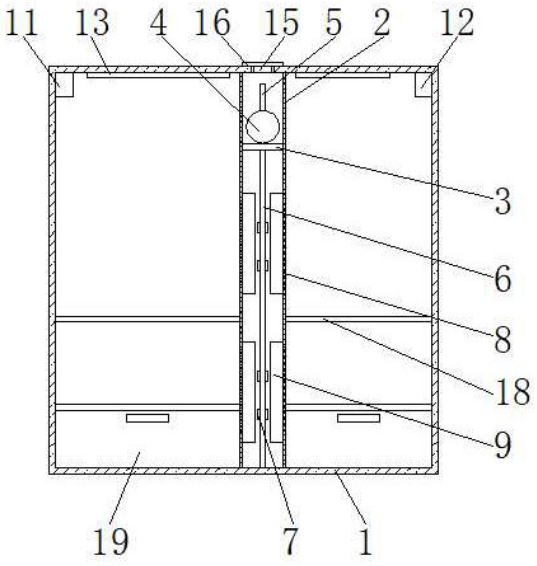

CN 215604033 U

1.一种智能家居用智能除湿除菌的智能衣柜，包括柜体(1)，其特征在于：所述柜体(1)内腔的底部固定连接有外壳(2)，所述外壳(2)的顶部与柜体(1)内腔的顶部固定连接，所述外壳(2)的内腔固定连接有安装板(3)，所述安装板(3)的顶部固定连接有负压风机(4)，所述负压风机(4)的顶部连通有进风管(5)，所述负压风机(4)的底部连通有出风管(6)，所述出风管(6)的两侧均连通有喷气头(7)，所述外壳(2)内腔两侧的顶部和底部均固定连接有过滤网(8)，所述外壳(2)内腔两侧的顶部和底部且位于过滤网(8)的内侧均固定连接有壳体(9)，所述壳体(9)的内腔固定连接有加热丝(10)，所述柜体(1)内腔顶部的左侧固定连接有温度传感器(11)，所述柜体(1)内腔顶部的右侧固定连接有湿度传感器(12)，所述柜体(1)内腔顶部的两侧均固定连接有紫外线消毒灯(13)。

2.根据权利要求1所述的一种智能家居用智能除湿除菌的智能衣柜，其特征在于：所述外壳(2)表面的顶部内嵌有控制面板(14)，所述控制面板(14)的输出端与负压风机(4)的输入端单向电性连接，所述控制面板(14)的输出端与加热丝(10)的输入端单向电性连接，所述温度传感器(11)的输出端与控制面板(14)的输入端单向电性连接，所述湿度传感器(12)的输出端与控制面板(14)的输入端单向电性连接。

3.根据权利要求1所述的一种智能家居用智能除湿除菌的智能衣柜，其特征在于：所述柜体(1)的顶部连通有排气管(15)，所述排气管(15)的顶部固定连接有防尘罩(16)。

4.根据权利要求1所述的一种智能家居用智能除湿除菌的智能衣柜，其特征在于：所述柜体(1)表面的两侧均通过铰链铰接有柜门(17)，所述柜门(17)表面的一侧固定连接有把手。

5.根据权利要求1所述的一种智能家居用智能除湿除菌的智能衣柜，其特征在于：所述柜体(1)内腔的两侧均固定连接有隔板(18)，所述隔板(18)的一侧与外壳(2)固定连接。

6.根据权利要求1所述的一种智能家居用智能除湿除菌的智能衣柜，其特征在于：所述柜体(1)内腔底部的两侧均固定连接有抽屉(19)，所述抽屉(19)表面的顶部固定连接有拉杆。

一种智能家居用智能除湿除菌的智能衣柜

技术领域

[0001] 本实用新型涉及智能家居技术领域，具体为一种智能家居用智能除湿除菌的智能衣柜。

背景技术

[0002] 智能家居是以住宅为平台，利用综合布线技术、网络通信技术、安全防范技术、自动控制技术和音视频技术将家居生活有关的设施集成，构建高效的住宅设施与家庭日程事务的管理系统，提升家居安全性、便利性、舒适性和艺术性，并实现环保节能的居住环境，衣柜是存放衣物的柜子，一般常见的分为平开门，柜内与柜外推拉门等，是家庭常用的家具之一，传统智能衣柜内通常都缺乏良好的通风，导致除湿效果差，在阴雨天气，空气中的湿气大，衣柜内容易产生异味，滋生大量细菌。

实用新型内容

[0003] 本实用新型的目的在于提供一种智能家居用智能除湿除菌的智能衣柜，具备智能除湿除菌的优点，解决了传统智能衣柜内通常都缺乏良好的通风，导致除湿效果差，在阴雨天气，空气中的湿气大，衣柜内容易产生异味，滋生大量细菌的问题。

[0004] 为实现上述目的，本实用新型提供如下技术方案：一种智能家居用智能除湿除菌的智能衣柜，包括柜体，所述柜体内腔的底部固定连接有外壳，所述外壳的顶部与柜体内腔的顶部固定连接，所述外壳的内腔固定连接有安装板，所述安装板的顶部固定连接有负压风机，所述负压风机的顶部连通有进风管，所述负压风机的底部连通有出风管，所述出风管的两侧均连通有喷气头，所述外壳内腔两侧的顶部和底部均固定连接有过滤网，所述外壳内腔两侧的顶部和底部且位于过滤网的内侧均固定连接有壳体，所述壳体的内腔固定连接有加热丝，所述柜体内腔顶部的左侧固定连接有温度传感器，所述柜体内腔顶部的右侧固定连接有湿度传感器，所述柜体内腔顶部的两侧均固定连接有紫外线消毒灯。

[0005] 优选的，所述外壳表面的顶部内嵌有控制面板，所述控制面板的输出端与负压风机的输入端单向电性连接，所述控制面板的输出端与加热丝的输入端单向电性连接，所述温度传感器的输出端与控制面板的输入端单向电性连接，所述湿度传感器的输出端与控制面板的输入端单向电性连接。

[0006] 优选的，所述柜体的顶部连通有排气管，所述排气管的顶部固定连接有防尘罩。

[0007] 优选的，所述柜体表面的两侧均通过铰链铰接有柜门，所述柜门表面的一侧固定连接有把手。

[0008] 优选的，所述柜体内腔的两侧均固定连接有隔板，所述隔板的一侧与外壳固定连接。

[0009] 优选的，所述柜体内腔底部的两侧均固定连接有抽屉，所述抽屉表面的顶部固定连接有拉杆。

[0010] 与现有技术相比，本实用新型的有益效果如下：

[0011] 1、本实用新型通过柜体、外壳、安装板、负压风机、进风管、出风管、喷气头、过滤网、壳体、加热丝、温度传感器、湿度传感器和紫外线消毒灯的配合使用，能够有效的解决传统智能衣柜通常缺乏良好的通风，导致内部容易出现潮湿现象，导致细菌滋生的问题，该装置具备自动除湿杀菌的功能，提高了智能衣柜的使用效果。

[0012] 2、本实用新型通过设置控制面板，能够用于控制智能设备的启停，达到方便操控的目的，通过设置排气管和防尘罩，能够提高柜体内部的空气流通，进而达到除湿的目的，通过设置柜门和把手，能够方便对柜体进行封闭，通过设置隔板，能够对柜体进行分隔，方便对衣物进行分类存放，通过设置抽屉，能够方便用户进行物品的存放。

附图说明

[0013] 图1为本实用新型结构示意图；

[0014] 图2为本实用新型壳体内部结构的剖视示意图；

[0015] 图3为本实用新型结构的主视示意图；

[0016] 图4为本实用新型系统原理示意图。

[0017] 图中：1、柜体；2、外壳；3、安装板；4、负压风机；5、进风管；6、出风管；7、喷气头；8、过滤网；9、壳体；10、加热丝；11、温度传感器；12、湿度传感器；13、紫外线消毒灯；14、控制面板；15、排气管；16、防尘罩；17、柜门；18、隔板；19、抽屉。

具体实施方式

[0018] 下面将结合本实用新型实施例中的附图，对本实用新型实施例中的技术方案进行清楚、完整地描述，显然，所描述的实施例仅仅是本实用新型一部分实施例，而不是全部的实施例。基于本实用新型中的实施例，本领域普通技术人员在没有做出创造性劳动前提下所获得的所有其他实施例，都属于本实用新型保护的范围。

[0019] 在实用新型的描述中，需要说明的是，术语“上”、“下”、“内”、“外”“前端”、“后端”、“两端”、“一端”、“另一端”等指示的方位或位置关系为基于附图所示的方位或位置关系，仅是为了便于描述本实用新型和简化描述，而不是指示或暗示所指的装置或元件必须具有特定的方位、以特定的方位构造和操作，因此不能理解为对本实用新型的限制。此外，术语“第一”、“第二”仅用于描述目的，而不能理解为指示或暗示相对重要性。

[0020] 在实用新型的描述中，需要说明的是，除非另有明确的规定和限定，术语“安装”、“设置有”、“连接”等，应做广义理解，例如“连接”，可以是固定连接，也可以是可拆卸连接，或一体地连接；可以是机械连接，也可以是电连接；可以是直接相连，也可以通过中间媒介间接相连，可以是两个元件内部的连通。对于本领域的普通技术人员而言，可以具体情况理解上述术语在本实用新型中的具体含义。

[0021] 本实用新型所采用的部件均为通用标准件或本领域技术人员知晓的部件，其结构和原理都为本技术人员均可通过技术手册得知或通过常规实验方法获知。

[0022] 请参阅图1-4，一种智能家居用智能除湿除菌的智能衣柜，包括柜体1，柜体1的顶部连通有排气管15，排气管15的顶部固定连接有防尘罩16，柜体1表面的两侧均通过铰链铰接有柜门17，柜门17表面的一侧固定连接有把手，柜体1内腔的两侧均固定连接有隔板18，隔板18的一侧与外壳2固定连接，柜体1内腔底部的两侧均固定连接有抽屉19，抽屉19表面

的顶部固定连接有拉杆，柜体1内腔的底部固定连接有外壳2，外壳2表面的顶部内嵌有控制面板14，控制面板14的输出端与负压风机4的输入端单向电性连接，控制面板14的输出端与加热丝10的输入端单向电性连接，温度传感器11的输出端与控制面板14的输入端单向电性连接，湿度传感器12的输出端与控制面板14的输入端单向电性连接，外壳2的顶部与柜体1内腔的顶部固定连接，外壳2的内腔固定连接有安装板3，安装板3的顶部固定连接有负压风机4，负压风机4的顶部连通有进风管5，负压风机4的底部连通有出风管6，出风管6的两侧均连通有喷气头7，外壳2内腔两侧的顶部和底部均固定连接有过滤网8，外壳2内腔两侧的顶部和底部且位于过滤网8的内侧均固定连接有壳体9，壳体9的内腔固定连接有加热丝10，柜体1内腔顶部的左侧固定连接有温度传感器11，柜体1内腔顶部的右侧固定连接有湿度传感器12，柜体1内腔顶部的两侧均固定连接有紫外线消毒灯13，通过设置控制面板14，能够用于控制智能设备的启停，达到方便操控的目的，通过设置排气管15和防尘罩16，能够提高柜体1内部的空气流通，进而达到除湿的目的，通过设置柜门17和把手，能够方便对柜体1进行封闭，通过设置隔板18，能够对柜体1进行分隔，方便对衣物进行分类存放，通过设置抽屉19，能够方便用户进行物品的存放，通过柜体1、外壳2、安装板3、负压风机4、进风管5、出风管6、喷气头7、过滤网8、壳体9、加热丝10、温度传感器11、湿度传感器12和紫外线消毒灯13的配合使用，能够有效的解决传统智能衣柜通常缺乏良好的通风，导致内部容易出现潮湿现象，导致细菌滋生的问题，该装置具备自动除湿杀菌的功能，提高了智能衣柜的使用效果。

[0023] 使用时，通过湿度传感器12检测柜体1内部的湿度，超出预设值时，对控制面板14发出指令，通过控制面板14启动负压风机4和加热丝10，负压风机4抽取外部空气进入柜体1的内部，将加热丝10产生的热量均匀的分布在柜体1内部，对湿气进行清除，紫外线消毒灯13能够持续的对柜体1内部进行消毒，从而达到智能除湿除菌的目的。

[0024] 尽管已经示出和描述了本实用新型的实施例，对于本领域的普通技术人员而言，可以理解在不脱离本实用新型的原理和精神的情况下可以对这些实施例进行多种变化、修改、替换和变型，本实用新型的范围由所附权利要求及其等同物限定。

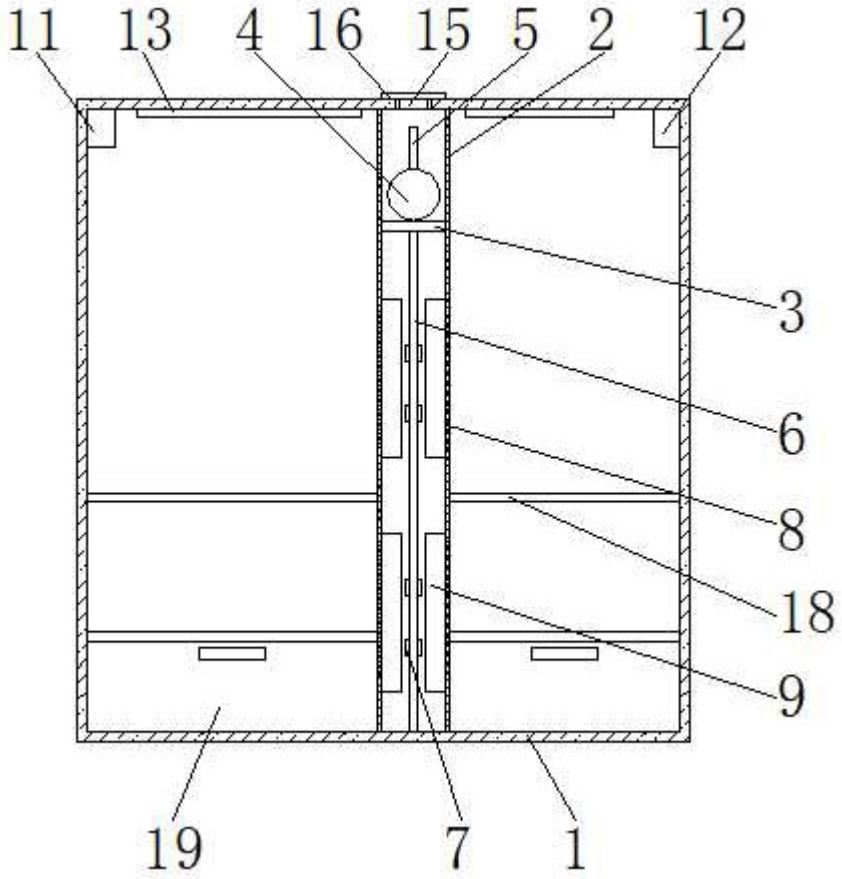

图1

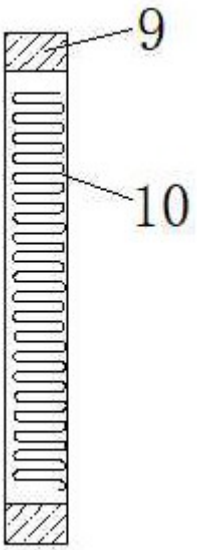

图2

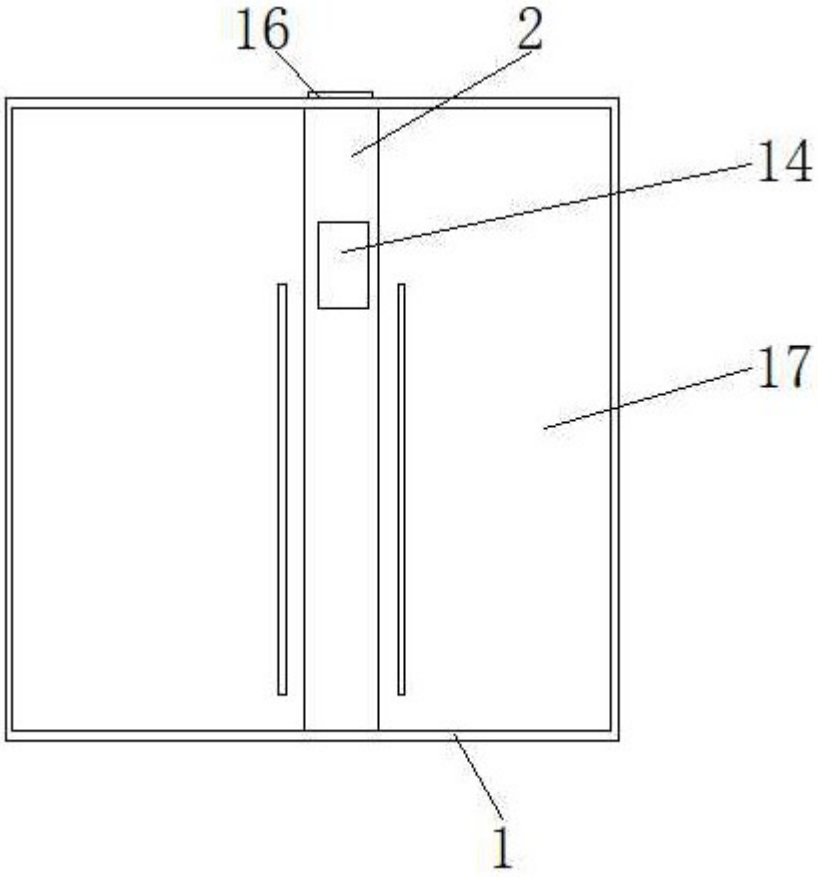

图3

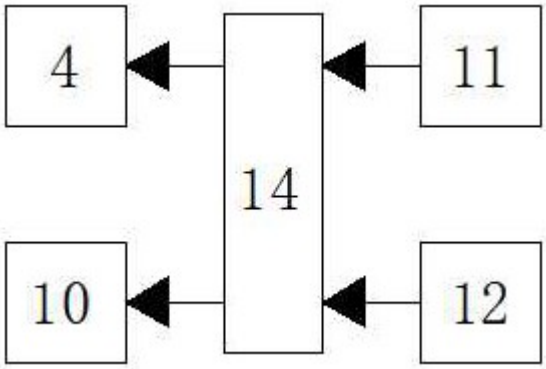

图4