(19) 대한민국특허청(KR)
(12) 공개실용신안공보(U)

(51) Int. Cl.[6]
E03C 1/02
A47B 77/00

(11) 공개번호 실2000-0004222
(43) 공개일자 2000년03월06일

(21) 출원번호 20-1998-0014516
(22) 출원일자 1998년08월01일

(71) 출원인 정추규
서울특별시 송파구 송파동 23-13 서울교구
(72) 고안자 정추규
서울특별시 송파구 송파동 23-13 서울교구
(74) 대리인 허성원

심사청구 : 있음

(54) 씽크대

요약

본 고안은, 상판과, 상기 상판의 일측영역에 상기 상판으로부터 함몰되어 물을 수용하도록 형성된 저수조와, 상기 저수조에 물을 공급하기 위한 급수장치를 갖는 씽크대에 관한 것으로서, 상기 급수장치는, 상기 저수조의 일측 영역까지 연장되어 외부로부터 물을 안내하는 급수관과, 일단부에는 급수구가 형성되어 있고, 타단부는 상기 급수관에 결합되는 급수부재와, 상기 급수부재가 거의 수직평면내에서 회동가능하도록 상기 급수부재를 상기 급수관에 결합시키는 연결부재를 포함하는 것을 특징으로 한다. 이에 의해, 공간을 효율적으로 활용할 수 있으며, 용기의 세척이 편리해진 씽크대가 제공된다.

대표도

도1

명세서

도면의 간단한 설명

도 1은 본 고안에 따른 씽크대의 사시도,

도 2는 도 1의 급수장치 영역의 확대단면도,

도 3은 종래의 씽크대의 사시도이다.

<도면의 주요부분에 대한 부호의 설명>

1 : 실험대	2 : 상판
3 : 지지다리	5 : 저수조
10 : 급수장치	11 : 급수관
12 : 급수밸브	15 : 급수부재
16 : 연결관부	17 : 안내관부
18 : 급수관부	19 : 급수구
20 : 연결부재	23 : 걸림턱
24 : 걸림돌기	26, 27 : 오링
30 : 덮개	

고안의 상세한 설명

고안의 목적

고안이 속하는 기술 및 그 분야의 종래기술

본 고안은 씽크대에 관한 것으로서, 보다 상세하게는, 물이 공급되는 급수구의 높이를 조절함으로써, 공

간을 효율적으로 활용할 수 있으며, 이용의 편리성을 도모할 수 있도록 한 씽크대에 관한 것이다.

통상적으로 씽크대는, 가정에서 식기나 야채, 과일을 세척하기 위하여 사용되거나, 실험실에서는 실험도구 등을 세척하기 위해 사용된다. 본 고안에서는 통상적으로 실험실에서 사용되는 실험대에 관해 설명하겠다.

실험대는, 도 3에 도시된 바와 같이, 실험을 할 수 있도록 실험도구들이 안착되는 비교적 넓은 상판(52)과, 상판(52)을 지지하는 지지부(53)를 가진다. 상판(52)의 일측 영역에는, 상판(52)으로부터 함몰되어 상향개구된 저수조(55)가 마련되어 있으며, 저수조(55)는 프레스물로 형성되어 저부에는 배수구가 형성되어 있다. 이러한 저수조(55)의 일측벽에는 실험도구를 세척하거나 실험도중 필요한 물을 제공하기 위한 급수장치(60)가 설치되어 있다.

급수장치(60)는, 외부로부터 연장된 급수관(61)과, 급수관(61)의 자유단부에 부착된 급수밸브(62)를 포함하며, 급수밸브(62)의 말단부에는 하향 개구된 급수구(69)가 형성되어 있다. 이 급수구(69)는 통상적으로 상판(52)보다 약간 높은 위치나, 상판(52)과 거의 평행한 높이에 위치하게 된다.

이러한 종래의 실험대(51)를 사용하여 실험할 때, 급수장치(60)는 실험도중 물을 제공하기 보다는 실험을 완료한 다음, 실험도구를 세척하기 위해 주로 사용하게 된다. 그런데, 급수장치(60)와 저수조(55)는 사용 시간이 짧은데 비해 비교적 많은 공간을 차지하고 있으므로, 공간활용이 비효율적이다. 한편, 급수구(69)의 높이가 낮아 급수구(69)가 상판(52)에 인접하게 형성되어 있으므로, 실험도구의 세척시 대부분 유리로 형성된 실험도구가 급수밸브(62)에 부딪혀 손상되는 경우가 빈번하게 발생한다.

따라서, 실험대(51)에서 저수조(55)가 차지하는 용적을 줄여 공간효율성을 향상시키고, 실험도구의 세척시 실험도구의 손상을 방지할 수 있는 방법을 모색하여야 할 것이다.

고안이 이루고자하는 기술적 과제

따라서 본 고안의 목적은, 공간을 효율적으로 활용할 수 있으며, 실험도구의 세척을 편리하게 할 수 있는 씽크대를 제공하는 것이다.

고안의 구성 및 작용

상기 목적은, 본 고안에 따라, 상판과, 상기 상판의 일측영역에 상기 상판으로부터 함몰되어 물을 수용하도록 형성된 저수조와, 상기 저수조에 물을 공급하기 위한 급수장치를 갖는 씽크대에 있어서, 상기 급수장치는, 상기 저수조의 일측 영역까지 연장되어 외부로부터 물을 공급받는 급수관과, 상기 저수조의 저면과 평행한 위치와, 상기 저수조의 측면과 평행한 위치간을 회동하도록 상기 급수관의 자유단부에 부착된 급수부와, 상기 급수부를 회동가능하게 상기 급수관에 결합시키는 연결부재를 포함하는 것을 특징으로 하는 씽크대에 의해 달성된다.

여기서, 상기 상판의 일측 영역에 회동가능하게 고정되어 상기 저수조를 차단하는 덮개를 더 포함하는 것이 공간활용에 효율적이다.

이하, 도면을 참조하여 본 고안을 상세히 설명한다.

실험대는, 도 1 및 도 2에 도시된 바와 같이, 실험도구들이 안착되는 상판(2)과, 상판(2)을 지지하는 지지부(3)를 가진다. 상판(2)의 일측 영역에는, 상판(2)으로부터 함몰되어 상향개구된 저수조(5)가 마련되어 있으며, 저수조(5)는 사각용기 형상의 프레스물로 형성되어 저부에는 배수구가 형성되어 있다. 한편, 저수조(5)에 인접한 상판(2)에는, 저수조(5)의 개구를 개폐하는 덮개(30)가 일측의 힌지를 중심으로 회동가능하게 부착되어 있으며, 덮개(30)는 저수조(5)의 개구보다 소정 큰 사각판상으로 형성되어 있다.

이러한 저수조(5) 내부의 일측벽에는 실험도구를 세척하거나 실험도중 필요한 물을 제공하기 위한 급수장치(10)가 설치되어 있다. 급수장치(10)는, 외부로부터 연장되어 저수조(5)의 일측벽을 관통하여 고정된 급수관(11)과, 급수관(11)의 자유단부에 회동가능하게 부착되는 급수부재(15)를 가진다. 여기서, 급수관(11)상에는 급수관(11)을 개폐하는 급수밸브(12)가 장착되어 있으며, 급수밸브(12)는 저수조(5)의 개구면의 상부로 돌출되지 아니하도록 저수조(5)의 일측벽과 평행한 급수관(11)의 측부에 장착되어 있다.

한편, 급수부재(15)는, 급수관(11)과 연결되는 연결관부(16)와, 연결관부(16)로부터 절곡되어 물을 안내하는 안내관부(17)와, 안내관부(17)로부터 연결관부(16)와 대향되는 방향으로 절곡된 다음 안내관부(17)와 평행하게 동일방향으로 소정 절곡된 급수관부(18)로 이루어지며, 급수관부(18)의 말단부에는 급수구(19)가 형성되어 있다. 급수부재(15)의 기립설치시, 급수구(19)가 저수조(5)의 개구면보다 소정 높은 곳에 위치하도록 급수관부(18)의 말단부는 약간만 절곡되어 있다.

이러한 급수관(11)과 급수부재(15)는 연결부재에 의해 상호 회동 가능하게 결합되며, 연결부재(20)는 길이방향의 양 단부가 개구된 관상으로 형성된다. 연결부재(20)의 일측 단부에는 급수관(11)이 고정되며, 타측 단부에는 급수부재(15)가 고정된다.

여기서, 급수관(11) 결합영역의 내경면에는 암나사산이 형성되어 있고, 급수관(11)의 자유단부에는 숫나사산이 형성되어 급수관(11)과 연결부재(20)는 나사결합된다. 그리고, 급수부재(15) 결합영역의 말단부에는 연결부재(20)의 내경을 향해 절곡된 걸림턱(23)이 형성되어 있고, 급수부재(15)의 연결관부(16)의 말단부에는 외경면으로부터 반경방향으로 돌출하여 연결부재(20)의 걸림턱(23)에 걸리는 걸림돌기(24)가 형성되어 있다.

이에 따라, 급수부재(15)는 연결관부(16)의 축을 중심으로 회동가능하게 급수관(11)에 고정되게 된다. 한편, 걸림돌기(24)와 걸림턱(23) 사이에는 오링(26)이 개재되어 급수부재(15) 결합영역을 통한 누수를 방지하며, 급수부재(15)의 연결관부(16)의 말단부와 급수관(11)의 자유단부 사이에도 오링(27)이 개재되

어 급수관(11) 결합영역을 통한 누수를 방지하게 된다.

이러한 구성에 의하여, 실험대(1)의 급수장치(10)를 사용하지 아니할 경우에는 급수부재(15)를 일측으로 회동시켜 저수조(5)의 저부면과 평행하도록 배치한 다음, 저수조(5)의 개구를 덮개(30)로 폐쇄한다. 그리고, 급수장치(10)를 사용할 경우에는, 덮개(30)를 회동시켜 저수조(5)를 개방한 다음, 급수부재(15)를 급수관(11)에 대해 회동시켜 급수부재(15)가 저수조(5)의 측벽과 평행하게 기립하도록 배치한다.

이에 따라, 급수장치(10)를 사용하지 아니할 경우에는, 급수부재(15)가 저수조(5)내로 수용되도록 회동시키고, 덮개(30)로 저수조(5)를 차단함으로써, 실험대(1)의 공간을 효율적으로 사용할 수 있으며, 외관이 향상된다. 또한, 급수부재(15)의 급수구(19)가 저수조(5)의 개구면보다 소정 높은 곳에 위치하게 됨으로써, 실험도구를 세척할 때 충분한 공간이 확보되어 실험도구가 급수구(19) 영역에 부딪쳐 손상되는 것을 방지할 수 있다.

고안의 효과

이상 설명한 바와 같이, 본 고안에 따르면, 공간을 효율적으로 활용할 수 있으며, 용기의 세척이 편리해진 씽크대가 제공된다.

(57) 청구의 범위

청구항 1

상판과, 상기 상판의 일측영역에 상기 상판으로부터 함몰되어 물을 수용하도록 형성된 저수조와, 상기 저수조에 물을 공급하기 위한 급수장치를 갖는 씽크대에 있어서,

상기 급수장치는,

상기 저수조의 일측 영역까지 연장되어 외부로부터 물을 안내하는 급수관과,

일단부에는 급수구가 형성되어 있고, 타단부는 상기 급수관에 결합되는 급수부재와,

상기 급수부재가 거의 수직평면내에서 회동가능하도록 상기 급수부재를 상기 급수관에 결합시키는 연결부재를 포함하는 것을 특징으로 하는 씽크대.

청구항 2

제 1 항에 있어서,

상기 상판의 일측 영역에 회동가능하게 고정되어 상기 저수조를 차단하는 덮개를 더 포함하는 것을 특징으로 하는 씽크대.

도면

도면1

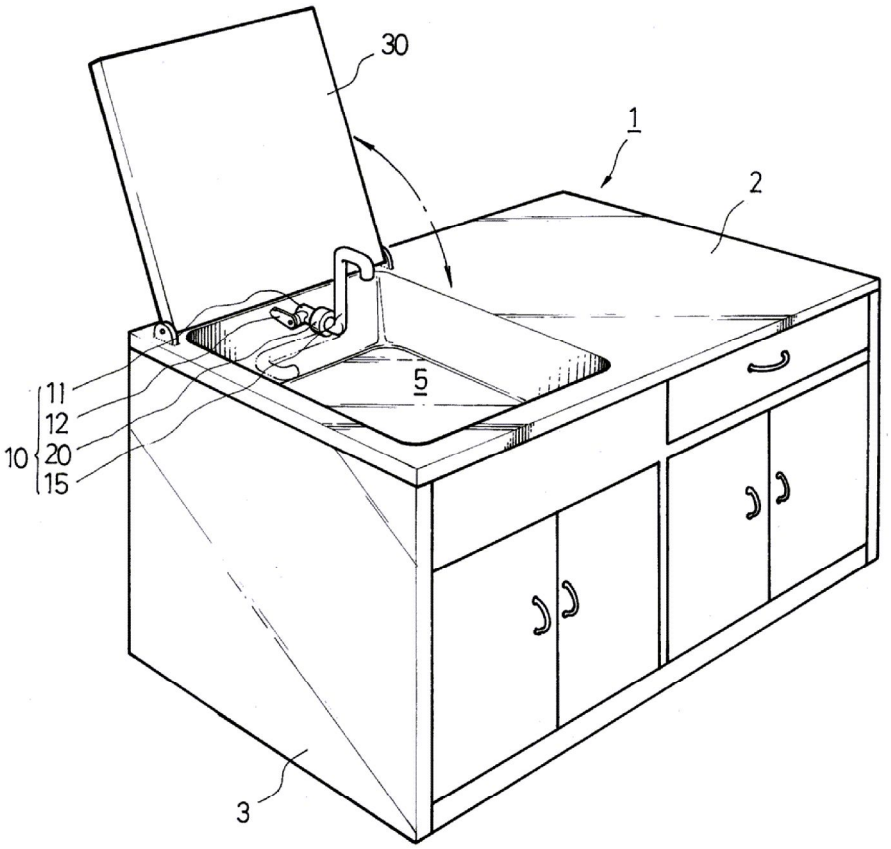

도면2

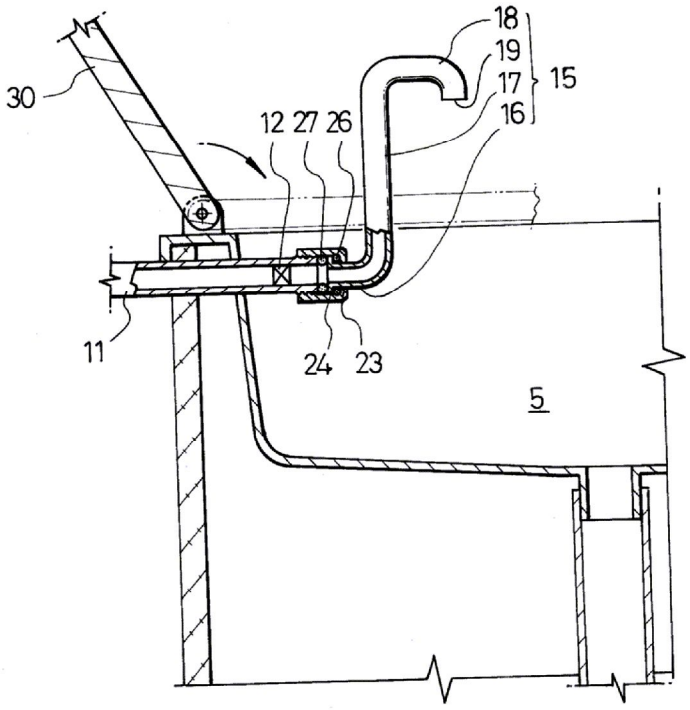

도면3

