(19)中华人民共和国国家知识产权局

(12)实用新型专利

(10)授权公告号 CN 202408503 U
(45)授权公告日 2012.09.05

(21)申请号 201220017998.2

(22)申请日 2012.01.16

(73)专利权人 张贤历
地址 361000 福建省厦门市思明区莲前西路517号101室

(72)发明人 张贤历

(74)专利代理机构 厦门市诚得知识产权代理事务所 35209
代理人 方惠春 戚东升

(51)Int.Cl.
A47J 31/00(2006.01)
A47J 31/06(2006.01)

权利要求书 1 页 说明书 2 页 附图 4 页

(54)实用新型名称

一种可伸缩式泡滤茶器

(57)摘要

本实用新型公开一种可伸缩式泡滤茶器，包括泡滤桶及其两侧相连的挂耳部，所述的泡滤桶由至少两节首尾套装伸缩式相连为一体，相邻两节滤桶中下面滤桶口大于上面滤桶的底端口，上述的若干节滤桶由外向套装结合，其中最下层的滤桶底端面具有多个滤孔，各滤桶压缩于最上层的滤桶内呈收缩状态。所述的挂耳部设置于最上层滤桶侧面且沿径向推拉卡在相匹配的水杯或马克杯的杯口处配合组成泡茶器具，与现有的泡滤茶器相比，由于运用了可伸缩的方式可以减小滤茶器的体积，具有了收纳方便、结构简单的优点。

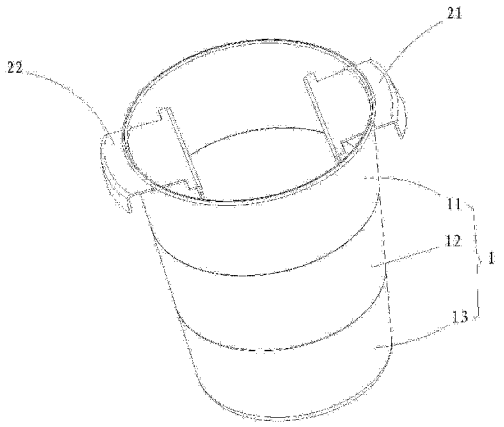

CN 202408503 U

1. 一种可伸缩式泡滤茶器，其特征在于：包括泡滤桶及其两侧相连的挂耳部，所述的泡滤桶由至少两节首尾套装伸缩式相连为一体，相邻两节滤桶中下面滤桶口大于上面滤桶的底端口，上述的若干节滤桶由外向套装结合，其中最下层的滤桶底端面具有多个滤孔，各滤桶压缩于最上层的滤桶内呈收缩状态。

2. 根据权利要求 1 所述的一种可伸缩式泡滤茶器，其特征在于：所述的挂耳部设置于最上层滤桶侧面且沿径向推拉卡在相匹配的水杯或马克杯的杯口处配合组成泡茶器具。

3. 根据权利要求 1 或 2 所述的一种可伸缩式泡滤茶器，其特征在于：所述的各滤桶周侧壁设有若干滤孔。

4. 根据权利要 3 所述的一种可伸缩式泡滤茶器，其特征在于：所述的泡滤内桶的滤孔为圆孔或方孔。

5. 根据权利要 1 或 2 所述的一种可伸缩式泡滤茶器，其特征在于：所述的可伸缩式泡滤茶器外设有壳体用于收缩状态的泡滤茶器。

6. 根据权利要求 1 所述的一种可伸缩式泡滤茶器，其特征在于：所述的泡滤桶由三节滤桶首尾套装伸缩式相连为一体，其最上层滤桶的两侧面对称设有挂耳部。

一种可伸缩式泡滤茶器

技术领域

[0001] 本实用新型公开一种可伸缩式泡滤茶器，按国际专利分类表（IPC）划分属于饮料过滤装置领域。尤其是涉及一种可伸缩且方便收纳的泡滤茶器。

背景技术

[0002] 茶文化在我国已有百年历史，饮茶也在我国广为盛行。茶叶在冲泡时会有杂质，影响品茶，所以为了避免影响品茶已有许多的滤茶设备。现代人的生活节奏快且不安于稳定，但现有的滤茶设备不便于收纳，不适应现代人的生活。

[0003] 在检索到申请号为200920081739.4及200720007221.7中介绍的滤茶器中各个部分均为一个整体，导致泡滤茶器体积较大且不便于收纳及携带。

发明内容

[0004] 为了克服现有的泡滤茶设备都不便于收纳及携带的缺点，本实用新型提供了一种可伸缩式泡滤茶器，其解决了已有的缺点，可很好的达到了收纳及携带方便目的。

[0005] 本实用新型采用如下技术方案：

[0006] 一种可伸缩式泡滤茶器，包括泡滤桶及其两侧相连的挂耳部，所述的泡滤桶由至少两节首尾套装伸缩式相连为一体，相邻两节滤桶中下面滤桶口大于上面滤桶的底端口，上述的若干节滤桶由外向套装结合，其中最下层的滤桶底端面具有多个滤孔，各滤桶压缩于最上层的滤桶内呈收缩状态。

[0007] 进一步，所述的挂耳部设置于最上层滤桶侧面且沿径向推拉卡在相匹配的水杯或马克杯的杯口处配合组成泡茶器具。

[0008] 进一步，所述的各滤桶周侧壁设有若干滤孔。

[0009] 进一步，所述的泡滤内桶的滤孔为圆孔或方孔。

[0010] 进一步，所述的可伸缩式泡滤茶器外设有壳体用于收缩状态的泡滤茶器。

[0011] 进一步，所述的泡滤桶由三节滤桶首尾套装伸缩式相连为一体，其最上层滤桶的两侧面对称设有挂耳部。

[0012] 本实用新型的有益效果：

[0013] 本实用新型结构简单且小巧，即泡茶和过滤与一身且采用可伸缩的方式达到了方便收纳及便携的目的，有利于避免在异地购买已有产品，节约环保。

附图说明

[0014] 图1本实用新型伸长使用状态图。

[0015] 图2是本实用新型收缩示意图。

[0016] 图3是本实用新型收纳状态图。

[0017] 图4是本实用新型分解示意图。

具体实施方式

[0018] 实施例：一种滤茶器，如图 1 至图 4 所示，一种可伸缩式泡滤茶器，包括泡滤桶 1 及其两侧相连的挂耳部 21、22，所述的泡滤桶 1 由至少两节首尾套装伸缩式相连为一体，本实施例图 1 和图 2，泡滤桶 1 由三节 11、12、13 滤桶首尾套装伸缩式相连为一体，其最上层（节）滤桶 11 的两侧面对称设有挂耳部 21、22，相邻两节泡滤桶中下面泡滤桶口大于上面泡滤桶的底端口，各泡滤桶由外向套装结合，其中最下层（节）的泡滤桶底端面具有多个滤孔，各泡滤桶压缩于最上层（节）的泡滤桶内呈收缩状态。所述的挂耳部 21、22 设置于最上层泡滤桶侧面且沿径向推拉卡在相匹配的水杯或马克杯的杯口处配合组成泡茶器具。所述的各泡滤桶周侧壁设有若干滤孔，所述的泡滤内桶的滤孔为圆孔或方孔。所述的可伸缩式泡滤茶器外设有壳体 3 用于收缩状态的泡滤茶器，壳体由壳盖 32 及壳主体 31 扣合而成。

[0019] 本实用新型可用来过滤在冲泡茶叶中的杂质，可伸缩式泡滤茶器与相匹配的水杯或马克杯配合组成泡茶器具。

[0020] 本实用新型在收纳时将泡滤器从外壳取出，并使用各泡滤桶伸出，两侧的挂耳部向外推动卡在相匹配的水杯或马克杯的杯口处配合，形成为泡茶状态，将茶叶放入泡滤桶并倒入水，冲泡茶叶的水通过泡滤桶的周侧及底部上滤孔，流入茶具之中，可使水与茶叶更深度的冲泡，并去除茶叶中的杂质，保证了茶水的品质；泡茶完毕，即可压缩各节泡滤桶，并将两个挂耳部推向滤桶内，这时本实用新型体积大大减小，即可装外到外壳中，具有了便于收纳及携带的的优点。

[0021] 以上所述，仅为本实用新型较较实施例，任何熟悉本项技艺者运用板创作所做得修饰与变化，皆本实用新型的专利范围，而不限于实施例所揭示者。

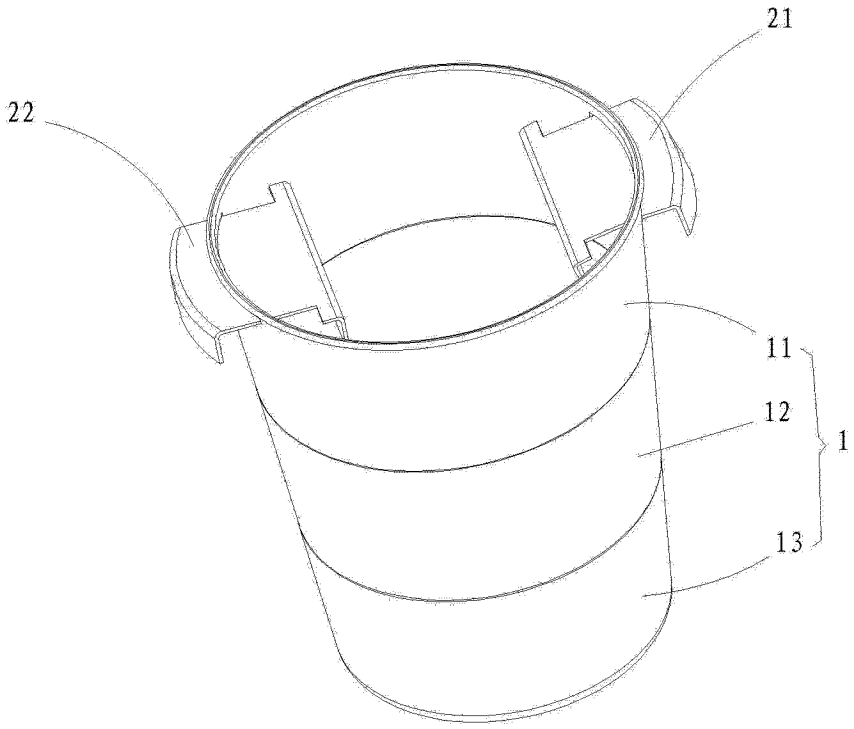

图 1

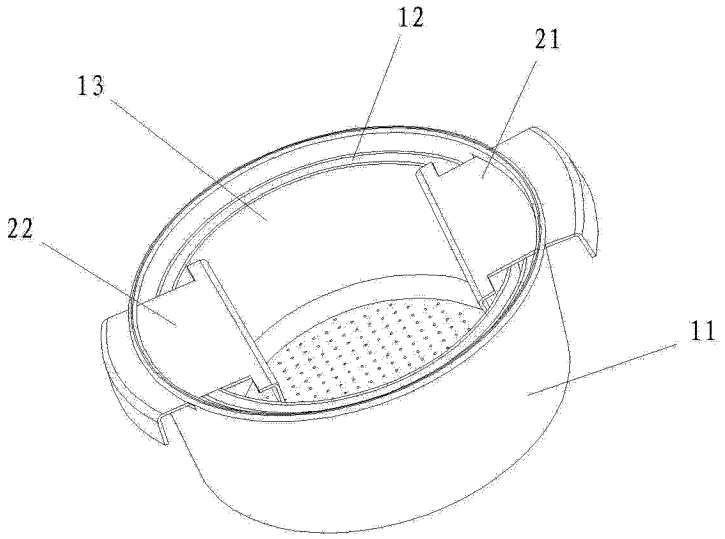

图 2

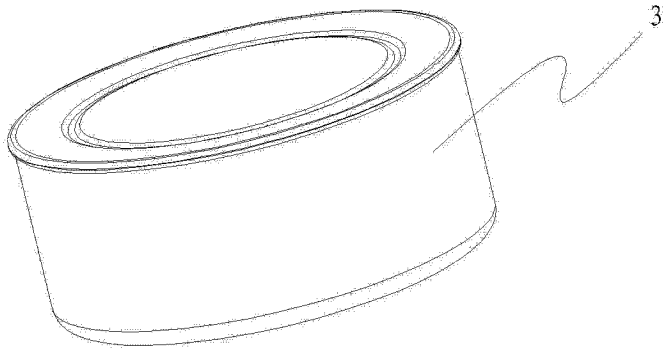

图 3

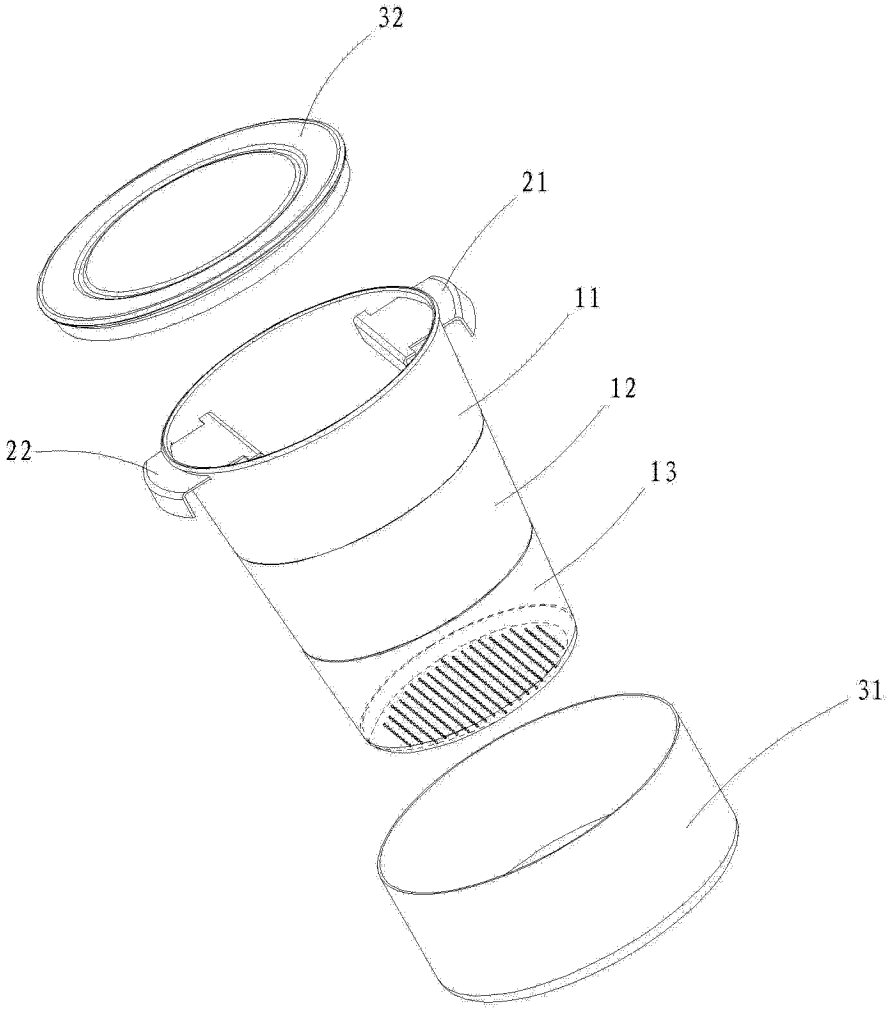

图 4