(19)中华人民共和国国家知识产权局

(12)实用新型专利

(10)授权公告号 CN 214387942 U
(45)授权公告日 2021.10.15

(21)申请号 202120261172.X

(22)申请日 2021.01.29

(73)专利权人 吉林大学第一医院
地址 130000 吉林省长春市新民街1号

(72)发明人 李艳玲

(74)专利代理机构 北京挺立专利事务所(普通合伙) 11265
代理人 石磊

(51)Int.Cl.
A61G 7/00(2006.01)
A61G 7/05(2006.01)
A61F 7/00(2006.01)
A61B 90/14(2016.01)
B08B 17/04(2006.01)

权利要求书1页 说明书3页 附图2页

(54)实用新型名称

一种具有温度显示功能的防护型肿瘤热疗护理装置

(57)摘要

本实用新型公开了一种具有温度显示功能的防护型肿瘤热疗护理装置，包括主体、护理床和显示屏，所述主体的顶端中部安置有套柱，且套柱的内部设置有衔接块，所述衔接块的顶端安置有防尘板，所述护理床安装于主体的内部，且护理床的顶端中部设置有海绵软垫，所述海绵软垫的内部开设有卡槽。该具有温度显示功能的防护型肿瘤热疗护理装置通过套柱与衔接块之间活动连接的设置，可以便于对防尘板进行安装和拆卸，防尘板可以在主体使用的过程中对其进行防尘，一次性护理巾可以避免护理床在使用的过程中发生交叉感染的现象，护理床需要再次使用时，医护人员握住拉带向上拉动，就可将卡块与卡槽之间分离，就可将一次性护理巾拆卸下来。

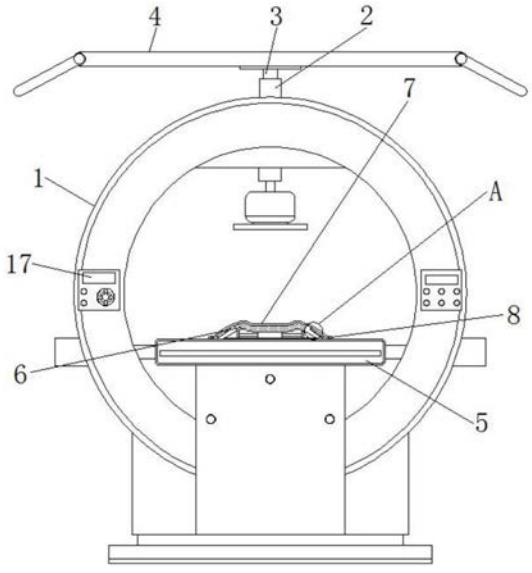

CN 214387942 U

1.一种具有温度显示功能的防护型肿瘤热疗护理装置,包括主体(1)、护理床(5)和显示屏(17),其特征在于:所述主体(1)的顶端中部安置有套柱(2),且套柱(2)的内部设置有衔接块(3),所述衔接块(3)的顶端安置有防尘板(4),所述护理床(5)安装于主体(1)的内部,且护理床(5)的顶端中部设置有海绵软垫(6),所述海绵软垫(6)的内部开设有卡槽(9),且卡槽(9)的内部设置有卡块(10),所述卡块(10)的顶端设置有一次性护理巾(7),且一次性护理巾(7)靠近主体(1)中轴线的一侧固定有拉带(8),所述护理床(5)的前端内部开设有放置槽(16),且放置槽(16)的前端设置有密封板(11),所述密封板(11)的后端内部设置有松紧带(12),且松紧带(12)远离主体(1)中轴线的一侧安置有卡扣(13),所述密封板(11)远离中轴线的一侧后端安置有限位块(14),且限位块(14)的外壁开设有限位槽(15),所述显示屏(17)安置于主体(1)的前端。

2.根据权利要求1所述的一种具有温度显示功能的防护型肿瘤热疗护理装置,其特征在于:所述套柱(2)与衔接块(3)之间为活动连接,且衔接块(3)与防尘板(4)之间为固定连接。

3.根据权利要求1所述的一种具有温度显示功能的防护型肿瘤热疗护理装置,其特征在于:所述卡块(10)与卡槽(9)之间为卡合连接,且卡块(10)与一次性护理巾(7)之间为紧密贴合,而且卡块(10)关于主体(1)的中垂线呈对称分布。

4.根据权利要求1所述的一种具有温度显示功能的防护型肿瘤热疗护理装置,其特征在于:所述密封板(11)为矩形状,且密封板(11)与限位块(14)之间为一体化结构。

5.根据权利要求1所述的一种具有温度显示功能的防护型肿瘤热疗护理装置,其特征在于:所述显示屏(17)为矩形状,且显示屏(17)与主体(1)之间为固定连接。

6.根据权利要求1所述的一种具有温度显示功能的防护型肿瘤热疗护理装置,其特征在于:所述松紧带(12)与卡扣(13)之间为一体化结构,且卡扣(13)设置有两个,而且卡扣(13)关于护理床(5)的中垂线呈对称分布。

一种具有温度显示功能的防护型肿瘤热疗护理装置

技术领域

[0001] 本实用新型涉及肿瘤热疗护理装置技术领域，具体为一种具有温度显示功能的防护型肿瘤热疗护理装置。

背景技术

[0002] 肿瘤热疗是泛指用加热来治疗肿瘤的一类治疗方法，肿瘤热疗已成为继手术、放疗、化疗和免疫疗法之后的第五大疗法，是治疗肿瘤的一种新的有效手段，肿瘤热疗护理装置利用物理能量加热人体局部或全身，使肿瘤组织温度上升到有效治疗温度，并维持一定的时间，以达到使肿瘤细胞凋亡的目的。

[0003] 现有的肿瘤热疗护理仪器在长时间使用过程中其顶端容易堆积灰尘，清理起来较为麻烦，同时供病人卧躺的护理床颈部位置较为坚硬，患者进行治疗时，舒适感较差的问题，为此，我们提出一种具有温度显示功能的防护型肿瘤热疗护理装置。

实用新型内容

[0004] 本实用新型的目的在于提供一种具有温度显示功能的防护型肿瘤热疗护理装置，以解决上述背景技术中提出的肿瘤热疗护理仪器在长时间使用过程中其顶端容易堆积灰尘，清理起来较为麻烦，同时供病人卧躺的护理床颈部位置较为坚硬，患者进行治疗时，舒适感较差的问题。

[0005] 为实现上述目的，本实用新型提供如下技术方案：一种具有温度显示功能的防护型肿瘤热疗护理装置，包括主体、护理床和显示屏，所述主体的顶端中部安置有套柱，且套柱的内部设置有衔接块，所述衔接块的顶端安置有防尘板，所述护理床安装于主体的内部，且护理床的顶端中部设置有海绵软垫，所述海绵软垫的内部开设有卡槽，且卡槽的内部设置有卡块，所述卡块的顶端设置有一次性护理巾，且一次性护理巾靠近主体中轴线的一侧固定有拉带，所述护理床的前端内部开设有放置槽，且放置槽的前端设置有密封板，所述密封板的后端内部设置有松紧带，且松紧带远离主体中轴线的一侧安置有卡扣，所述密封板远离中轴线的一侧后端安置有限位块，且限位块的外壁开设有限位槽，所述显示屏安置于主体的前端。

[0006] 优选的，所述套柱与衔接块之间为活动连接，且衔接块与防尘板之间为固定连接。

[0007] 优选的，所述卡块与卡槽之间为卡合连接，且卡块与一次性护理巾之间为紧密贴合，而且卡块关于主体的中垂线呈对称分布。

[0008] 优选的，所述密封板为矩形状，且密封板与限位块之间为一体化结构。

[0009] 优选的，所述显示屏为矩形状，且显示屏与主体之间为固定连接。

[0010] 优选的，所述松紧带与卡扣之间为一体化结构，且卡扣设置有两个，而且卡扣关于护理床的中垂线呈对称分布。

[0011] 与现有技术相比，本实用新型的有益效果是：

[0012] 1、该具有温度显示功能的防护型肿瘤热疗护理装置套柱与衔接块之间活动连接

的设置，可以便于对防尘板进行安装和拆卸，防尘板可以在主体使用的过程中对其进行防尘，避免灰尘直接掉落在主体的顶端，卡块与卡槽之间卡合连接的设置，可以便于对一次性护理巾进行安装和拆卸，一次性护理巾可以避免护理床在使用的过程中发生交叉感染的现象，护理床需要再次使用时，医护人员握住拉带向上拉动，在拉动的过程中就可将卡块与卡槽之间分离，分离后，就可将一次性护理巾拆卸下来。

[0013] 2、该具有温度显示功能的防护型肿瘤热疗护理装置密封板可以在松紧带闲置时，可以覆盖在放置槽的顶端，从而使得松紧带在储存时更加的稳定，松紧带可以对一些行动不便，无法控制身体行动的患者进行固定，使得其在护理床上可以更加的稳定，需要对患者进行固定时，将密封板与放置槽之间分离后，将卡扣卡合进护理床右侧卡套内，就可对患者进行固定。

[0014] 3、该具有温度显示功能的防护型肿瘤热疗护理装置显示屏的设置是为了对温度进行显示，使得医护人员可以随时观察主体整体的温度，使得主体在使用的过程中更加的便捷，松紧带与卡扣之间一体化结构的设置，可以在卡扣使用的过程中可以根据患者身体的大小，调整卡扣的位置，使得其可以卡合进护理床右侧的卡套内。

附图说明

[0015] 图1为本实用新型结构示意图；

[0016] 图2为本实用新型护理床和一次性护理巾俯视结构示意图；

[0017] 图3为本实用新型图1中A处放大结构示意图。

[0018] 图中：1、主体；2、套柱；3、衔接块；4、防尘板；5、护理床；6、海绵软垫；7、一次性护理巾；8、拉带；9、卡槽；10、卡块；11、密封板；12、松紧带；13、卡扣；14、限位块；15、限位槽；16、放置槽；17、显示屏。

具体实施方式

[0019] 下面将结合本实用新型实施例中的附图，对本实用新型实施例中的技术方案进行清楚、完整地描述，显然，所描述的实施例仅仅是本实用新型一部分实施例，而不是全部的实施例。基于本实用新型中的实施例，本领域普通技术人员在没有做出创造性劳动前提下所获得的所有其他实施例，都属于本实用新型保护的范围。

[0020] 请参阅图1-3，本实用新型提供一种技术方案：一种具有温度显示功能的防护型肿瘤热疗护理装置，包括主体1、套柱2、衔接块3、防尘板4、护理床5、海绵软垫6、一次性护理巾7、拉带8、卡槽9、卡块10、密封板11、松紧带12、卡扣13、限位块14、限位槽15、放置槽16和显示屏17，主体1的顶端中部安置有套柱2，且套柱2的内部设置有衔接块3，衔接块3的顶端安置有防尘板4，护理床5安装于主体1的内部，且护理床5的顶端中部设置有海绵软垫6，海绵软垫6的内部开设有卡槽9，且卡槽9的内部设置有卡块10，卡块10的顶端设置有一次性护理巾7，且一次性护理巾7靠近主体1中轴线的一侧固定有拉带8，护理床5的前端内部开设有放置槽16，且放置槽16的前端设置有密封板11，密封板11的后端内部设置有松紧带12，且松紧带12远离主体1中轴线的一侧安置有卡扣13，密封板11远离中轴线的一侧后端安置有限位块14，且限位块14的外壁开设有限位槽15，显示屏17安置于主体1的前端，套柱2与衔接块3之间为活动连接，且衔接块3与防尘板4之间为固定连接，套柱2与衔接块3之间活动连接的

设置，可以便于对防尘板4进行安装和拆卸，防尘板4可以在主体1使用的过程中对其进行防尘，避免灰尘直接掉落在主体1的顶端；

[0021] 卡块10与卡槽9之间为卡合连接，且卡块10与一次性护理巾7之间为紧密贴合，而且卡块10关于主体1的中垂线呈对称分布，卡块10与卡槽9之间卡合连接的设置，可以便于对一次性护理巾7进行安装和拆卸，一次性护理巾7可以避免护理床5在使用的过程中发生交叉感染的现象，护理床5需要再次使用时，医护人员握住拉带8向上拉动，在拉动的过程中就可将卡块10与卡槽9之间分离，分离后，就可将一次性护理巾7拆卸下来；

[0022] 密封板11为矩形状，且密封板11与限位块14之间为一体化结构，密封板11可以在松紧带12闲置时，可以覆盖在放置槽16的顶端，从而使得松紧带12在储存时更加的稳定，松紧带12可以对一些行动不便，无法控制身体行动的患者进行固定，使得其在护理床5上可以更加的稳定，需要对患者进行固定时，将密封板11与放置槽16之间分离后，将卡扣13卡合进护理床5右侧卡套内，就可对患者进行固定；

[0023] 显示屏17为矩形状，且显示屏17与主体1之间为固定连接，显示屏17的设置是为了对温度进行显示，使得医护人员可以随时观察主体1整体的温度，使得主体1在使用的过程中更加的便捷；

[0024] 松紧带12与卡扣13之间为一体化结构，且卡扣13设置有两个，而且卡扣13关于护理床5的中垂线呈对称分布，松紧带12与卡扣13之间一体化结构的设置，可以在卡扣13使用的过程中可以根据患者身体的大小，调整卡扣13的位置，使得其可以卡合进护理床5右侧的卡套内。

[0025] 工作原理：对于这类的具有温度显示功能的防护型肿瘤热疗护理装置，首先通过套柱2与衔接块3之间活动连接的设置，可以便于对防尘板4进行安装和拆卸，防尘板4可以在主体1使用的过程中对其进行防尘，防尘板4表面灰尘堆积过多需要进行清理时，首先握住防尘板4向上拉动，在拉动的过程中，就可将套柱2与衔接块3之间分离，分离后，就可将防尘板4拆卸下来，就可对其进行清理，海绵软垫6可以使得护理床5颈部的位置可以更加的柔软，可以增强患者的舒适度，同时一次性护理巾7可以避免护理床5在使用的过程中发生交叉感染的现象，护理床5需要再次使用时，医护人员握住拉带8向上拉动，在拉动的过程中就可将卡块10与卡槽9之间分离，分离后，就可将一次性护理巾7拆卸下来，从而就可更换新的一次性护理巾7，使得护理床5可以再次使用，一些行动不便，无法控制身体行动的患者进行治疗时，患者躺在护理床5上时，握住密封板11向上拉动，在拉动时，就可将限位块14与限位槽15之间分离，分离后，就可将密封板11与放置槽16之间分离，然后握住松紧带12将其从放置槽16内取出，取出后，利用松紧带12使得卡扣13在使用的过程中可以根据患者身体的大小，调整卡扣13的位置，调整至合适的位置后，将卡扣13卡合进护理床5右侧的卡套内，就可对患者进行固定，显示屏17可以便于对主体1的温度进行显示，使得医护人员可以随时观察主体1整体的温度。

[0026] 尽管已经示出和描述了本实用新型的实施例，对于本领域的普通技术人员而言，可以理解在不脱离本实用新型的原理和精神的情况下可以对这些实施例进行多种变化、修改、替换和变型，本实用新型的范围由所附权利要求及其等同物限定。

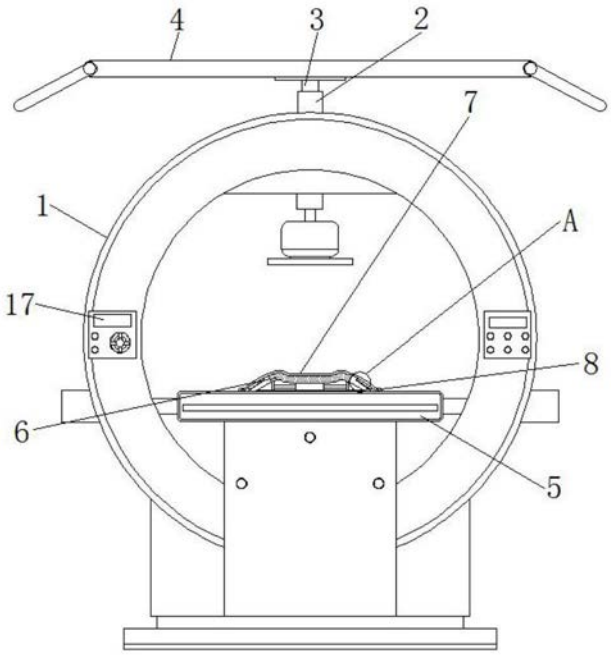

图1

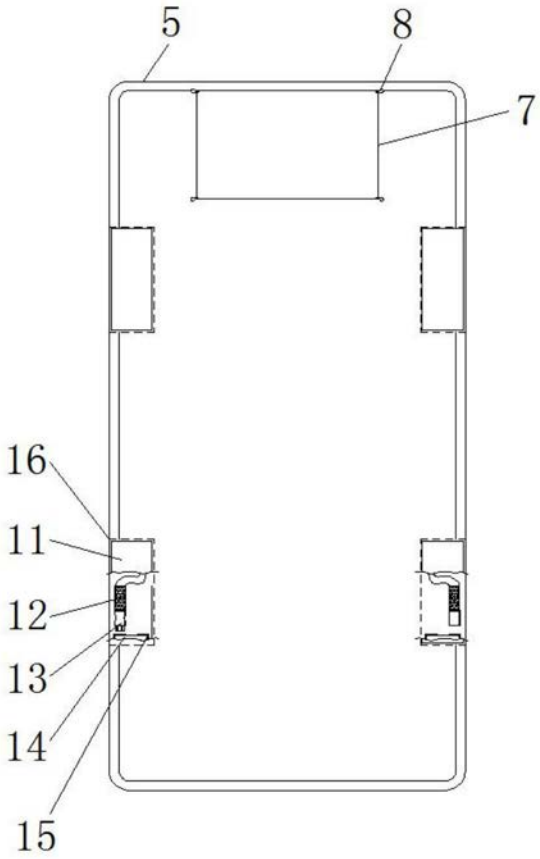

图2

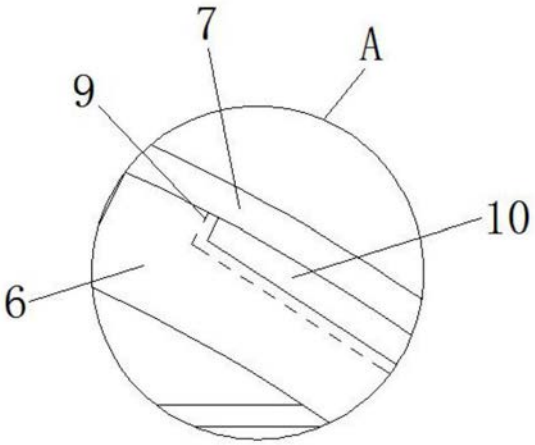

图3