(19)中华人民共和国国家知识产权局

(12)实用新型专利

(10)授权公告号 CN 202514942 U
(45)授权公告日 2012.11.07

(21)申请号 201220052191.2

(22)申请日 2012.02.17

(73)专利权人 金铉日
地址 315020 浙江省宁波市江北区洪塘区灵峰小区 37 弄 32 号 102 室

(72)发明人 金铉日

(74)专利代理机构 宁波天一专利代理有限公司 33207
代理人 章翠云

(51)Int.Cl.
A47B 23/06(2006.01)

权利要求书 1 页 说明书 3 页 附图 3 页

(54)实用新型名称

折叠式防近视读书架

(57)摘要

一种折叠式防近视读书架，它包括支书背板以及位于支书背板后侧的支撑杆，所述的支书背板包括中间板和左、右两块侧板，中间板和侧板之间通过合页铰接，两块侧板展开至侧边与中间板相靠，使侧板与中间板处于同一水平面；所述的中间板背部设置有一支架，支撑杆上端的转动头伸入支架内，并通过转动销与该支架铰接，在支架上安装有压紧螺栓，该压紧螺栓底部与支撑杆的转动头相抵。本实用新型用于放置阅读时的书籍，使阅读时更容易保持良好的姿势，从而有利于保护视力、预防近视。具有结构简单、折叠方便、体积小巧、便于携带的优点，适用于图书馆、办公室、书房等多种场合。

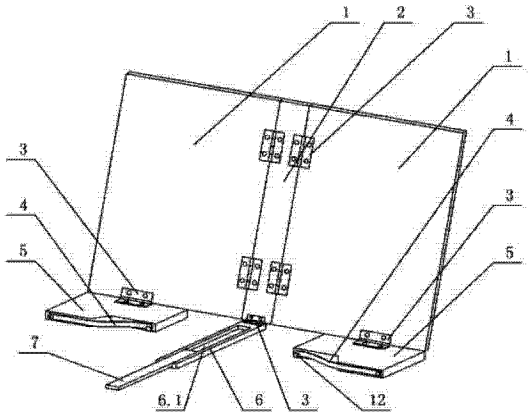

CN 202514942 U

1. 一种折叠式防近视读书架，它包括支书背板以及位于支书背板后侧的支撑杆（11），其特征在于所述的支书背板包括中间板（2）和左、右两块侧板（1），中间板（2）和侧板（1）之间通过合页（3）铰接，两块侧板（1）展开至侧边与中间板（2）相靠，使侧板（1）与中间板（2）处于同一水平面；所述的中间板（2）背部设置有一支架（9），支撑杆（11）上端的转动头伸入支架（9）内，并通过转动销（10）与该支架（9）铰接。

2. 根据权利要求 1 所述的折叠式防近视读书架，其特征在于所述的支架（9）上安装有压紧螺栓（8），该压紧螺栓（8）底部与支撑杆（11）的转动头相抵。

3. 根据权利要求 1 或 2 所述的折叠式防近视读书架，其特征在于所述侧板（1）的底部设置有托板（5），托板（5）与侧板（1）之间通过合页（3）铰接。

4. 根据权利要求 3 所述的折叠式防近视读书架，其特征在于所述的托板（5）前侧设置有压书条（4），该压书条（4）的一端与托板（5）的外侧铰接，另一端为活动端，在托板（5）的内侧设置有扣槽（12），压书条（4）的活动端能嵌入扣槽（12）内。

5. 根据权利要求 1 或 2 所述的折叠式防近视读书架，其特征在于所述的中间板（2）的底部设置有测距杆（6），测距杆（6）与中间板（2）之间通过合页（3）铰接。

6. 根据权利要求 5 所述的折叠式防近视读书架，其特征在于所述的测距杆（6）上开设有滑槽（6.1），滑槽（6.1）的前端开口，在滑槽（6.1）内活动穿插有一滑杆（7），在测距杆（6）或滑杆（7）上设置有刻度。

7. 根据权利要求 5 所述的折叠式防近视读书架，其特征在于所述的测距杆（6）前端设置有转动杆（13），该转动杆（13）上开设有长条槽（13.1），固定于测距杆（6）前端的螺栓（14）活动穿插于转动杆（13）的长条槽（13.1）内，在测距杆（6）或转动杆（13）上设置有刻度。

折叠式防近视读书架

技术领域

[0001] 本实用新型涉及一种阅读时的辅助装置，具体的说是一种在阅读于用于放置翻开的书籍的读书架，并且该读书架可以折叠，便于携带。。

背景技术

[0002] 人们的学习和生活都离不开读书，良好的阅读姿势不但可以提高阅读质量，还可以保护视力和形体。但是在阅读时，书本基本都是平放在桌子上，需要低头才能看清，没过多久就会出现脖子酸痛的情况；如果用双手拿着书本，使书本斜放，时间一长双手也会产生酸痛。因此在不借用其他工具的情况下，很难自觉做到长时间保持良好的阅读姿势，为此人们会选择一些阅读架作为阅读的辅助工具。中国专利局于 2010 年 2 月 10 日公开的，授权公告号为“CN201398643U”的“阅读书架”，它包括靠书板，支撑靠书板的靠书支架，靠书支架底部连接支腿，靠书板连接靠书支架，其特征在于：靠书板内开设水平滑槽，滑槽内滑动配合滑板，滑板一端设有书夹。这种阅读架的缺点在于折叠不方便，折叠后的体积也较大，不便于携带。

实用新型内容

[0003] 本实用新型的目的在于针对上述现有技术的缺陷和不足，为人们提供一种防近视、可折叠便携的多功能阅读架。

[0004] 为实现上述目的本实用新型所采取的技术方案是：该折叠式防近视读书架，它包括支书背板以及位于支书背板后侧的支撑杆，所述的支书背板包括中间板和左、右两块侧板，中间板和侧板之间通过合页铰接，两块侧板展开至侧边与中间板相靠，使侧板与中间板处于同一水平面；所述的中间板背部设置有一支架，支撑杆上端的转动头伸入支架内，并通过转动销与该支架铰接。

[0005] 所述的支架上安装有压紧螺栓，该压紧螺栓底部与支撑杆的转动头相抵。

[0006] 所述侧板的底部设置有托板，托板与侧板之间通过合页铰接。

[0007] 所述的托板前侧设置有压书条，该压书条的一端与托板的外侧铰接，另一端为活动端，在托板的内侧设置有扣槽，压书条的活动端能嵌入扣槽内。

[0008] 所述的中间板的底部设置有测距杆，测距杆与中间板之间通过合页铰接。

[0009] 所述的测距杆上开设有滑槽，滑槽的前端开口，在滑槽内活动穿插有一滑杆，在测距杆或滑杆上设置有刻度。

[0010] 所述的测距杆前端设置有转动杆，该转动杆上开设有长条槽，固定于测距杆前端的螺栓活动穿插于转动杆的长条槽内，在测距杆或转动杆上设置有刻度。

[0011] 本实用新型用于放置阅读时的书籍，其支书背板的倾斜角度可以通过旋转支撑杆来调节，从而选择最佳阅读角度，调节好后拧紧压紧螺栓即可。通过压书条可以将书页压平，防止书页被风吹起或因新书不易翻阅纸张等现象，从而提高阅读质量；通过该测距杆的设置，可以将读书架放置于最佳的阅读距离。通过使用本实用新型辅助阅读，可以在阅读时

更容易保持良好的姿势，从而有利于保护视力、预防近视，并且能预防驼背、颈椎痛等因读书姿势不正确引起的疾病。具有结构简单、折叠方便、体积小巧、便于携带的优点，适用于图书馆、办公室、书房等多种场合。

附图说明

[0012] 图 1 为本实用新型的结构示意图。

[0013] 图 2 为本实用新型折叠后的结构示意图。

[0014] 图 3 为本实用新型另一种实施例的结构示意图。

具体实施方式

[0015] 如图 1、图 2 所示，本实用新型为一种折叠式防近视读书架，它包括支书背板以及位于支书背板后侧的支撑杆 11，阅读的书籍放置于支书背板上。所述的支书背板包括中间板 2 和左、右两块侧板 1，中间板 2 和侧板 1 之间通过合页 3 铰接，因此侧板 1 可以相对中间板 2 转动，从而实现折叠和展开。两块侧板 1 展开至侧边与中间板 2 相靠，使侧板 1 与中间板 2 处于同一水平面，因此展开后的支书背板非常平整，而且面积较大，不必担心书本的两侧会从侧边垂下。所述的中间板 2 背部设置有一支架 9，支撑杆 11 上端的转动头伸入支架 9 内，并且该转动头通过转动销 10 与支架 9 铰接，使支撑杆 11 能相对中间板 2 转动，从而调节支书背板的倾斜角度，选择最佳阅读角度。在不使用时，支撑杆 11 能与支书背板折叠。在支架 9 上安装有压紧螺栓 8，该压紧螺栓 8 底部与支撑杆 11 的转动头相抵，调节完后拧紧压紧螺栓 8，即能将支书背板的角度锁定。所述的支撑杆 11 的底部为弧面或球面，不但能在任意角度牢固支撑支书背板，而且不会对桌面产生破坏。

[0016] 所述侧板 1 的底部设置有托板 5，用于支撑书籍底部，防止书本下滑。托板 5 与侧板 1 之间通过合页 3 铰接，因此在不使用时，托板 5 能与侧板 1 折叠。所述的托板 5 前侧设置有压书条 4，该压书条 4 的一端与托板 5 的外侧铰接，另一端为活动端，在托板 5 的内侧设置有扣槽 12，压书条 4 的活动端能嵌入扣槽 12 内。因此使用时，可以转动压书条 4，通过压书条 4 将书页压平，防止书页被风吹起或因新书不易翻阅纸张等现象，从而提高阅读质量。在不使用时，将转动压书条 4，使压书条 4 的活动端嵌入扣槽 12 内。

[0017] 所述的中间板 2 的底部设置有测距杆 6，测距杆 6 与中间板 2 之间通过合页 3 铰接。所述的测距杆 6 上开设有滑槽 6.1，该滑槽 6.1 的前端开口，在滑槽 6.1 内活动穿插有一滑杆 7，在测距杆 6 或滑杆 7 上设置有刻度。使用时将滑杆 7 推出测距杆 6 的滑槽 6.1，并与胸口相抵，可以直接读取胸口与书本之间的距离。通过该测距杆 6 的设置，可以将读书架放置于最佳的阅读距离，从而有利于保护视力、预防近视。在不使用时，可以将滑杆收入测距杆 6 的滑槽内，并通过合页将测距杆 6 与中间板 2 折叠起来。

[0018] 如图 3 所示，在本实施例中与前一个实施例的区别在于省略了测距杆 6 上的滑槽 6.1 以及滑杆 7，并在测距杆 6 前端设置了转动杆 13，该转动杆 13 上开设有长条槽 13.1，固定于测距杆 6 前端的螺栓 14 活动穿插于转动杆 13 的长条槽 13.1 内，使转动杆 13 能相对测距杆 6 转动，并且推动转动杆 13，可以使螺栓 14 沿转动杆 13 的长条槽 13.1。在测距杆 6 或转动杆 13 上设置有刻度，因此同样能直接读取胸口与书本之间的距离，从而将读书架放置于最佳的阅读距离。

[0019] 通过使用本实用新型辅助阅读，可以在阅读时更容易保持良好的姿势，从而有利于保护视力、预防近视，并且能预防驼背、颈椎痛等因读书姿势不正确引起的疾病。具有结构简单、折叠方便、体积小巧、便于携带的优点，适用于图书馆、办公室、书房等多种场合。

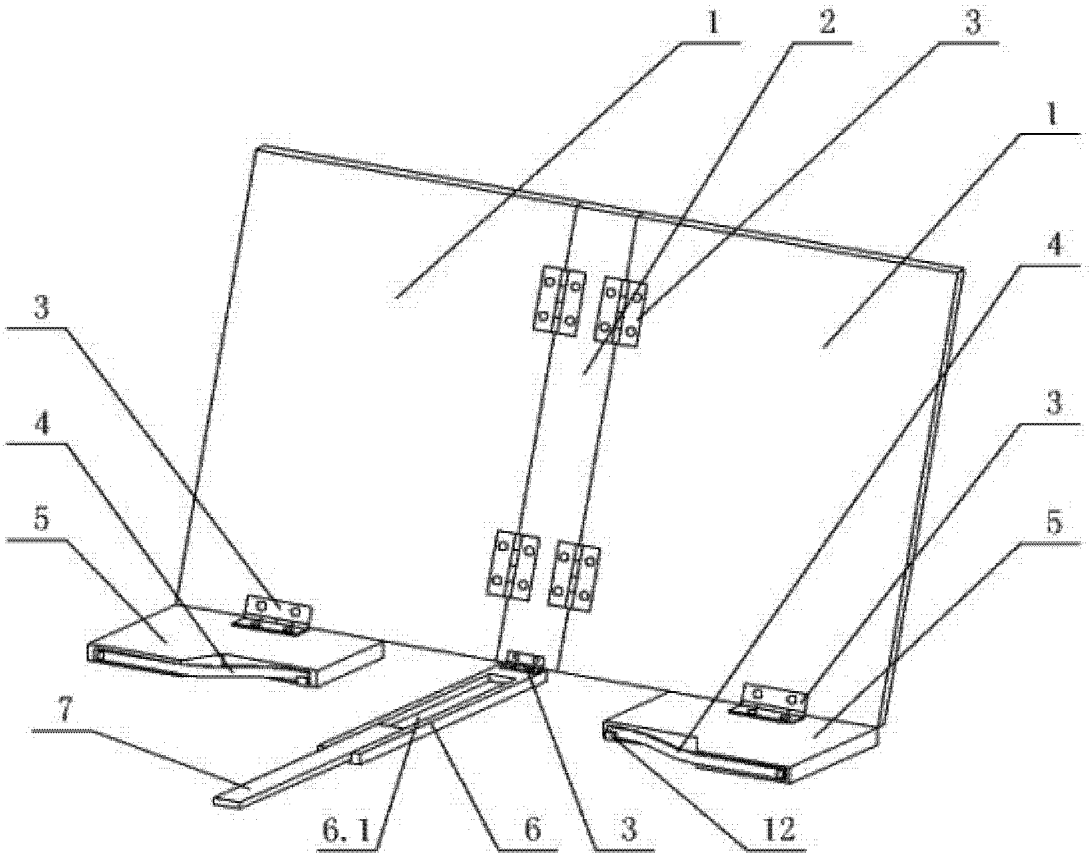

图 1

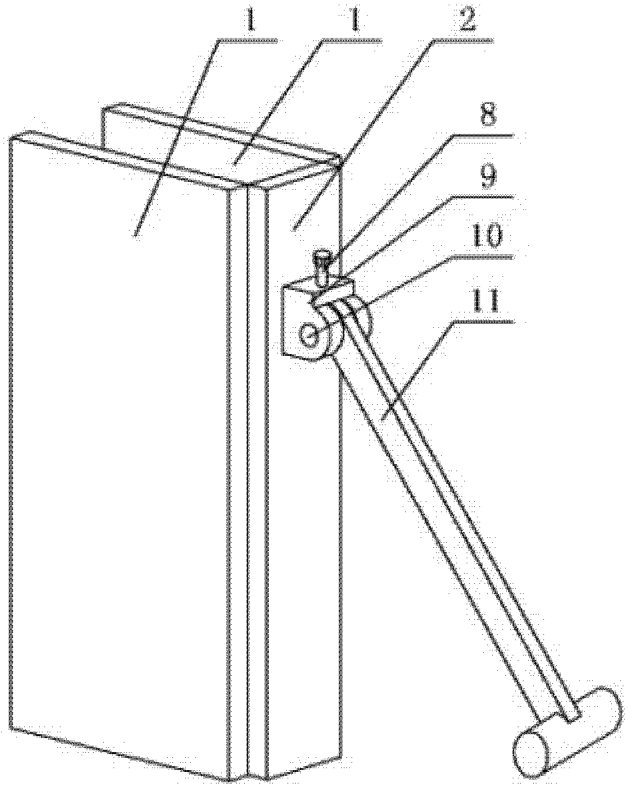

图 2

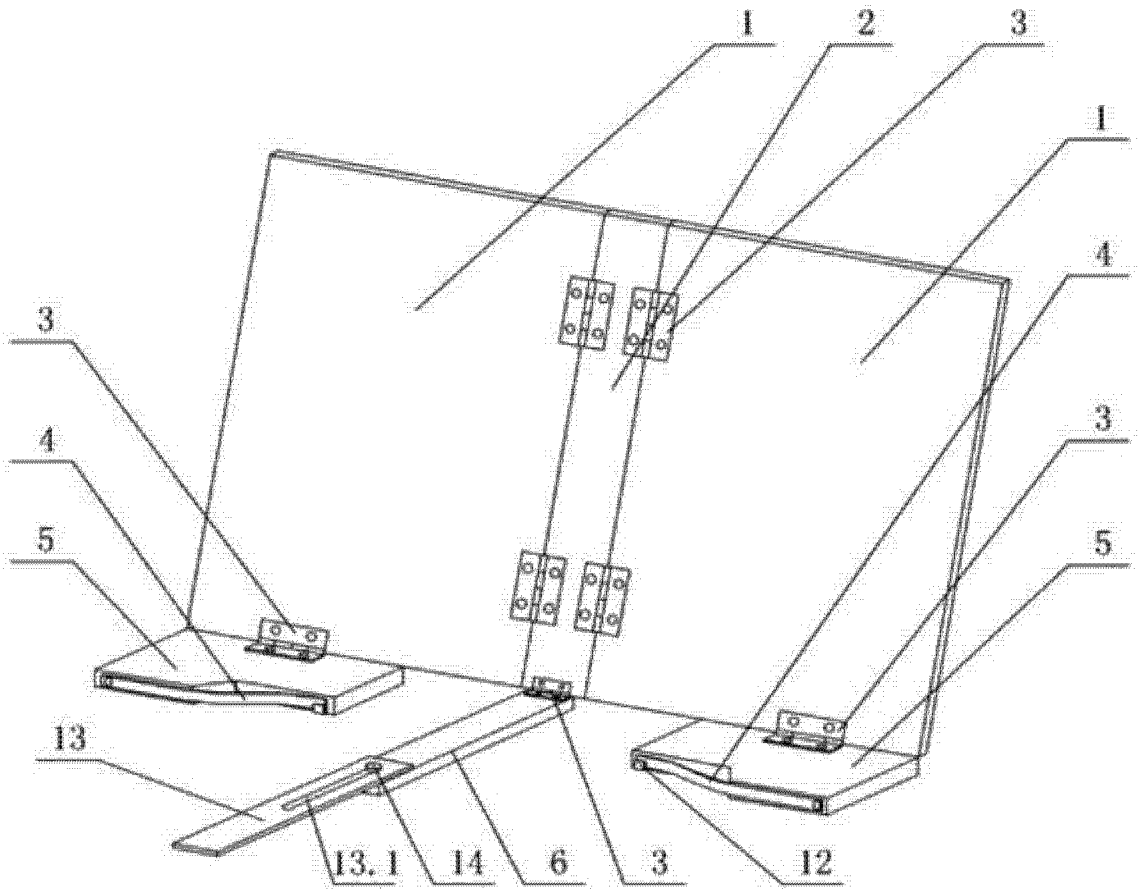

图 3