(19)中华人民共和国国家知识产权局

(12)实用新型专利

(10)授权公告号 CN 201780066 U
(45)授权公告日 2011.03.30

(21)申请号 201020516274.3

(22)申请日 2010.09.03

(73)专利权人 张恩伟
地址 100049 北京市海淀区复兴路83号东12楼305室

(72)发明人 张恩伟 李力

(74)专利代理机构 北京纽乐康知识产权代理事务所 11210
代理人 秦月贞

(51)Int.Cl.
*F42D 5/045*(2006.01)

权利要求书 1 页 说明书 2 页 附图 2 页

(54)实用新型名称

安全防爆罐

(57)摘要

本实用新型涉及一种安全防爆罐，包括底部设有脚轮的罐体，所述罐体顶端设有带有防护盖的投放口，投放口内侧设有插板槽，插板槽内插有防爆插板，罐体底端设有呈喇叭状的泄爆口，泄爆口口端设有地面保护胶板；罐体包括外罐、中罐和内罐，外罐与中罐之间从内到外分别设有弱爆泡沫、抗爆树脂和抗爆胶板，内罐底口与地面之间的距离为35cm。本实用新型的有益效果为：本实用新型的泄爆口设置在防爆罐体下方，其安全性能优越，从而可确保安检人员及周围旅客的安全，并可保证建筑物和其他财产安全。

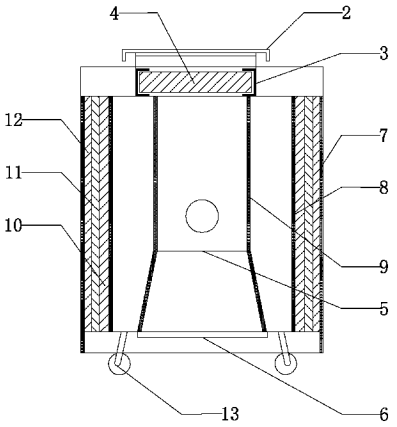


CN 201780066 U

1. 一种安全防爆罐，包括底部设有脚轮（13）的罐体，其特征在于：所述罐体顶端设有带有防护盖（2）的投放口（1），投放口（1）内侧设有插板槽（3），插板槽（3）内插有防爆插板（4）；罐体底端设有呈喇叭状的泄爆口（5），泄爆口（5）口端设有地面保护胶板（6）。

2. 根据权利要求 1 所述的安全防爆罐，其特征在于：所述罐体包括外罐（7）、中罐（8）和内罐（9），外罐（7）与中罐（8）之间从内到外分别设有弱爆泡沫（10）、抗爆树脂（11）和抗爆胶板（12），内罐（9）底口与地面之间的距离为 35cm。

# 安全防爆罐

## 技术领域

[0001] 本实用新型涉及一种安全防爆罐。

## 背景技术

[0002] 防爆存储器材有防爆罐、防爆球两大类。我国最早出现的防爆罐，已广泛用于全国公安机关、机场、地铁等领域。防爆球抗爆性能好，但价格昂贵，且开口在斜上方，正对着操作者，操作又费时，故对人身安全有隐患。

[0003] 我国第一代防爆罐及防爆球的主要缺点是：防爆罐、球的泄爆口均在上方或斜上方，对人及建筑物均不安全。本实用新型投放口在上，泄爆口在下，人站在侧面，对操作者而言不仅方便，而且安全。

## 实用新型内容

[0004] 本实用新型的目的是提供一种安全防爆罐，其泄爆口设置在防爆罐体下方，安全性能提高，从而可确保安检人员及周围旅客的安全，并可保证建筑物和其他财产安全。

[0005] 本实用新型的目的是通过以下技术方案来实现：

[0006] 一种安全防爆罐，包括底部设有脚轮的罐体，所述罐体顶端设有带有防护盖的投放口，投放口内侧设有插板槽，插板槽内插有防爆插板，实现了既放取方便，爆炸能量又不往上泄出，保证了罐体上、下和周围的人群及物体的安全。罐体底端设有呈喇叭状的泄爆口，泄爆口口端设有地面保护胶板。

[0007] 罐体包括外罐、中罐和内罐，外罐与中罐之间从内到外分别设有弱爆泡沫、抗爆树脂和抗爆胶板，内罐底口与地面之间的距离为 35cm，保证了罐体在爆炸能量泄出后尽量不受冲击而损坏。

[0008] 本实用新型的有益效果为：本实用新型的泄爆口设置在防爆罐体下方，其安全性能优越，从而可确保安检人员及周围旅客的安全，并可保证建筑物和其他财产安全。

## 附图说明

[0009] 下面根据附图对本实用新型作进一步详细说明。

[0010] 图 1 是本实用新型实施例所述的安全防爆罐的剖视图；

[0011] 图 2 是本实用新型实施例所述的安全防爆罐的俯视图。

[0012] 图中：

[0013] 1、投放口；2、防护盖；3、插板槽；4、防爆插板；5、泄爆口；6、地面保护胶板；7、外罐；8、中罐；9、内罐；10、弱爆泡沫；11、抗爆树脂；12、抗爆胶板；13、脚轮。

## 具体实施方式

[0014] 如图 1-2 所示，本实用新型实施例所述的一种安全防爆罐，包括底部设有脚轮 13 的罐体，所述罐体顶端设有带有防护盖 2 的投放口 1，投放口 1 内侧设有插板槽 3，插板槽 3

内插有防爆插板 4，实现了既放取方便，爆炸能量又不往上泄出，保证了罐体上、下和周围的人群及物体的安全。

[0015] 罐体底端设有呈喇叭状的泄爆口 5，泄爆口 5 口端设有地面保护胶板 6。罐体包括外罐 7、中罐 8 和内罐 9，外罐 7 与中罐 8 之间从内到外分别设有弱爆泡沫 10、抗爆树脂 11 和抗爆胶板 12，内罐 9 底口与地面之间的距离为 35cm，保证了罐体在爆炸能量泄出后尽量不受冲击而损坏。

[0016] 本实用新型的泄爆口设置在防爆罐体下方，其安全性能优越，从而可确保安检人员及周围旅客的安全，并可保证建筑物和其他财产安全。

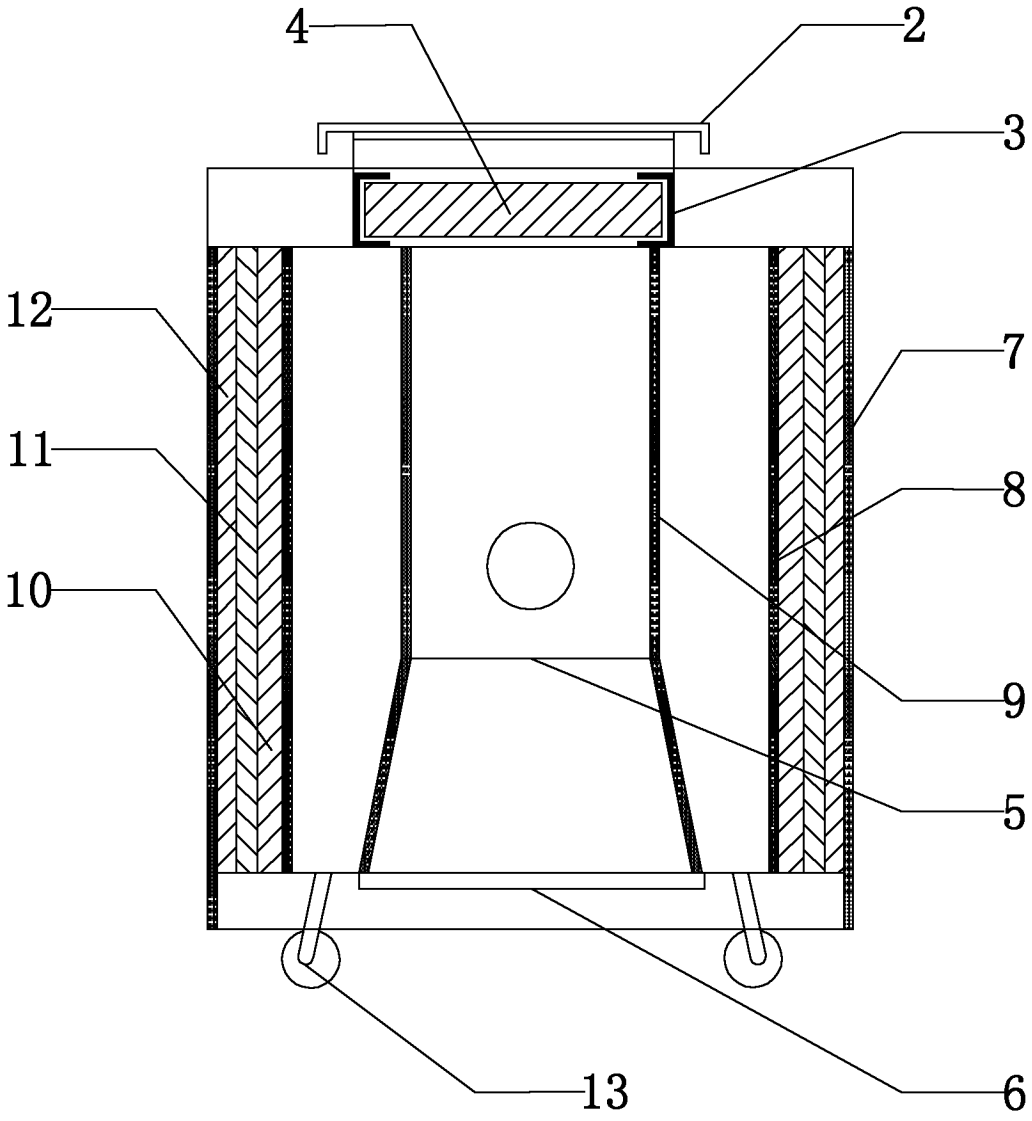


图 1

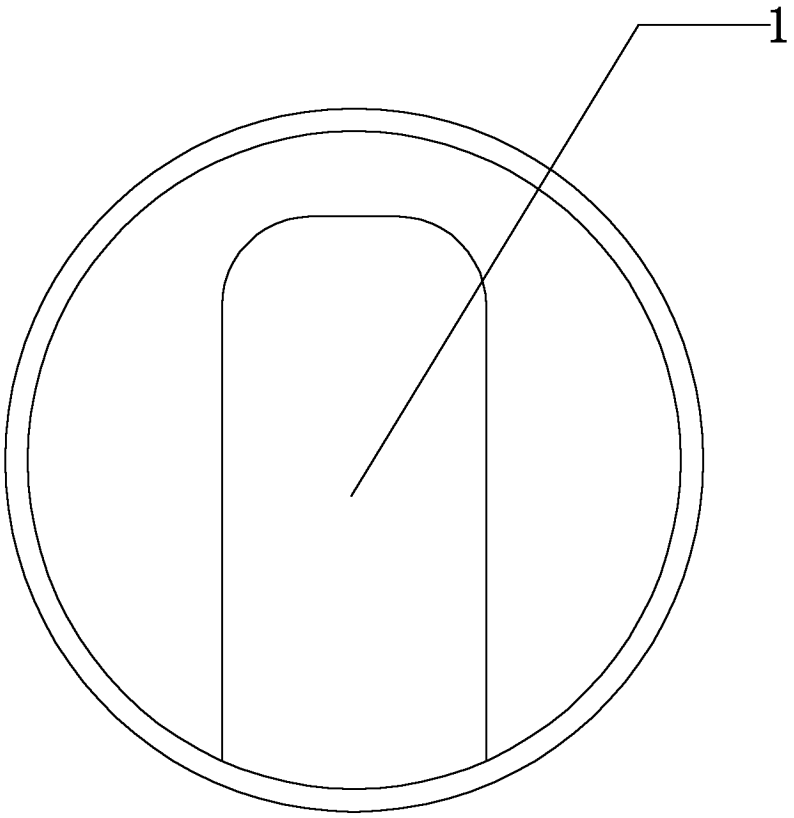


图 2