(19)中华人民共和国国家知识产权局

(12)实用新型专利

(10)授权公告号 CN 204863976 U
(45)授权公告日 2015.12.16

(21)申请号 201520492990.5

(22)申请日 2015.07.08

(73)专利权人 广州市壹摩通医疗器械有限公司
地址 510075 广东省广州市越秀区环市中路棒棒街11号首层自编A01铺

(72)发明人 唐国仪

(51)Int.Cl.
A61H 39/08(2006.01)
A61H 39/04(2006.01)

权利要求书1页 说明书2页 附图1页

(54)实用新型名称

经络能量仪

(57)摘要

本实用新型公开一种经络能量仪，包括经络能量仪本体、探头、电流调节装置，所述经络能量仪本体分别与探头和电流调节装置电性连接，所述探头包括有针灸探头、推拿探头和按摩探头，所述电流调节装置上设置有调节板一和调节板二，所述经络能量仪本体一侧设置有通电方垫和通电圆垫，所述通电方垫和通电圆垫分别与经络能量仪本体电性连接，所述通电方垫设有三块，所述经络能量仪本体上设置有控制按钮和电流计，该经络能量仪治疗效果好，功能多样，操作方便。

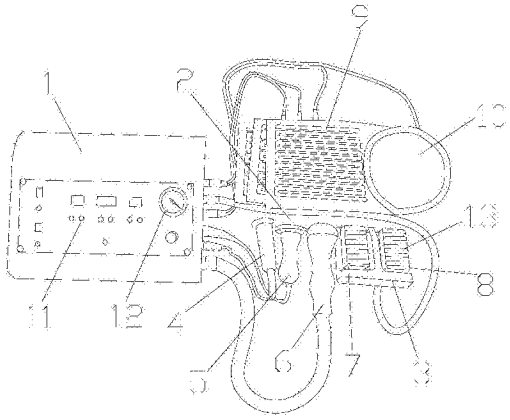

CN 204863976 U

1. 一种经络能量仪，其特征在于：包括经络能量仪本体、探头、电流调节装置，所述经络能量仪本体分别与探头和电流调节装置电性连接，所述探头包括有针灸探头、推拿探头和按摩探头，所述电流调节装置上设置有调节板一和调节板二，所述经络能量仪本体一侧设置有通电方垫和通电圆垫，所述通电方垫和通电圆垫分别与经络能量仪本体电性连接，所述通电方垫设有三块，所述经络能量仪本体上设置有控制按钮和电流计。

2. 根据权利要求 1 所述的经络能量仪，其特征在于：所述经络能量仪本体成矩形设置。

3. 根据权利要求 2 所述的经络能量仪，其特征在于：所述调节板一和调节板二上设置有防滑条。

4. 根据权利要求 3 所述的经络能量仪，其特征在于：所述防滑条设有一条以上。

经络能量仪

技术领域

[0001] 本实用新型涉及一种保健仪器技术领域，特别是涉及一种经络能量仪。

背景技术

[0002] 经络是人体的一种奇特的生命结构。经络如网状遍布全身，经气濡养着人体五脏六腑。经络线上有数百个穴位，刺激这些穴位便可通过经络作用于全身。

[0003] 针灸、按摩、气功、推拿、刮痧、拔罐、足疗就是按经络原理进行的治疗。其产生疗效的奥秘在于：第一，由于经络循行于人体的全身，在体表又分布了不少穴位，所以在这些部位进行针灸、拔罐、刮痧、按摩、推拿、足疗等都可以通过经络作用于体内。第二，经络的循行奇异。经络的循行有起于足而上行至头，也有发源于头而下行至足的，所以足疗可以治头病，腰病可以取腘(膝窝)，耳病可以治下，其原理就在于此。第三，经络穴位分布有特区。这些特区和人体的中枢通过经络有联系，所以一些经穴可作急救振奋中枢用，如人中(在鼻唇中部)、百会(在头顶)、涌泉(在足心)、劳宫(在手心)、神阙(在肚脐)，都有急救的作用。第四，经络中有经气在运行。所以通过导引，可以促进经气的运行，从而起到促进血行、强肾、强脏气的作用，这就是经络养生的奥秘。

[0004] 经络系统遍布全身，气、血、津液主要靠经络为其运行途径，才能输布人体各部，发挥其濡养、温煦作用。脏腑之间，脏腑与人体各部分之间，也是通过经络维持其密切联系，使其各自发挥正常的功能。所以经络的生理功能，主要表现在沟通内外，联络上下，将人体各部组织器官联结成为一个有机的整体，通过经络的调节作用，保持着人体正常生理活动的平衡协调。经络又能将气血津液等维持生命活动的必要物质运送到全身，使机体获得充足的营养，从而进行正常的生命活动。此外，经络又是人体的信息传导网，它能够接受和输出各种信息。目前现有的经络能量仪结构简单，功能单一，对于经络的治疗保健效果一般。

实用新型内容

[0005] 本实用新型要解决的技术问题是一种络治疗仪治疗效果好，功能多样，操作方便的经络能量仪。

[0006] 为解决上述问题，本实用新型采用如下技术方案：

[0007] 一种经络能量仪，包括经络能量仪本体、探头、电流调节装置，所述经络能量仪本体分别与探头和电流调节装置电性连接，所述探头包括有针灸探头、推拿探头和按摩探头，可以进行对经络自动针灸、推拿、按摩，提升治疗效果，所述电流调节装置上设置有调节板一和调节板二，所述经络能量仪本体一侧设置有通电方垫和通电圆垫，可以踩在上面形成回路通经络，所述通电方垫和通电圆垫分别与经络能量仪本体电性连接，所述通电方垫设有三块，所述经络能量仪本体上设置有控制按钮和电流计，控制按钮方便调控，电流计方便观测电流大小。

[0008] 所述经络能量仪本体成矩形设置，减小空间占用，可以放在床上使用。

[0009] 所述调节板一和调节板二上设置有防滑条，方便调节电流。

[0010] 所述防滑条设有一条以上，保持较好的防滑效果。

[0011] 该技术方案具有络治疗仪治疗效果好，功能多样，操作方便的特点。

[0012] 本实用新型的有益效果是：设置的针灸探头、推拿探头和按摩探头，可以进行对经络自动针灸、推拿、按摩，提升治疗效果，通电方垫和通电圆垫，可以踩在上面形成回路通经络，控制按钮方便调控，电流计方便观测电流大小，防滑条设有一条以上，保持较好的防滑效果。

附图说明

[0013] 为了更清楚地说明本实用新型实施例或现有技术中的技术方案，下面将对实施例或现有技术描述中所需要使用的附图作简单地介绍，显而易见地，下面描述中的附图仅仅是本实用新型的一些实施例，对于本领域普通技术人员来讲，在不付出创造性劳动的前提下，还可以根据这些附图获得其他的附图。

[0014] 图 1 为本实用新型的一种经络能量仪的结构图。

具体实施方式

[0015] 参阅图 1 所示，一种经络能量仪，包括经络能量仪本体 1、探头 2、电流调节装置 3，所述经络能量仪本体 1 分别与探头 2 和电流调节装置 3 电性连接，所述探头 2 包括有针灸探头 4、推拿探头 5 和按摩探头 6，所述电流调节装置 3 上设置有调节板一 7 和调节板二 8，在使用时，通过经络能量仪本体 1 上的控制按钮 11 和电流调节装置 3 进行调节，脚站在通电方垫 9 和通电圆垫 10 上形成回路通经络，可使用针灸探头 4、推拿探头 5 和按摩探头 6 进行治疗，所述经络能量仪本体 1 一侧设置有通电方垫 9 和通电圆垫 10，所述通电方垫 9 和通电圆垫 10 分别与经络能量仪本体 1 电性连接，所述通电方垫 9 设有三块，所述经络能量仪本体 1 上设置有控制按钮 11 和电流计 12。

[0016] 所述经络能量仪本体 1 成矩形设置，在使用时，减小空间占用，可以放在床上使用。

[0017] 所述调节板一 7 和调节板二 8 上设置有防滑条 13，在使用时，方便调节电流。

[0018] 所述防滑条 13 设有一条以上，在使用时，保持较好的防滑效果。

[0019] 在使用时，通过经络能量仪本体 1 上的控制按钮 11 和电流调节装置 3 进行调节，脚站在通电方垫 9 和通电圆垫 10 上形成回路通经络，可使用针灸探头 4、推拿探头 5 和按摩探头 6 进行治疗。

[0020] 本实用新型的有益效果是：设置的针灸探头、推拿探头和按摩探头，可以进行对经络自动针灸、推拿、按摩，提升治疗效果，通电方垫和通电圆垫，可以踩在上面形成回路通经络，控制按钮方便调控，电流计方便观测电流大小，防滑条设有一条以上，保持较好的防滑效果。

[0021] 以上所述，仅为本实用新型的具体实施方式，但本实用新型的保护范围并不局限于此，任何不经过创造性劳动想到的变化或替换，都应涵盖在本实用新型的保护范围之内，因此，本实用新型的保护范围应该以权利要求书所限定的保护范围为准。

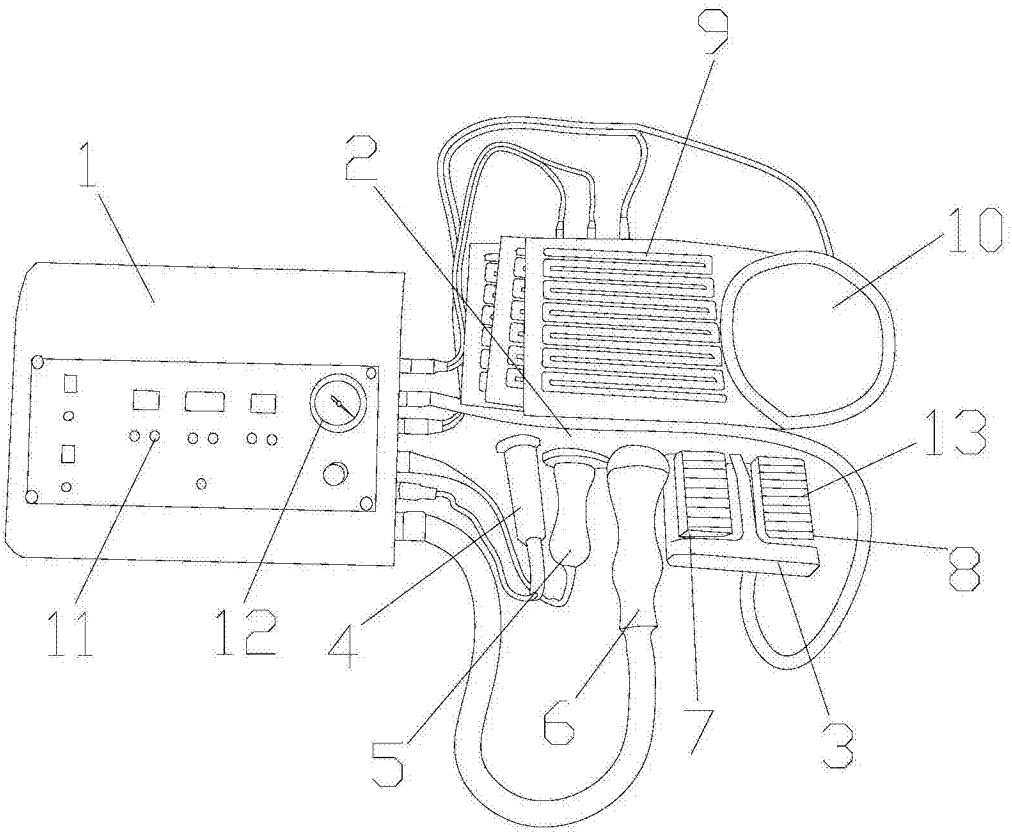

图 1