(19)中华人民共和国国家知识产权局

(12)实用新型专利

(10)授权公告号 CN 207901609 U
(45)授权公告日 2018.09.25

(21)申请号 201820233896.1

(22)申请日 2018.02.09

(73)专利权人 东莞市铭辉塑胶机械有限公司
地址 523000 广东省东莞市石碣镇四甲永兴街

(72)发明人 黄国民

(74)专利代理机构 北京科亿知识产权代理事务所(普通合伙) 11350
代理人 汤东凤

(51)Int.Cl.
B29C 45/47(2006.01)
B29C 45/58(2006.01)

权利要求书1页 说明书2页 附图1页

(54)实用新型名称

一种立式双滑板注塑机

(57)摘要

本实用新型公开了一种立式双滑板注塑机，包括注塑桶、进料管和出料管，所述注塑桶内部设有螺杆，所述螺杆顶部焊接转轴，所述转轴顶部卡合电机，所述注塑桶两侧侧壁均设有滑板，所述滑板侧壁焊接固定架。本实用新型的有益效果：首先从进料管箱注塑桶内注入橡胶原料，注塑桶加热融化橡胶，同时电机通电通过转轴带动螺杆以一定的速度逆时针旋转，螺杆将热塑成型的橡胶由出料管挤出给模具注塑，利用对称设置的两个滑板卡合固定注塑桶的侧壁，能够将模注塑桶固定的更加牢固稳定，有效提高注塑效率，保证了注塑质量。

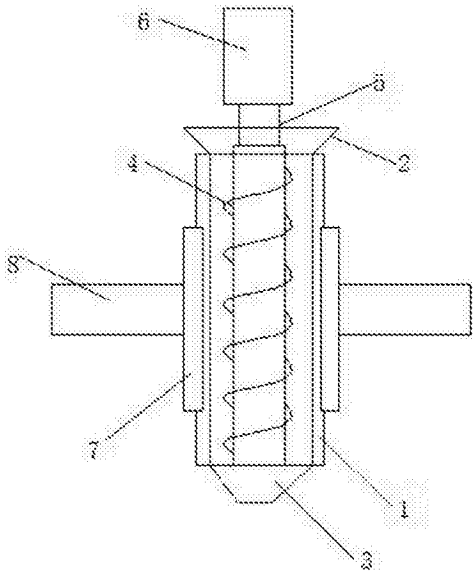

CN 207901609 U

1.一种立式双滑板注塑机，包括注塑桶(1)、进料管(2)和出料管(3)，其特征在于：所述注塑桶(1)内部设有螺杆(4)，所述螺杆(4)顶部焊接转轴(5)，所述转轴(5)顶部卡合电机(6)，所述注塑桶(1)两侧侧壁均设有滑板(7)，所述滑板(7)侧壁焊接固定架(8)。

2.根据权利要求1所述的一种立式双滑板注塑机，其特征在于：所述螺杆(4)通过转轴(5)与电机(6)呈转动连接。

3.根据权利要求1所述的一种立式双滑板注塑机，其特征在于：所述电机(6)通过导线与外部电源呈电性连接。

4.根据权利要求1所述的一种立式双滑板注塑机，其特征在于：两个所述滑板(7)呈对称设置。

5.根据权利要求1所述的一种立式双滑板注塑机，其特征在于：所述进料管(2)和出料管(3)分别设置在注塑桶(1)的顶部和底部。

一种立式双滑板注塑机

技术领域

[0001] 本实用新型涉及一种注塑机，具体是一种立式双滑板注塑机。

背景技术

[0002] 注塑机又名注射成型机或注射机。它是将热塑性塑料或热固性塑料利用塑料成型模具制成各种形状的塑料制品的主要成型设备。分为立式、卧式、全电式。注塑机能加热塑料，对熔融塑料施加高压，使其射出而充满模具型腔。注射系统的作用：注射系统是注塑机最主要的组成部分之一，一般有柱塞式、螺杆式、螺杆预塑柱塞注射式3种主要形式。目前应用最广泛的是螺杆式。其作用是，在注塑料机的一个循环中，能在规定的时间内将一定数量的塑料加热塑化后，在一定的压力和速度下，通过螺杆将熔融塑料注入模具型腔中。注射结束后，对注射到模腔中的熔料保持定型。但是在使用过程中仍然存在注塑桶固定不够牢固稳定的问题，这就会影响注塑的质量和效率。

实用新型内容

[0003] 本实用新型主要是解决现有技术所存在的技术问题，从而提供一种立式双滑板注塑机。

[0004] 本实用新型的上述技术问题主要是通过下述技术方案得以解决的：

[0005] 一种立式双滑板注塑机，包括注塑桶、进料管和出料管，所述注塑桶内部设有螺杆，所述螺杆顶部焊接转轴，所述转轴顶部卡合电机，所述注塑桶两侧侧壁均设有滑板，所述滑板侧壁焊接固定架。

[0006] 优选的，所述螺杆通过转轴与电机呈转动连接。

[0007] 优选的，所述电机通过导线与外部电源呈电性连接。

[0008] 优选的，两个所述滑板呈对称设置。

[0009] 优选的，所述进料管和出料管分别设置在注塑桶的顶部和底部。

[0010] 本实用新型的有益效果：首先从进料管箱注塑桶内注入橡胶原料，注塑桶加热融化橡胶，同时电机通电通过转轴带动螺杆以一定的速度逆时针旋转，螺杆将热塑成型的橡胶由出料管挤出给模具注塑，利用对称设置的两个滑板卡合固定注塑桶的侧壁，能够将模注塑桶固定的更加牢固稳定，有效提高注塑效率，保证了注塑质量。

附图说明

[0011] 为了更清楚地说明本实用新型实施例或现有技术中的技术方案，下面将对实施例或现有技术描述中所需要使用的附图作简单地介绍，显而易见地，下面描述中的附图仅仅是本实用新型的一些实施例，对于本领域普通技术人员来讲，在不付出创造性劳动的前提下，还可以根据这些附图获得其他的附图。

[0012] 图1为本实用新型的整体结构示意图。

[0013] 图中：1、注塑桶；2、进料管；3、出料管；4、螺杆；5、转轴；6、电机；7、滑板；8、固定架。

具体实施方式

[0014] 下面结合附图对本实用新型的优选实施例进行详细阐述，以使本实用新型的优点和特征能更易于被本领域技术人员理解，从而对本实用新型的保护范围做出更为清楚明确的界定。

[0015] 请参阅图1所示，一种立式双滑板注塑机，包括注塑桶1、进料管2和出料管3，注塑桶1内部设有螺杆4，螺杆4顶部焊接转轴5，转轴5顶部卡合电机6，注塑桶1两侧侧壁均设有滑板7，滑板7侧壁焊接固定架8。

[0016] 作为本实用新型的一种技术优化方案，螺杆4通过转轴5与电机6呈转动连接。

[0017] 作为本实用新型的一种技术优化方案，电机6通过导线与外部电源呈电性连接。

[0018] 作为本实用新型的一种技术优化方案，两个滑板7呈对称设置。

[0019] 作为本实用新型的一种技术优化方案，进料管2和出料管3分别设置在注塑桶1的顶部和底部。

[0020] 本实用新型在使用时，利用对称设置的两个滑板7将注塑桶1固定牢固稳定，然后从进料管2向注塑桶1内注入橡胶原料，注塑桶1加热融化橡胶，同时电机6通电通过转轴5带动螺杆4以一定的速度逆时针旋转，螺杆4将热塑成型的橡胶由出料管6挤出注塑。

[0021] 不局限于此，任何不经过创造性劳动想到的变化或替换，都应涵盖在本实用新型的保护范围之内。因此，本实用新型的保护范围应该以权利要求书所限定的保护范围为准。

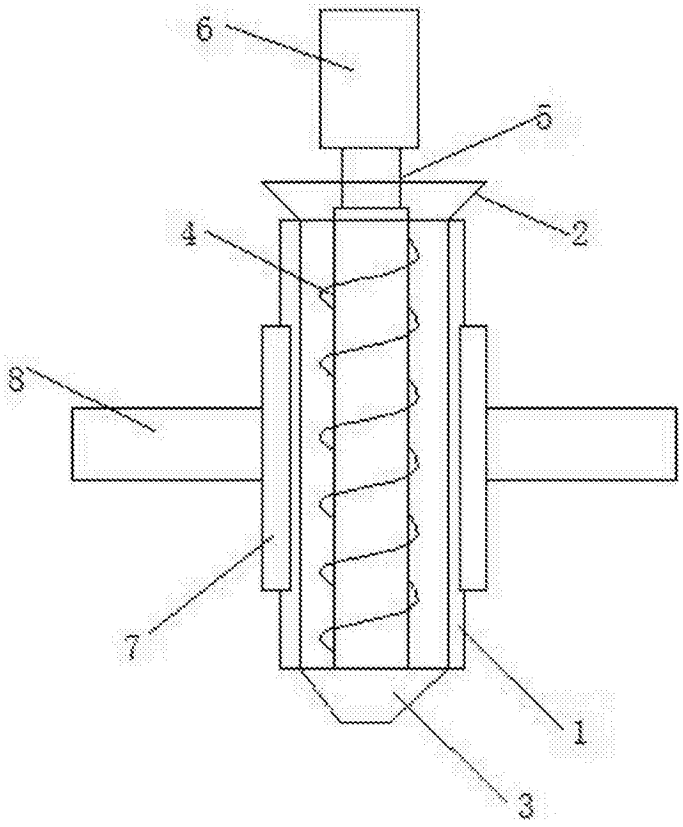

图1