(19) 대한민국특허청(KR)
(12) 공개특허공보(A)

(11) 공개번호 10-2022-0115097
(43) 공개일자 2022년08월17일

(51) 국제특허분류(Int. Cl.)
B65D 5/38 (2006.01) *B65D 5/50* (2006.01)
B65D 5/72 (2006.01)
(52) CPC특허분류
B65D 5/38 (2013.01)
B65D 5/5007 (2013.01)
(21) 출원번호 10-2022-7023511
(22) 출원일자(국제) 2020년12월16일
심사청구일자 없음
(85) 번역문제출일자 2022년07월08일
(86) 국제출원번호 PCT/EP2020/086396
(87) 국제공개번호 WO 2021/122727
국제공개일자 2021년06월24일
(30) 우선권주장
19219110.4 2019년12월20일
유럽특허청(EPO)(EP)

(71) 출원인
필립모리스 프로덕츠 에스.에이.
스위스, 씨에이취-2000, 네우차텔, 쿠아이 얀레나우드 3
(72) 발명자
아란고, 줄리아나
스위스, 2000 뇌샤텔, 께 장르노 3
폴리에, 줄리
스위스, 2000 뇌샤텔, 께 장르노 3
(74) 대리인
강철중

전체 청구항 수 : 총 15 항

(54) 발명의 명칭 **잠금 기구를 갖춘 외부 슬리브 및 내부 슬라이드를 갖는 용기**

(57) 요 약

소비재용 용기(1)로서, 본 용기는 외부 슬리브(20)와 외부 슬리브(20) 내에 배치된 내부 슬라이드(50)를 포함하되, 내부 슬라이드(50)는 소비재를 수용하기 위한 내부 공간을 적어도 부분적으로 둘러싼다. 내부 슬라이드(50)는 내부 슬라이드(50)의 내부 공간이 사용자에 의해 접근될 수 없는 제1 위치와 내부 슬라이드(50)의 내부가 사용자에 의해 접근될 수 있는 제2 위치 사이에서, 외부 슬리브(20)에 대해 슬라이딩 가능하다. 내부 슬라이드(50)가 외부 슬리브(20)의 제1 위치에 있을 경우, 내부 슬라이드 체결 플랩(59)의 에지는 외부 슬리브 벽 상의 대응하는 체결 요소(31)와 체결되어, 내부 슬라이드(50)가 제1 위치로부터 제2 위치로 슬라이딩되는 것을 방지하기 위한 잠금 기구를 형성하도록 구성된다.

대 표 도 - 도2

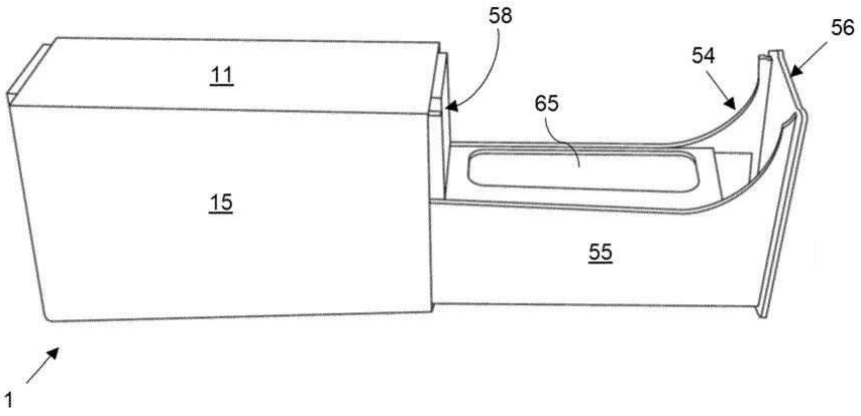

(52) CPC특허분류
B65D 5/728 (2013.01)
B65D 2215/02 (2013.01)

명 세 서

청구범위

청구항 1

소비재용 용기로서, 상기 용기는,

외부 슬리브 상단 벽, 외부 슬리브 하단 벽, 외부 슬리브 후방 벽, 제1 및 제2 대향 외부 슬리브 측벽, 및 개구를 포함한 제1 단부를 포함하는 외부 슬리브로서, 상기 제1 단부는 상기 외부 슬리브 상단 벽, 외부 슬리브 하단 벽, 및 제1 및 제2 대향 외부 슬리브 측벽의 각각의 전방 에지에 의해 구분되는, 외부 슬리브; 및

소비재를 수용하기 위한 내부 공간을 적어도 부분적으로 둘러싸고 상기 외부 슬리브 내에 배치되는 내부 슬라이드를 포함하되,

상기 내부 슬라이드는 상기 외부 슬리브에 대해,

상기 내부 슬라이드의 내부 공간이 사용자에 의해 접근될 수 없는 제1 위치;와

상기 내부 슬라이드의 내부 공간이 사용자에 의해 접근될 수 있는 제2 위치;

사이에서 슬라이딩 가능하도록 구성되고,

상기 제1 위치로부터 상기 제2 위치로의 상기 내부 슬라이드의 슬라이딩은 상기 내부 슬라이드의 적어도 일부가 상기 외부 슬리브의 제1 단부의 개구를 통과하는 것을 포함하고,

상기 내부 슬라이드는 내부 슬라이드 체결 플랩을 추가로 포함하고,

상기 내부 슬라이드가 상기 외부 슬리브의 제1 위치에 있을 경우, 상기 내부 슬라이드 체결 플랩의 에지는 상기 외부 슬리브 벽 상의 대응하는 체결 요소와 체결되어, 상기 내부 슬라이드가 상기 제1 위치로부터 상기 제2 위치로 슬라이딩되는 것을 방지하기 위한 잠금 기구를 형성하도록 구성되고,

상기 내부 슬라이드는 상기 외부 슬리브의 상기 제1 단부의 형상 및 크기와 동일한 형상 및 크기를 갖는 내부 슬라이드 전방 벽을 포함하고,

상기 내부 슬라이드가 상기 외부 슬리브의 제1 위치에 있을 경우, 상기 내부 슬라이드 전방 벽의 내부 표면의 일부는 상기 외부 슬리브 상단 벽, 상기 외부 슬리브 하단 벽, 및 상기 제1 및 제2 대향 외부 슬리브 측벽의 각각의 전방 에지를 덮고 있는, 용기.

청구항 2

제1항에 있어서, 상기 내부 슬라이드 전방 벽은 실질적으로 배럴 형상인, 용기.

청구항 3

제1항 또는 제2항에 있어서, 상기 외부 슬리브의 제1 단부의 개구는 상기 외부 슬리브의 제1 단부의 전체에 걸쳐 연장되는, 용기.

청구항 4

제1항 내지 제3항 중 어느 한 항에 있어서, 상기 내부 슬라이드는 소비재를 수용하기 위한 상기 내부 공간을 적어도 부분적으로 둘러싸는 리셉터클 부분을 포함하되, 상기 리셉터클 부분은 상기 내부 슬라이드 하단부 벽과 상기 제1 및 제2 내부 슬라이드 측벽에 의해 적어도 부분적으로 정의되고,

상기 제1 및 제2 내부 슬라이드 측벽 각각은 상기 외부 슬리브의 내부 높이보다 작은, 상기 내부 슬라이드의 리셉터클 부분의 높이를 갖는, 용기.

청구항 5

제1항 내지 제4항 중 어느 한 항에 있어서, 상기 내부 슬라이드는 상기 내부 슬라이드 후방 벽 및 상기 제1 및

제2 내부 슬라이드 측벽 중 하나 이상에 의해 형성된 제1 정렬 부분을 포함하되,

상기 제1 정렬 부분은 상기 외부 슬리브의 내부 높이와 실질적으로 동일한 높이를 갖는, 용기.

청구항 6

제5항에 있어서, 제4항에 종속되는 경우, 상기 제1 정렬 부분은 상기 외부 슬리브 후방 벽과 상기 리셉터클 부분 사이에 배치되는, 용기.

청구항 7

제1항 내지 제6항 중 어느 한 항에 있어서, 상기 내부 슬라이드 전방 벽은 상기 제1 및 제2 내부 슬라이드 측벽 각각의 전방 에지에 고정되고, 상기 제1 및 제2 내부 슬라이드 측벽 각각의 전방 에지는 상기 내부 슬라이드 전방 벽의 높이의 적어도 50%인 높이를 가질 수 있는, 용기.

청구항 8

제1항 내지 제7항 중 어느 한 항에 있어서, 상기 용기는, 상기 내부 슬라이드가 상기 외부 슬리브의 제1 단부의 개구 밖으로 완전히 슬라이딩되는 것을 방지하기 위한 유지 기구를 추가로 포함하는, 용기.

청구항 9

제8항에 있어서, 상기 외부 슬리브는 접힘 라인에 의해 상기 외부 슬리브 벽에 연결된 유지 패널을 포함하되, 상기 유지 패널은 유지 기구의 일부를 형성하는, 용기.

청구항 10

제9항에 있어서, 상기 내부 슬라이드는 내부 슬라이드 유지 플랩을 추가로 포함하되, 상기 내부 슬라이드 유지 플랩은 상기 유지 기구의 일부를 형성하고,

상기 제1 위치로부터 상기 제2 위치로 내부 슬라이드의 슬라이딩 동안, 상기 내부 슬라이드 유지 플랩은 상기 외부 슬리브의 유지 패널과 체결하도록 구성되어 상기 내부 슬라이드가 상기 외부 슬리브의 제1 단부의 개구 밖으로 완전히 슬라이딩되는 것을 방지하는, 용기.

청구항 11

제1항 내지 제10항 중 어느 한 항에 있어서, 상기 외부 슬리브의 체결 요소는 상기 외부 슬리브 하단 벽의 내부 표면 상에 제공되는, 용기.

청구항 12

제1항 내지 제11항 중 어느 한 항에 있어서, 상기 외부 슬리브 하단 벽은 제1 패널 및 상기 제1 패널 위에 놓이는 제2 패널로 형성되고, 상기 외부 슬리브의 체결 요소는 상기 외부 슬리브 하단 벽의 제2 패널에 의해 정의되는, 용기.

청구항 13

제1항 내지 제12항 중 어느 한 항에 있어서, 상기 체결 요소를 갖는 외부 슬리브의 벽에는 상기 내부 슬라이드 체결 플랩의 에지가 상기 체결 요소로부터 체결 해제 가능하게 하는 해제 요소가 추가로 제공되는, 용기.

청구항 14

제13항에 있어서, 상기 해제 요소는 상기 체결 요소를 갖는 외부 슬리브의 벽 상에 적어도 하나의 절단 라인에 의해 형성된 해제 탭을 포함하는, 용기.

청구항 15

제13항 또는 제14항에 있어서, 상기 해제 요소는, 상기 내부 슬라이드가 상기 외부 슬리브의 제1 위치에 있을 경우에 상기 내부 슬라이드 체결 플랩의 적어도 일부 위에 놓이는, 용기.

발명의 설명

기 술 분 야

[0001] 본 발명은 소비재용 용기에 관한 것이다. 본 발명에 따른 용기는 에어로졸 발생 물품 또는 에어로졸 발생 물품의 구성요소용 용기로서의 특정한 용례를 발견한다.

배 경 기 술

[0002] 외부 쉘 또는 슬리브, 및 소비재가 수용되고 외부 쉘 내에서 슬라이딩 가능한 내부 슬라이드를 포함하는 용기에 소비재를 포장하는 것이 공지되어 있다. 이러한 용기로부터 소비재를 제거하기 위해서, 사용자는 내부 슬라이드의 개방 단부 또는 측면을 부분적으로 노출시키도록 외부 쉘 내부의 초기 위치로부터, 내부 슬라이드가 외부 쉘로부터 외측으로 돌출하는 개방 위치로, 내부 슬라이드를 슬라이딩시킨다. 이러한 용기는 슬라이드-앤-쉘 용기로서 지칭될 수 있다.

발명의 내용

[0003] 사용자가 소비재에 접근할 의도가 있을 때까지 내부 슬라이드는 외부 쉘 내에 둘러싸인 상태로 유지되는 것을 보장하는 것이 바람직할 수 있다. 예를 들어, 용기가 이송되고 있을 경우, 내부 슬라이드가 폐쇄 위치에 유지되는 것을 보장하는 것이 바람직할 수 있다. 보장된 폐쇄는 소비재가 부주의하게 용기 밖으로 떨어지는 것을 방지하는 데 도움이 될 수 있다. 용기의 우발적인 개방을 방지하는 것은 소비재의 하나 이상의 특성, 예컨대 그의 신선도를 보존하는 데 도움이 될 수 있다.

[0004] 내부 슬라이드가 폐쇄 위치로부터 개방 위치로 부주의하게 이동될 위험을 감소시키도록 구성된 신규하고 개선된 소비재용 용기를 제공하는 것이 바람직할 것이다. 또한, 이러한 하나의 개선된 용기를 형성하기 위한 하나 이상의 라미나 블랭크를 제공하는 것이 바람직할 것이며, 여기서 제조 공정은 간단하고 비용 효율적이다.

[0005] 본 개시에 따르면, 소비재용 용기가 제공된다. 용기는 외부 슬리브를 포함한다. 외부 슬리브는 외부 슬리브 상단 벽, 외부 슬리브 하단 벽, 외부 슬리브 후방 벽, 제1 및 제2 대향 외부 슬리브 측벽, 및 개구를 포함한 제1 단부를 포함한다. 외부 슬리브의 제1 단부는 외부 슬리브 상단 벽, 외부 슬리브 하단 벽, 외부 슬리브 후방 벽, 및 제1 및 제2 대향 외부 슬리브 측벽 각각의 전방 에지에 의해 구분된다. 용기는 외부 슬리브 내에 배치되는 내부 슬라이드를 포함한다. 내부 슬라이드는 소비재를 수용하기 위한 내부 공간을 적어도 부분적으로 감싼다. 내부 슬라이드는, 내부 슬라이드의 내부 공간이 사용자에 의해 접근될 수 없는 제1 위치와 내부 슬라이드의 내부가 사용자에 의해 접근될 수 있는 제2 위치 사이에서, 외부 슬리브에 대해 슬라이딩 가능하다. 제1 위치로부터 제2 위치로 내부 슬라이드의 슬라이딩은 내부 슬라이드의 적어도 일부가 외부 슬리브의 제1 단부의 개구를 통과하는 것을 포함한다. 내부 슬라이드는 내부 슬라이드 체결 플랩을 추가로 포함한다. 내부 슬라이드가 외부 슬리브의 제1 위치에 있을 경우, 내부 슬라이드 체결 플랩의 에지는 외부 슬리브 벽 상의 대응하는 체결 요소와 체결되어, 내부 슬라이드가 제1 위치로부터 제2 위치로 슬라이딩되는 것을 방지하기 위한 잠금 기구를 형성하도록 구성된다.

[0006] 내부 슬라이드는, 내부 표면을 갖는 내부 슬라이드 전방 벽을 포함할 수 있다. 내부 슬라이드 전방 벽은, 외부 슬리브의 제1 단부의 형상 및 크기와 실질적으로 동일한 형상 및 크기를 가질 수 있다. 내부 슬라이드 전방 벽은, 외부 슬리브의 제1 단부의 형상 및 크기와 동일한 형상 및 크기를 가질 수 있다.

[0007] 내부 슬라이드가 외부 슬리브의 제1 위치에 있을 경우, 내부 슬라이드 전방 벽의 내부 표면의 일부분은 외부 슬리브 상단 벽, 외부 슬리브 하단 벽, 및 제1 및 제2 대향 외부 슬리브 측벽 각각의 전방 에지를 덮을 수 있다. 다른 방식으로, 내부 슬라이드가 외부 슬리브의 제1 위치에 있을 경우, 내부 슬라이드 전방 벽의 내부 표면의 일부분은 외부 슬리브 상단 벽, 외부 슬리브 하단 벽, 및 제1 및 제2 대향 외부 슬리브 측벽 각각의 전방 에지를 위에 놓을 수 있다. 이들 외부 슬리브 벽의 전방 에지를 덮거나 위에 놓음으로써, 내부 슬라이드 전방 벽은, 용기가 그의 전방으로부터 보일 때에 이들 에지가 사용자에게 보이는 것을 방지한다.

[0008] 일부 구현예에서, 용기는, 내부 슬라이드가 외부 슬리브의 제1 위치에 있을 경우, 외부 슬리브 상단 벽, 외부 슬리브 하단 벽, 및 제1 및 제2 대향 외부 슬리브 측벽 각각의 전방 에지가 내부 슬라이드 전방 벽의 내부 표면의 일부분과 접하도록 구성된다. 이는, 외부 슬리브의 벽과 내부 슬라이드 전방 벽 사이의 임의의 가시적인 갭을 최소화하는 것을 추가로 도울 수 있다. 내부 슬라이드 전방 벽의 내부 표면의 부분은 주변 부분으로서 지칭될 수 있다.

[0009] 내부 슬라이드 체결 플랩와 대응하는 체결 요소는, 용기용 잠금 기구의 적어도 일부를 형성한다. 이러한 잠금

기구를 용기에 제공함으로써, 용기는 내부 슬라이드의 내부에 접근할 수 없는 잠금 상태로 남겨질 수 있다. 이는 사용하지 않을 때 용기를 잠글 수 있음을 의미한다. 따라서, 잠금 기구는 용기의 의도하지 않은 개방의 위험을 감소시키는 데 도움을 줄 수 있다. 이는 소비재가 부주의하게 용기 밖으로 떨어지는 것을 방지하는 데 도움이 될 수 있다. 이는 소비재의 하나 이상의 특성, 예컨대 그들의 신선도를 보존하는 데 도움이 될 수 있다.

[0010] 본 발명에 따른 용기를 제공함으로써, 잠금 기구의 적어도 일부는 용기의 외부 외관으로부터 숨겨질 수 있다. 이는 잠금 기구가 덜 보일 수 있음을 의미할 수 있다. 이는 용기가 부주의하게 잠금 해제되는 위험을 감소시키는 데 도움이 될 수 있다. 보다 구체적으로, 내부 슬라이드 체결 플랩이 외부 슬리브 벽의 내부 표면 상의 체결 요소와 체결되도록 구성되기 때문에, 내부 슬라이드 체결 플랩은 외부 슬리브 벽 아래에 놓이고, 따라서 적어도 부분적으로 숨겨진다.

[0011] 이는, 또한 용기의 외부 표면의 큰 부분이 실질적으로 중단되지 않고 동일한 높이이도록 도움이 될 수 있다. 이는 용기의 이송 및 제조 중 하나 또는 둘 모두에 유리할 수 있다. 이는 또한 용기의 연속 외부 표면을 인쇄할 때 유리할 수 있다.

[0012] 외부 슬리브에 대해 슬라이딩 가능한, 내부 슬라이드를 갖는 용기에서 이러한 잠금 기구를 사용하는 선택은 용기의 의도하지 않은 개방의 위험을 감소시키는 데 특히 유리할 수 있다. 이는 잠금 기구를 해제하는 데 필요한 작용이 외부 슬리브에 대해 내부 슬라이드를 이동시키는 데 필요한 슬라이딩 작용과 상이한 작용일 수 있기 때문이다. 예를 들어, 가압 작용은 잠금 기구를 해제하는 데 필요할 수 있는 반면에, 슬라이딩 작용은 외부 슬리브에 대해 내부 슬라이드를 이동시키는 데 필요할 수 있다. 이렇게 상이하고 구별되는 작용에 대한 요건은 심지어 용기가 부주의하게 개방될 가능성을 감소시킬 수 있다.

[0013] 내부 슬라이드 전방 벽이 외부 슬리브의 제1 단부의 형상 및 크기와 실질적으로 동일한 형상 및 크기를 갖도록 배열할 경우, 특히 내부 슬라이드 전방 벽의 형상 및 크기가 외부 슬리브의 제1 단부의 형상 및 크기보다 크지 않을 경우, 추가의 이점이 발생할 수 있다. 예를 들어, 이러한 구현예에서, 내부 슬라이드가 제1 위치에 있을 경우, 외부 슬리브의 제1 단부의 둘레를 지나 연장되는 내부 슬라이드 전방 벽의 현저한 부분은 없을 수 있다. 이와 같이, 내부 슬라이드 전방 벽은, 사용자가 잡을 수 있는 임의의 현저한 당김 탭 또는 부분을 갖지 않는다. 이는, 내부 슬라이드 전방 벽이 외부 슬리브 벽, 특히 외측 슬리브 전방 벽인 것처럼 보이는 것의 시각적 효과를 증가시킬 수 있다. 이는 용기의 외관을 단순화하는 이점을 가질 수 있다. 이는 또한 유리하게는, 내부 슬라이드가 제1 위치에 있을 경우, 내부 슬라이드가 외부 슬리브로부터 부주의하게 당겨질 가능성을 덜 만들기 때문에, 용기의 의도하지 않은 개방 가능성을 감소시킬 수 있다.

[0014] 내부 슬라이드가 제1 위치에 있을 시 외부 슬리브 상단 벽, 외부 슬리브 하단 벽, 및 제1 및 제2 대향 외부 슬리브 측벽 각각의 전방 에지를 덮도록 내부 슬라이드 전방 벽의 내부 표면의 일부분을 배열할 경우, 추가적인 이점이 발생할 수 있다. 예를 들어, 이러한 구현예에서, 용기의 어느 부분이 외부 슬리브에 의해 형성되고, 용기의 어느 부분이 내부 슬라이드에 의해 형성되는지에 대한 명확한 시각적 표시가 없을 수 있다. 이는, 내부 슬라이드 전방 벽과 외부 슬리브의 벽 사이에 눈에 띄는 갭이 보이지 않을 수 있기 때문이다. 대신에, 내부 슬라이드 전방 벽이 외부 슬리브 벽, 특히 외측 슬리브 전방 벽인 것처럼 단순히 보일 수 있다. 이는 용기의 외관을 단순화하는 이점을 가질 수 있다. 이는 또한 유리하게는, 내부 슬라이드가 제1 위치에 있을 경우, 내부 슬라이드가 외부 슬리브로부터 부주의하게 당겨질 가능성을 어렵게 하기 때문에, 용기의 의도하지 않은 개방 가능성을 감소시킬 수 있다. 이러한 배열은, 전체 내부 슬라이드가 외부 슬리브 내에 완전히 배치되는 용기와 대조를 이룬다.

[0015] 일부 구현예에서, 내부 슬라이드 전방 벽은 실질적으로 배럴 형상일 수 있다. 따라서, 내부 슬라이드 전방 벽면은 실질적으로 직선인 상단 에지, 실질적으로 직선인 하단 에지, 및 볼록한 외측의 제1 및 제2 측면 만곡 에지를 가질 수 있으며, 이들 각각은 실질적으로 직선인 상단 에지의 단부 지점으로부터 실질적으로 직선인 하단 에지의 단부 지점까지 연장된다. 이러한 배열은, 용기가 접힌 판지 또는 보드지 박층 블랭크로 형성될 경우, 및 외부 슬리브의 측벽이 외부 슬 주벽일 경우에 특히 유리할 수 있다. 이는, 이러한 배열에서 박층 블랭크의 천연 재료 특성이 외부 슬리브의 주요 측벽에서 약간의 굴곡 효과를 야기할 수 있기 때문이다. 이는, 완전한 사변형 형상보다는 약간의 배럴 형상을 갖는 외부 슬리브의 제1 단부로 이어질 수 있다. 결과적으로, 이러한 구현예에서 배럴 형상의 내부 슬라이드 전방 벽을 사용하면, 내부 슬라이드 전방 벽의 크기 및 형상이 외부 슬리브의 제1 단부의 크기 및 형상과 더 가깝게 일치하도록 보장하는 데 도움이 될 수 있다.

[0016] 전술한 바와 같이, 내부 슬라이드 전방 벽은, 외부 슬리브의 제1 단부의 형상 및 크기와 실질적으로 동일한 형상 및 크기를 가질 수 있다. 또한 전술한 바와 같이, 이는 또한 유리하게는, 내부 슬라이드가 제1 위치에 있을

경우, 내부 슬라이드가 외부 슬리브로부터 부주의하게 당겨질 가능성을 덜 만들기 때문에, 용기의 의도하지 않은 개방 가능성을 감소시킬 수 있다. 외부 슬리브의 제1 단부의 형상 및 크기에 대한 이러한 참조는, 외부 슬리브가 임의의 외부 힘을 받지 않을 경우의 외부 슬리브를 지칭함을 이해할 것이다. 이는 외부 슬리브의 휴지 상태로 지칭될 수 있다. 따라서, 외부 슬리브가 그의 휴지 상태에 있을 경우, 용기는 개방하기 더 어려울 수 있다.

[0017] 그러나, 외부 슬리브의 측벽이 사용자에 의해 가압되는 경우, 이들은 내측으로 편향될 수 있고, 따라서 외부 슬리브의 제1 단부의 형상 및 크기를 감소시킬 수 있다. 이렇게 함으로써, 내부 슬라이드 전방 벽의 측면 에지가 더 노출될 수 있고, 사용자가 파지하고 당길 수 있는 파지 지점을 제공할 수 있다. 따라서, 용기의 개방을 용이하게 하기 위해, 사용자는 외부 슬리브의 측벽을 먼저 가압한 다음에 내부 슬라이드 전방 벽의 측면 에지를 당길 것을 선택할 수 있다. 이러한 배열은, 내부 슬라이드 전방 벽이 실질적으로 배럴 형상인 구현예에서 특히 관련되고 주목할 만하다. 이는, 내부 슬라이드 전방 벽의 외측으로 볼록한 제1 및 제2 측면 만곡된 에지가 외측 슬리브 측벽을 가압하는 사용자의 작용에 의해 특히 노출될 것이기 때문이다. 외부 슬리브 측벽이 사용자에 의해 가압되는 경우, 용기는 압축된 상태에 있는 것으로 설명될 수 있다.

[0018] 외부 슬리브의 제1 단부의 형상 및 크기와 실질적으로 동일한 형상 및 크기를 갖는 내부 슬라이드 전방 벽; 및 내부 슬라이드가 제1 위치에 있을 경우에 외부 슬리브 상단 벽, 외부 슬리브 하단 벽, 및 제1 및 제2 대향 외부 슬리브 측벽 각각의 전방 에지를 덮기 위한 내부 슬라이드 전방 벽의 내부 표면의 일부분 모두를 배열하는 것이 특히 유리할 수 있다. 이러한 조합을 이용하면, 내부 슬라이드 전방 벽이 외부 슬리브 벽, 특히 외측 슬리브 전방 벽인 것처럼 보이는 것의 시각적 효과가 향상될 수 있다.

[0019] 이러한 배열은, 또한 전술한 잠금 기구를 갖는 용기에서 사용될 경우, 향상된 시각적 효과를 가질 수 있다. 특히 내부 슬라이드가 외부 슬리브의 제1 위치에 있을 경우, 잠금 기구는, 외부 슬리브 상단 벽, 외부 슬리브 하단 벽, 및 제1 및 제2 대향 외부 슬리브 측벽 각각의 전방 에지에 근접한 내부 슬라이드 전방 벽의 내부 표면을 유지할 수 있다. 이는, 내부 슬라이드 전방 벽과 외부 슬리브 사이의 임의의 가시적인 갭을 최소화하는 것을 도울 수 있다. 이는, 내부 슬라이드 전방 벽이 외부 슬리브 벽, 특히 외측 슬리브 전방 벽인 것처럼 보이는 것의 시각적 효과를 더 향상시킬 수 있다.

[0020] 외부 슬리브의 제1 단부는 외부 슬리브 상단 벽, 외부 슬리브 하단 벽, 및 제1 및 제2 대향 외부 슬리브 측벽 각각의 전방 에지에 의해 구분된다. 따라서, 외부 슬리브 상단 벽, 외부 슬리브 하단 벽, 및 제1 및 제2 대향 외부 슬리브 측벽 각각의 전방 에지는, 외부 슬리브의 제1 단부의 둘레를 집합적으로 정의할 수 있다.

[0021] 일부 구현예에서, 외부 슬리브의 제1 단부의 개구는 외부 슬리브의 제1 단부의 전체에 걸쳐 연장된다. 즉, 외부 슬리브의 제1 단부의 개구는 외부 슬리브 상단 벽, 외부 슬리브 하단 벽, 및 제1 및 제2 대향 외부 슬리브 측벽 각각의 전방 에지에 의해 구분될 수 있다. 이러한 구현예에서, 외부 슬리브의 제1 단부의 둘레는 개구의 둘레와 동일할 수 있다.

[0022] 일부 구현예에서, 외부 슬리브의 제1 단부는 외부 슬리브 상단 벽, 외부 슬리브 하단 벽, 및 제1 및 제2 대향 외부 슬리브 측벽 중 적어도 두 개의 전방 에지로부터 연장되는 외부 슬리브 전방 패널을 추가로 포함한다. 이러한 구현예에서, 외부 슬리브 전방 패널은, 또한 개구와 함께 외부 슬리브의 제1 단부의 일부를 형성한다. 이러한 구현예에서, 개구는 외부 슬리브 전방 패널의 에지에 의해 적어도 부분적으로 구분될 수 있다. 이러한 구현예에서, 외부 슬리브의 제1 단부의 둘레는 개구의 둘레와 동일하지 않다.

[0023] 외부 슬리브 벽 상의 대응하는 체결 요소와 체결하도록 구성된 내부 슬라이드 체결 플랩의 에지는, 바람직하게는 내부 슬라이드 체결 플랩의 자유 에지이다. 플랩의 자유 에지는 플랩이 매달린 물품에 플랩을 직접 연결하지 않는 에지이다.

[0024] 내부 슬라이드 체결 플랩의 자유 에지는 바람직하게는 내부 슬라이드 체결 플랩의 선단 에지이다. 즉, 외부 슬리브 벽 상의 대응하는 체결 요소와 체결하도록 구성된 내부 슬라이드 체결 플랩의 자유 에지는, 바람직하게는 내부 슬라이드 체결 플랩을 내부 슬라이드의 나머지에 연결하는 내부 슬라이드 체결 플랩의 에지와 대향하여 위치한다.

[0025] 내부 슬라이드는 외부 슬리브에 대해 슬라이딩 가능하도록 구성된다. 따라서, 외부 슬리브는 내부 슬라이드를 수용하도록 구성된 내부를 가질 수 있다. 즉, 외부 슬리브는 내부 슬라이드가 상주할 수 있는 삼차원 공간에 한정될 수 있다. 외부 슬리브는 외부 슬리브의 제1 단부와 대향해서 위치한 제2 단부를 포함할 수 있다. 외부 슬리브의 제2 단부는 외부 슬리브 후방 벽을 포함할 수 있다. 따라서, 외부 슬리브는, 개구를 갖는 제1 단부, 및

외부 슬리브 후방 벽을 포함하는 제2 단부를 가질 수 있으며, 외부 슬리브 상단 벽, 외부 슬리브 하단 벽 및 제1 및 제2 대향 외부 슬리브 측벽은 외부 슬리브의 제1 단부와 외부 슬리브의 하단 벽 사이에서 연장된다.

[0026] 내부 슬라이드는 외부 슬리브에 대해 제1 위치와 제2 위치 사이에서 이동 가능하다. 제1 위치에서, 내부 슬라이드의 내부 공간이 사용자에 의해 접근될 수 없다. 제2 위치에서, 내부 슬라이드의 내부 공간이 사용자에 의해 접근될 수 있다.

[0027] 제1 위치는 폐쇄 위치로서 간주될 수 있다. 제2 위치는 개방 위치로서 간주될 수 있다. 내부 슬라이드가 제2 위치에 있을 경우, 내부 슬라이드의 내부는 사용자가 직접 접근할 수 있다.

[0028] 제1 위치로부터 제2 위치로 내부 슬라이드의 이동은, 외부 슬리브의 제1 단부에서의 개구를 통과하는 내부 슬라이드의 적어도 일부를 포함한다. 특히, 내부 슬라이드의 적어도 일부는 외부 슬리브의 제1 단부의 개구를 통해 슬라이딩 가능하고, 따라서 내부 슬라이드가 제1 위치로부터 제2 위치로 이동함에 따라 외부 슬리브 밖으로 적어도 부분적으로 이동하도록 구성된다. 이는, 내부 슬라이드가 제2 위치에 있을 경우에 내부 슬라이드에 유지된 임의의 소비재에 대한 접근 용이성을 개선하는 데 도움이 될 수 있다.

[0029] 외부 슬리브와 내부 슬라이드는, 내부 슬라이드가 제1 위치에 있을 경우에 내부 슬라이드의 실질적인 전부가 외부 슬리브에 의해 둘러싸이도록 구성될 수 있다. 특히, 외부 슬리브와 내부 슬라이드는, 내부 슬라이드 전방 벽을 단독 제외하고 내부 슬라이드가 제1 위치에 있을 경우에 내부 슬라이드 모두가 외부 슬리브에 의해 둘러싸이도록 구성될 수 있다. 내부 슬라이드 전방 벽은 대신에 외부 슬리브의 외부에 위치하고, 외부 슬리브 상단 벽, 외부 슬리브 하단 벽, 및 제1 및 제2 대향 외부 슬리브 측벽 각각의 전방 에지를 덮는다. 이는, 내부 슬라이드가 제1 위치에 있을 경우에 사용자가 접근할 수 있는 내부 슬라이드의 표면적의 양을 최소화하는 것을 도울 수 있다. 이는 용기의 의도하지 않은 개방을 최소화하는 데 도움이 될 수 있다.

[0030] 외부 슬리브는 내부 높이를 가질 수 있다. 외부 슬리브의 내부 높이는, 외부 슬리브 상단 벽의 내부 표면과 외부 슬리브 하단 벽의 내부 표면 사이의 거리로서 측정될 수 있다.

[0031] 내부 슬라이드는 내부 슬라이드 하단 벽을 포함할 수 있다. 내부 슬라이드는 제1 및 제2 대향 내부 슬라이드 측벽을 포함할 수 있다. 내부 슬라이드는 내부 슬라이드 후방 벽을 포함할 수 있다. 내부 슬라이드는 내부 슬라이드 상단 벽을 포함할 수 있다. 내부 슬라이드 상단 벽은 개구를 포함할 수 있다. 개구는 내부 슬라이드의 내부 공간에 대한 접근을 가능하게 할 수 있다.

[0032] 내부 슬라이드는 리셉터클 부분을 포함할 수 있다. 리셉터클 부분은, 소비재를 수용하기 위한 내부 슬라이드의 내부 공간을 적어도 부분적으로 둘러쌀 수 있다.

[0033] 리셉터클 부분은, 내부 슬라이드 하단 벽과 제1 내부 슬라이드 벽 및 제2 내부 슬라이드 측벽에 의해 적어도 부분적으로 정의될 수 있다. 리셉터클 부분은 내부 슬라이드 전방 벽에 의해 더 한정될 수 있다. 리셉터클 부분은 내부 슬라이드 후방 벽에 의해 더 한정될 수 있다. 내부 슬라이드는 리셉터클 부분 상단 벽을 포함할 수 있고, 리셉터클 부분은 리셉터클 부분 상단 벽에 의해 더 한정될 수 있다. 리셉터클 부분은 내부 슬라이드 전방 벽과 내부 슬라이드 후방 벽 사이에 배치될 수 있다. 리셉터클 부분 상단 벽면은 개구를 포함할 수 있다. 개구는 리셉터클 부분의 내부 공간에 대한 접근을 가능하게 할 수 있다.

[0034] 제1 및 제2 내부 슬라이드 측벽 각각은, 외부 슬리브의 내부 높이보다 작은, 내부 슬라이드의 리셉터클 부분의 높이를 가질 수 있다. 다른 방식으로, 리셉터클 부분은 외부 슬리브의 내부 높이보다 작은 높이를 가질 수 있다. 이는, 내부 슬라이드가 제2 위치에 있을 경우에 리셉터클 부분 및 그 내부의 임의의 소비재 용기에 대한 접근을 개선하는 데 도움을 줄 수 있다.

[0035] 내부 슬라이드는 제1 정렬 부분을 포함할 수 있다. 제1 정렬 부분은 외부 슬리브의 내부 높이와 실질적으로 동일한 높이를 가질 수 있다. 이는, 내부 슬라이드가 외부 슬리브 내에 있을 경우에 제1 정렬 부분이 항상 외부 슬리브 상단 벽의 내부 표면과 외부 슬리브 하단 벽의 내부 표면에 가깝게 배치됨을 의미할 수 있다. 따라서, 제1 정렬 부분은 외부 슬리브 상단 벽과 외부 슬리브 하단 벽 사이의 방향으로 내부 슬라이드가 외부 슬리브 내에서 이동하는 것을 방지하거나 최소화하도록 구성될 수 있다. 이는, 내부 슬라이드 체결 플랩이 내부 슬라이드 하단 벽의 외부 표면 위에 놓이도록 구성되고, 체결 요소가 외부 슬리브 하단 벽의 내부 표면 상에 배치되는 경우에 특히 유리할 수 있다. 이는, 이러한 구현예에서, 제1 정렬 부분이 내부 슬라이드가 제1 위치에 있을 경우에 내부 슬라이드 체결 플랩이 체결 요소에 가깝게 위치하는 것을 보장하도록 작용할 수 있기 때문이다. 이는, 내부 슬라이드 체결 플랩과 외부 슬리브의 체결 요소 사이의 체결 신뢰성을 증가시키는 것을 도울 수 있다.

[0036] 제1 정렬 부분은 내부 슬라이드 후방 벽, 및 제1 및 제2 내부 슬라이드 측벽 중 하나 이상으로 형성될 수 있다. 일부 구현예에서, 제1 정렬 부분은 내부 슬라이드 후방 벽 및 제1 및 제2 내부 슬라이드 측벽 각각의 후방 부분에 의해 형성된다. 따라서, 내부 슬라이드 후방 벽은, 외부 슬리브의 내부 높이와 실질적으로 동일한 높이를 가질 수 있다. 대안적으로 또는 추가적으로, 제1 및 제2 내부 슬라이드 측벽 각각의 후방 부분은, 외부 슬리브의 내부 높이와 실질적으로 동일한 높이를 가질 수 있다.

[0037] 제1 정렬 부분은, 또한 내부 슬라이드 후방 벽의 상단 에지, 그리고 제1 및 제2 내부 슬라이드 측벽의 후방 부분을 가로질러 연장된 상단 패널로 형성될 수 있다. 제1 정렬 부분의 상단 패널은, 제1 정렬 부분과 외부 슬리브 상단 벽의 내부 표면 사이의 접촉을 개선하는 것을 도울 수 있다. 제1 정렬 부분의 상단 패널은, 특히 내부 슬라이드가 제2 위치에 있을 경우에 외부 슬리브에 대한 내부 슬라이드의 피봇을 방지하거나 최소화하는 것을 도울 수 있다.

[0038] 내부 슬라이드가 리셉터클 부분 및 제1 정렬 부분을 포함하는 경우, 제1 정렬 부분은 외부 슬리브 후방 벽과 리셉터클 부분 사이에 배치될 수 있다. 따라서, 제1 정렬 부분은 내부 슬라이드의 후방을 향하여 또는 후방에 배치될 수 있다.

[0039] 내부 슬라이드가 리셉터클 부분과 제1 정렬 부분을 포함하는 경우, 제1 정렬 부분은 타워 구조를 포함할 수 있다. 타워 구조는 리셉터클 위로 연장될 수 있다.

[0040] 내부 슬라이드는 제2 정렬 부분을 포함할 수 있다. 제2 정렬 부분은 외부 슬리브의 내부 높이와 실질적으로 동일한 높이를 가질 수 있다. 이는, 내부 슬라이드가 외부 슬리브 내에 있을 경우에 제2 정렬 부분이 항상 외부 슬리브 상단 벽의 내부 표면과 외부 슬리브 하단 벽의 내부 표면에 가깝게 배치됨을 의미할 수 있다. 따라서, 제2 정렬 부분은 외부 슬리브 상단 벽과 외부 슬리브 하단 벽 사이의 방향으로 내부 슬라이드가 외부 슬리브 내에서 이동하는 것을 방지하거나 최소화하도록 구성될 수 있다. 이는, 내부 슬라이드 체결 플랩이 내부 슬라이드 하단 벽의 외부 표면 위에 놓이도록 구성되고, 체결 요소가 외부 슬리브 하단 벽의 내부 표면 상에 배치되는 경우에 특히 유리할 수 있다. 이는, 이러한 구현예에서, 제2 정렬 부분이 내부 슬라이드가 제1 위치에 있을 경우에 내부 슬라이드 체결 플랩이 체결 요소에 가깝게 위치하는 것을 보장하도록 작용할 수 있기 때문이다. 이는, 내부 슬라이드 체결 플랩과 외부 슬리브의 체결 요소 사이의 체결 신뢰성을 증가시키는 것을 도울 수 있다.

[0041] 제2 정렬 부분은 제1 및 제2 내부 슬라이드 측벽 중 하나 또는 둘 모두로 형성될 수 있다. 일부 구현예에서, 제2 정렬 부분은 제1 및 제2 내부 슬라이드 측벽 각각의 전방 부분에 의해 형성된다. 따라서, 제1 및 제2 내부 슬라이드 측벽 각각의 후방 부분은, 외부 슬리브의 내부 높이와 실질적으로 동일한 높이를 가질 수 있다.

[0042] 내부 슬라이드가 리셉터클 부분 및 제2 정렬 부분을 포함하는 경우, 제2 정렬 부분은 내부 슬라이드 전방 벽과 리셉터클 부분 사이에 배치될 수 있다. 따라서, 제2 정렬 부분은 내부 슬라이드의 전방을 향하여 또는 전방에 배치될 수 있다.

[0043] 내부 슬라이드 전방 벽은 제1 및 제2 내부 슬라이드 측벽 각각의 전방 에지에 고정될 수 있다. 이는 하나 이상의 접착제에 의해 달성될 수 있다. 대안적으로, 이는 제1 및 제2 내부 슬라이드 측벽 각각과 일체로 내부 슬라이드 전방 벽을 형성함으로써 달성될 수 있다.

[0044] 제1 및 제2 내부 슬라이드 측벽 각각의 전방 에지는 내부 슬라이드 전방 벽의 높이의 적어도 50%, 보다 바람직하게는 내부 슬라이드 전방 벽의 높이의 적어도 60%인 높이를 가질 수 있다. 이는, 사용 중에 내부 슬라이드 전방 벽의 굽힘을 최소화하는 데 도움이 될 수 있다. 이렇게 하면 팩을 다시 잘 닫게 할 수 있다. 이는, 유리하게는 내부 슬라이드 전방 벽이 그의 크기 및 형상을 유지할 수 있고 따라서 용기의 사용 동안 원하는 시각적 효과를 유지할 수 있음을 보장하는 것을 도울 수 있다.

[0045] 전술한 바와 같이, 내부 슬라이드는 내부 슬라이드 후방 벽, 제1 및 제2 대향 내부 슬라이드 측벽, 및 내부 슬라이드 하단 벽을 포함할 수 있다. 내부 슬라이드의 이러한 구조적 배열에서, 바람직하게는, 외부 슬리브와 내부 슬라이드는, 내부 슬라이드가 제1 위치에 있을 경우에 내부 슬라이드 후방 벽, 내부 슬라이드 하단 벽, 및 제1 및 제2 대향 내부 슬라이드 측벽이 그들의 대응하는 외부 슬리브 후방 벽, 외부 슬리브 하단 벽, 및 제1 및 제2 대향 외부 슬리브 측벽 아래에 완전히 놓이도록 구성된다. 이러한 구현예에서, 내부 슬라이드 후방 벽에서, 내부 슬라이드 하단 벽, 및 제1 및 제2 대향 내부 슬라이드 측벽은, 내부 슬라이드가 제1 위치에 있을 경우에 사용자에게 보이지 않을 것이다. 이는 용기가 부주의하게 개방되는 위험을 감소시키는 데 도움이 될 수 있다. 이는 또한, 내부 슬라이드가 제1 위치에 있을 경우, 용기의 상단, 하단 및 제1 및 제2 측면 중 하나 이상에서 사용자와 통신하는 데 이용 가능한, 중단되지 않은 표면적의 양을 향상시키는 데 도움을 줄 수 있다.

[0046] 내부 슬라이드가 내부 슬라이드 하단 벽을 포함하는 경우, 내부 슬라이드 체결 플랩은 내부 슬라이드 하단 벽 위에 놓이도록 구성될 수 있다. 내부 슬라이드 체결 플랩은 내부 슬라이드의 후방으로부터 내부 슬라이드의 전방을 향해 연장될 수 있고, 내부 슬라이드 하단 벽의 외부 표면의 적어도 일부 위에 놓일 수 있다. 이는, 유리하게는 내부 슬라이드의 후방이 외부 슬리브의 후방에 도달되었으면 잠금 기구만이 체결되는 것을 의미할 수 있다. 이는 저장 공간의 효율적인 사용을 보장하는 데 도움이 될 수 있다. 내부 슬라이드가 제1 위치에 있을 경우, 내부 슬라이드 후방 벽은 외부 슬리브 후방 벽에 인접하여 배치될 수 있다.

[0047] 본 발명의 다음 설명에서, 본 발명에 따른 용기의 구성 요소의 상대적인 위치를 설명하는 데 사용되는 용어 "측면", "상단", "하단" "전방", "후방" 및 다른 용어가 사용된다. 용기의 "하단"은 용기의 "상단"과 대향하는 용기의 측면을 지칭한다. 용기의 "전방"은 용기의 "후방"과 대향하는 용기의 측면을 지칭한다.

[0048] 용어 "높이"는 본원에서 상단과 하단 사이에서 연장되는 치수를 지칭하기 위해 사용된다.

[0049] 용어 "패널"은 본원에서 재료의 단일 연속 부분으로 형성된 용기의 일부분을 지칭하는 데 사용된다. 패널이 하나 이상의 다른 패널에 매달릴 수 있다.

[0050] 용어 "벽"은 보다 일반적으로 용기의 패싯을 지칭하며, 벽은 단일 패널 또는 플랩으로 형성될 수 있거나, 또는 2개 이상의 인접 또는 중첩하는 패널 또는 플랩으로 형성될 수 있다.

[0051] 용어 "매달린"은 본 발명에 따른 용기의 두 요소들 사이의 물리적 연결을 설명하기 위해서 본 명세서에서 사용된다. 보다 상세하게는, 용어 "매달린"은 2개의 요소, 예컨대 용기 또는 블랭크의 2개의 벽 또는 패널 사이에 재료 연속성이 있음을 나타내기 위해 사용된다. 이는, 벽 또는 패널이 인접한 벽 또는 패널에 직접적으로 매달린 경우뿐만 아니라 중간 벽 또는 패널이 2개의 벽 또는 패널을 효과적으로 연결하는 두 경우 모두를 포함한다.

[0052] 예로서, 측벽 또는 패널은 인접한 전방 벽 또는 패널에 직접적으로 매달릴 수 있다. 이러한 경우, 벽 또는 패널은 통상적으로 인접한 벽으로부터 폴드 라인을 따라 매달린다. 대안으로서, 특히 곡선형 또는 경사진 에지를 갖는 용기에서, 측벽 또는 패널이 전방 벽 또는 패널에 간접적으로 매달릴 수 있다. 이러한 경우, 곡선형 또는 경사진 에지 벽 또는 패널이 측벽 또는 패널과 전방 벽 또는 패널을 연결한다. 경사진 에지의 경우, 측벽 또는 패널 및 전방 벽 또는 패널 둘 모두는 각각의 폴드 라인을 따라 연결하는 경사진 에지 벽 또는 패널에 매달려 있을 수 있다. 이는 또한 본 발명에 따른 용기의 선택적인 구성요소, 예를 들어 내부 프레임의 형태로 제공되는 보강 부재에도 적용된다.

[0053] 용어 "내부 표면"은 용기의 내부를 향해, 예컨대 용기가 폐쇄 위치에 있을 때 소비재를 향해 면하고 있는 조립된 용기의 구성요소의 표면을 참조하기 위해 본 명세서 전체에 걸쳐서 사용된다. 용어 "외부 표면"은 용기의 외부를 향해 면하는 용기의 구성요소의 표면을 지칭하기 위해 본 명세서 전체에 걸쳐서 사용된다. 예를 들어, 패키지의 전방 벽은 패키지 및 소비재의 내측을 향하는 내부 표면, 및 소비재와 반대로 향하는 외부 표면을 갖는다. 내측 또는 외측 표면은 용기의 조립체에 사용되는 블랭크의 특정 측면과 반드시 동등할 필요는 없다는 점에 주목해야 한다. 블랭크가 소비자 물품 주위로 어떻게 접히는지에 따라서, 블랭크의 동일한 측면에 있는 영역은 용기의 외측을 향하든지 외측을 향해 면할 수 있다.

[0054] 용어 "폴드 라인"은 블랭크가 접히는 블랭크의 임의의 라인을 설명하는 데 사용된다. 폴드 라인은 접힘 작용을 보조하기 위해 취약 라인에 의해 정의될 수 있다. 대안적으로, 예를 들어 블랭크 재료의 유연성 및 다른 재료 특징에 따라, 취약 라인이 존재하지 않고도 접힘이 형성될 수 있다.

[0055] 용기의 잠금 기구가 체결되는 경우, 내부 슬라이드는 외부 슬리브에 대해 제1 위치로부터 제2 위치로 슬라이딩되는 것이 방지된다. 잠금 기구의 체결 해제는, 내부 슬라이드가 제1 위치로부터 제2 위치로 외부 슬리브에 대해 슬라이딩할 수 있게 한다. 따라서, 용기는, 외부 슬리브 벽 상의 대응하는 체결 요소로부터 내부 슬라이드 체결 플랩의 체결 해제하면 내부 슬라이드로 하여금 외부 슬리브에 대해 제1 위치로부터 제2 위치로 슬라이딩시키도록 구성될 수 있다.

[0056] 체결 요소를 갖는 외부 슬리브의 벽에는 내부 슬라이드 체결 플랩의 에지로 하여금 체결 요소로부터 체결 해제시킬 수 있도록 하는 해제 요소가 제공될 수 있다. 해제 요소는 사용자에 의해 용기에 가해진 압력에 반응하여 잠금 기구가 잠금 상태로부터 잠금 해제 상태로 전이될 수 있도록 구성될 수 있다. 특히, 해제 요소는 사용자가 잠금 기구와 상호 작용하여 잠금 기구가 잠금 해제 상태로 전이되게 할 수 있도록 구성된다. 바람직하게는, 내부 슬라이드가 제1 위치에 있을 경우, 외부 슬리브의 해제 요소는 내부 슬라이드 체결 플랩의 적어도 일부 위에 놓인다.

[0057] 일부 구현예에서, 해제 요소는 체결 요소는 갖는 외부 슬리브의 벽에 절개부를 포함할 수 있다. 절개부는, 내부 슬라이드가 제1 위치에 있을 경우에 내부 슬라이드 체결 플랩의 일부에 인접해서 위치할 수 있다. 이러한 구현예에서, 절개부는, 사용자로 하여금 내부 슬라이드 체결 플랩에 직접 접근시켜 외부 슬리브 벽 상의 대응하는 체결 요소로부터 내부 슬라이드 체결 플랩을 체결 해제시킬 수 있다. 특히, 사용자는 절개부를 통해 자신의 손가락을 삽입하고 외부 슬리브 측벽의 내부 표면 상의 체결 요소로부터 멀리 내부 슬라이드 체결 플랩을 밀어 잠금 기구를 잠금 해제할 수 있다.

[0058] 일부 구현예에서, 해제 요소는, 체결 요소를 갖는 외부 슬리브의 벽에 적어도 하나의 절단 라인에 의해 형성된 해제 탭을 포함한다. 예를 들어, 외부 슬리브 벽은, 상기 벽의 해제 탭 둘레의 적어도 일부를 정의하는 절단부를 포함할 수 있다. 절단부는 U-자형 절단부일 수 있다. 절단부는 아치형 절단부일 수 있다. 해제 탭은 그의 외부 슬리브 벽의 나머지에 대해 편향 가능할 수 있다. 이는, 사용자로부터의 압력에 반응하여, 그의 외측 슬리브 벽과 독립적으로 해제 탭을 이동시킬 수 있다. 해제 탭은 내부 슬라이드가 제1 위치에 있을 경우, 그의 대응하는 내부 슬라이드 체결 플랩의 일부분에 인접하여 위치할 수 있다. 따라서, 사용 시, 사용자는 해제 탭을 눌러 내부 슬라이드 체결 플랩에 힘을 전달하여 외부 슬리브 벽의 체결 요소로부터 내부 슬라이드 체결 플랩을 체결 해제할 수 있다.

[0059] 해제 탭의 형태로 해제 요소를 제공함으로써, 잠금 기구를 잠금 해제하기 위한 수단은 용기에 대한 시각적 영향을 최소화하면서 용기 내에 통합될 수 있다. 따라서, 용기를 잠금 해제하기 위한 수단은 명백하게 시각적으로 나타나지 않을 수 있다. 따라서, 이는 용기가 부주의하게 개방되는 위험을 감소시키는 데 도움이 될 수 있다.

[0060] 위에서 언급한 바와 같이, 외부 슬리브 벽의 내부 표면은, 내부 슬라이드가 외부 슬리브의 제1 위치에 있을 경우에 각각의 내부 슬라이드 측면 플랩의 에지와 체결하기 위한 체결 요소를 포함한다. 체결 요소는 내부 슬라이드 체결 플랩과 체결하기 위한 배리어를 제공한다. 특히, 배리어는, 내부 슬라이드가 외부 슬리브의 제1 위치에 있을 경우에 내부 슬라이드 체결 플랩의 에지와 접하도록 구성된 체결 에지를 제공할 수 있다. 체결 요소는 그의 대응하는 외부 슬리브 벽과 일체로 형성될 수 있다. 예를 들어, 외부 슬리브 벽은 외부 슬리브 측벽의 내부 표면 상에 체결 요소를 제공하기 위해 증가된 두께를 갖는 융기부로 제조될 수 있다. 대안적으로, 체결 요소는 외부 슬리브 벽의 내부 표면에 부착된 요소를 포함할 수 있다. 요소는 외부 슬리브 벽의 내부 표면을 가로질러 연장되는 재료의 스트립을 포함할 수 있다.

[0061] 체결 요소는 외부 슬리브 벽의 내부 표면의 일부에 고정되는 패널로 형성될 수 있다. 패널은 접힘 라인에 의해 그의 대응하는 외부 슬리브 측에 연결될 수 있고, 그의 대응하는 외부 슬리브 벽에 대해 약 180도만큼 접힘 라인을 중심으로 접힐 수 있다.

[0062] 체결 요소를 갖는 외부 슬리브의 벽은 외부 슬리브 하단 벽일 수 있다.

[0063] 체결 요소를 갖는 외부 슬리브의 벽은 제1 패널 및 제1 패널 위에 놓이는 제2 패널로 형성될 수 있다. 일부 구현예에서, 이러한 벽은 외부 슬리브 하단 벽이다. 제1 패널은 벽의 내부 표면을 정의할 수 있다. 제2 패널은 벽의 외부 표면을 정의할 수 있다. 따라서, 체결 요소는 제1 패널 상에, 특히 제1 패널의 내부 표면 상에 위치할 수 있다. 체결 요소는, 내부 슬라이드의 체결 플랩과 접하도록 구성된 에지를 갖는 패널의 형태일 수 있다. 이 패널은 체결 패널로서 지칭될 수 있다. 에지는 체결 패널의 외부 에지에 의해 제공될 수 있다. 대안적으로, 에지는 체결 패널의 절개부에 의해 제공될 수 있다.

[0064] 용기가 해제 탭을 포함하는 경우, 해제 탭은 제2 패널 상에 형성될 수 있다. 일부 구현예에서, 제1 패널은 절개부를 포함한다. 절개부는, 내부 슬라이드가 제1 위치에 있을 경우에 해제 탭이 내부 슬라이드의 체결 플랩과 접촉할 수 있게 한다.

[0065] 용기는, 내부 슬라이드가 외부 슬리브의 제1 단부의 개구로부터 완전히 슬라이딩하는 것을 방지하기 위한, 유지 기구를 추가로 포함할 수 있다. 유지 기구는, 내부 슬라이드가 외부 슬리브로부터 분리되는 것을 방지하는 데 도움이 될 수 있다. 유지 기구는, 내부 슬라이드가 외부 슬리브로부터 완전히 제거되는 것을 방지할 수 있다. 유지 기구는, 내부 슬라이드가 제2 위치를 지나 슬라이딩되는 것을 방지할 수 있다.

[0066] 유지 기구는 유리하게는, 내부 슬라이드가 제2 위치에 도달하였다는 표시를 사용자에게 제공할 수 있다. 보다 구체적으로, 유지 기구를 체결하여 내부 슬라이드의 추가 슬라이딩을 방지할 경우, 사용자는, 내부 슬라이드가 제2 위치에 도달했다는 촉각 표시를 제공받을 수 있다. 이는, 내부 슬라이드가 소비재에 접근할 수 있는 위치에 내부 슬라이드가 있다는 표시를 사용자에게 제공할 수 있다.

[0067] 일부 구현예에서, 유지 기구는, 내부 슬라이드의 일부를 외부 슬리브의 일부에 연결하는 확장형 부재를 포함한다. 확장형 부재는, 내부 슬라이드가 제1 위치에 있을 경우의 수축 상태와 내부 슬라이드가 제2 위치에 있을 경우의 연장 상태 사이에서, 변화하도록 구성된다. 확장형 부재는 접힌 패널의 스트립의 형태로 제공될 수 있으며, 스트립의 제1 단부 패널은 외부 슬리브의 일부에 고정되고 스트립의 제2 대향 단부 패널은 내부 슬라이드의 일부에 고정된다. 예를 들어, 스트립의 제1 단부 패널은, 외부 슬리브 하단 벽과 같은 외부 슬리브 벽의 내부 표면에 고정될 수 있다. 제2 단부 패널은 내부 슬라이드 후방 벽과 같은 내부 슬라이드 벽의 외부 표면에 고정될 수 있다. 따라서, 확장형 부재는 그의 수축된 구성과 확장된 구성 사이에서 변경될 때, 콘서티나와 유사할 수 있다.

[0068] 일부 구현예에서, 유지 기구는 유지 요소를 포함한다. 유지 요소는 외부 슬리브 벽의 내부 표면에 배치될 수 있다. 유지 요소는, 체결 요소를 포함한 외부 슬리브 벽의 내부 표면에 배치될 수 있다. 유지 요소는 유지 에지를 포함할 수 있다. 유지 에지는, 내부 슬라이드가 제2 위치에 있을 경우에 내부 슬라이드 일부와 체결하기 위한 배리어를 제공할 수 있다. 보다 구체적으로, 내부 슬라이드가 제2 위치에 도달할 경우, 외부 슬리브 벽의 내부 표면에서의 유지 에지는, 내부 슬라이드 일부와 체결하여 내부 슬라이드가 외부 슬리브의 제1 단부의 개구 밖으로 완전히 슬라이딩되는 것을 방지할 수 있다.

[0069] 일부 구현예에서, 유지 요소는, 내부 슬라이드 체결 플랩과 체결하여 내부 슬라이드가 외부 슬리브의 제1 단부의 개구로부터 완전히 슬라이딩되는 것을 방지하도록 구성된다.

[0070] 일부 구현예에서, 내부 슬라이드는 내부 슬라이드 유지 플랩을 추가로 포함한다. 이러한 구현예에서, 유지 요소는, 내부 슬라이드 유지 플랩과 체결하여 내부 슬라이드가 외부 슬리브의 제1 단부의 개구로부터 완전히 슬라이딩되는 것을 방지하도록 구성된다. 내부 슬라이드 유지 플랩은 내부 슬라이드 후방 벽에 따라 매달릴 수 있다. 내부 슬라이드 유지 플랩은, 내부 슬라이드가 외부 슬리브 내에 있을 경우, 특히 내부 슬라이드가 제1 위치에 있을 경우에 제1 및 제2 내부 슬라이드 측벽 중 하나 위에 놓이도록 구성될 수 있다.

[0071] 유지 요소는 그의 대응하는 외부 슬리브 벽과 일체로 형성될 수 있다. 예를 들어, 외부 슬리브 벽은 외부 슬리브 벽의 내부 표면 상에 유지 요소의 유지 에지를 제공하기 위해 증가된 두께를 갖는 융기부로 제조될 수 있다. 대안적으로 또는 추가적으로, 유지 요소는 외부 슬리브 벽의 내부 표면에 부착될 수 있다. 유지 요소는 외부 슬리브 벽의 내부 표면의 일부를 가로질러 연장되는 재료의 스트립을 포함할 수 있다. 재료는, 외부 슬리브 벽의 내부 표면의 일부에 고정되는 패널 형태일 수 있다.

[0072] 일부 구현예에서, 유지 요소는 접힘 라인에 의해 외부 슬리브 벽에 연결된 패널로 형성된다. 이 패널은 유지 패널로서 지칭될 수 있다. 유지 패널은, 그의 대응하는 외부 슬리브 벽에 대해 약 180도만큼 접힘 라인에 대해 접힐 수 있다. 접힘 라인은 외부 슬리브의 제1 단부에 제공될 수 있다.

[0073] 일부 구현예에서, 유지 패널은 제1 및 제2 외부 슬리브 측벽 중 하나의 에지를 형성하는 접힘 라인에 매달려 있으며, 에지는 외부 슬리브 개구의 제1 단부에 근접하여 배치된다. 이러한 구현예에서, 용기는 두 개의 유지 패널을 포함할 수 있으며, 각각의 유지 패널은 제1 및 제2 외부 슬리브 측벽 중 하나의 에지를 형성하는 접힘 라인에 각각 매달려 있다. 이러한 구현예에서, 내부 슬라이드가 외부 슬리브의 제1 단부의 개구로부터 완전히 슬라이딩되는 것을 방지하도록 내부 슬라이드가 제2 위치에 도달하는 경우, 외부 슬리브의 각 유지 패널은, 대응하는 내부 슬라이드 유지 플랩과 체결하도록 구성될 수 있다.

[0074] 유지 패널은, 접힘 라인 주위에서 약 180도로 접히고 외부 슬리브 벽 내측에 위치할 수 있다. 일부 구현예에서, 유지 패널은 외부 슬리브의 내부를 향해, 따라서 내부 슬라이드를 향해 돌출할 수 있다. 이는, 외부 슬리브 벽의 내부 표면과 동일 평면에 유지 패널을 고정하도록 유지 패널과 외부 슬리브 벽 사이에 접착제가 제공되지 않을 경우에 특히 관련된다. 이는 또한, 유지 패널이 판지 또는 보드지와 같은 천연 탄성을 갖는 재료로 형성될 때 특히 관련될 수 있다. 이러한 구현예에서, 제1 위치로부터 제2 위치로 내부 슬라이드의 슬라이딩 동안, 내부 슬라이드의 플랩은 유지 패널과 외부 슬리브 벽 사이의 갭 내로 슬라이딩되어 내부 슬라이드가 외부 슬리브의 제1 단부의 개구 밖으로 완전히 슬라이딩되는 것을 방지할 수 있다. 내부 슬라이드의 플랩은 내부 슬라이드 유지 플랩 또는 내부 측면 체결 플랩일 수 있다.

[0075] 전술한 특징 중 하나 이상을 갖는 유지 요소는 다수의 장점을 제공할 수 있다. 예를 들어, 유지 요소는 특히, 유지 요소가 외부 슬리브의 기존 벽 중 하나에 매달린 경우, 제조가 용이할 수 있다.

[0076] 전술한 본 개시의 용기(들)에서, 내부 슬라이드는 외부 슬리브 내에 배치된다. 따라서, 이러한 용기는, 내부 슬라이드가 외부 슬리브 내에 배치되는 완전 조립 상태로 사용자에게 공급된다. 그러나, 본 개시는 또한 내부 슬

라이드가 외부 슬리브와 별도로 초기에 공급되고 사용자가 내부 슬라이드를 외부 슬리브의 내부로 삽입하여 완전히 조립된 용기를 형성하는 배열을 고려한다.

[0077] 본 개시에 따라, 본 개시의 용기를 형성하기 위해 외부 슬리브에 수용되도록 구성된 내부 슬라이드와 외부 슬리브를 포함하는 부품 키트가 제공된다. 부품 키트는 하나 이상의 지침을 포함할 수 있다. 지침은, 완전히 조립된 용기를 형성하기 위해 외부 슬리브 내로 내부 슬라이드를 삽입하는 방법에 대한 지침을 포함할 수 있다. 부품 키트의 형태로 용기를 제공하는 것은 내부 슬라이드를 외부 슬리브 내에 삽입하는 단계가 사용자에 의해 수행될 수 있다는 것을 의미하기 때문에, 제조 관점에서 유리할 수 있다.

[0078] 본 개시는 또한, 전술한 용기의 외부 슬리브 및 내부 슬라이드 중 적어도 하나를 형성하기 위한 하나 이상의 라미나 블랭크에 관한 것이다. 따라서, 본 개시의 일부에 따라, 외부 슬리브를 형성하기 위한 제1 라미나 블랭크가 제공된다. 또한, 내부 슬라이드를 형성하기 위한 제2 라미나 블랭크가 제공될 수 있다. 외부 슬리브는 단일 라미나 블랭크로 형성될 수 있다. 내부 슬라이드는 별도의 단일 라미나 블랭크로 형성될 수 있다.

[0079] 위에서 언급한 바와 같이, 본 발명에 따른 용기는 하나 이상의 접힌 라미나 블랭크로 바람직하게는 형성될 수 있다. 하나 이상의 라미나 블랭크는, 임의의 적합한 재료 또는 판지, 보드지, 플라스틱, 금속, 또는 이들의 조합을 포함하지만, 이에 한정되지 않는 재료의 조합으로부터 형성될 수 있다. 용기의 상이한 구성요소는 동일한 재료로, 또는 상이한 재료로 형성될 수 있다. 하나 이상의 라미나 블랭크 각각은 약 100 제곱미터 당 그램 내지 약 350 제곱미터 당 그램의 중량을 갖는 라미나 판지 블랭크일 수 있다. 바람직한 구현예에서, 블랭크는 약 100 μm 내지 약 500 μm, 바람직하게는 약 200 μm 내지 약 350 μm의 두께를 갖는다.

[0080] 용기는 바람직하게는, 2개의 더 좁은 측벽에 의해 이격된 2개의 더 넓은 벽(상단 및 하단)을 포함하는 직육면체이다. 본 발명에 따른 용기는 직각의 길이방향 에지 및 직각의 가로방향 축 에지를 갖는 직육면체의 형상일 수 있다. 용기는 하나 이상의 둥근 길이방향 에지, 둥근 가로방향 에지, 경사진 길이방향 에지 또는 경사진 가로방향 에지, 또는 이들의 조합을 포함할 수 있다. 용기의 형상은 외부 슬리브의 형상에 의해 정의될 수 있다.

[0081] 용기는 복수의 소비재를 포함할 수 있다. 소비재는 에어로졸 발생 물품일 수 있다. 에어로졸 발생 물품은 에어로졸 발생 기재가 연소되어 연기를 형성하는 담배 재료를 포함하는 필터 궐련 또는 다른 흡연 물품일 수 있다. 에어로졸 발생 물품은 담배 재료가 연소되기보다는 가열되어 에어로졸을 형성하는 물품일 수 있다. 에어로졸 발생 물품은 연소 없이, 그리고 일부 경우에, 예를 들어 화학 반응을 통한 가열 없이 니코틴 함유 에어로졸이 담배 재료, 담배 추출물 또는 다른 니코틴 공급원으로부터 발생되는 물품일 수 있다.

[0082] 에어로졸 발생 물품은 금속 포일 또는 금속화된 종이로 형성된 내부 패키지에 래핑된 번들 형태로 용기 내에 제공될 수 있다. 내부 패키지 재료는, 금속화된 폴리에틸렌 필름과 라이너 재료의 적층체로서 형성될 수 있다. 라이너 재료는 슈퍼캘린더 처리된 글라신지일 수 있다. 또한, 내부 패키지 재료는 인쇄 수용성 상단 코팅이 제공될 수 있다. 내부 패키지는, 내부 슬라이드가 제2 위치에 있을 경우에 에어로졸 발생 물품이 제거될 수 있는 접근 개구를 갖는다.

[0083] 치수의 적절한 선택을 통해, 본 발명에 따른 용기는, 에어로졸 발생 물품의 상이한 총 수, 또는 에어로졸 발생 물품의 상이한 배열을 유지하도록 설계될 수 있다. 예를 들어, 치수의 적절한 선택을 통해, 본 발명에 따른 용기는 총 10개 내지 30개의 에어로졸 발생 물품을 유지하도록 설계될 수 있다. 에어로졸 발생 물품은 총 수에 따라서 상이한 조합으로 배열될 수 있다.

도면의 간단한 설명

[0084] 본 발명은 이제 첨부 도면을 참조하여 단지 예시의 목적으로 더 설명될 것이며, 여기서,

도 1은, 본 발명의 제1 구현예에 따른 용기를 형성하기 위한 외부 슬리브와 내부 슬라이드를 나타낸다.

도 2는, 본 발명의 제1 구현예에 따른 용기를 나타내고 내부 슬라이드는 제2 위치에 있다.

도 3은, 본 발명의 제1 구현예에 따른 용기를 나타내고 내부 슬라이드는 제1 위치에 있다.

도 4는, 본 발명의 제1 구현예의 외부 슬리브의 전방 사시도를 나타낸다.

도 5는, 본 발명의 제1 구현예의 외부 슬리브의 하단 사시도를 나타낸다.

도 6, 7 및 8은, 본 발명의 제1 구현예에 따른 용기에 대한 상이한 구성의 잠금 기구 단면도를 나타낸다.

도 9는, 본 발명의 제1 구현예에 따른 용기의 부분 단면도를 나타내고, 내부 슬라이드는 제1 위치에 있다.

도 10은, 본 발명의 제1 구현예에 따른 용기를 형성하기 위한 복수의 라미나 블랭크를 나타낸다.

발명을 실시하기 위한 구체적인 내용

[0085] 도 1은, 본 발명의 제1 구현예에 따른 용기(1)를 형성하기 위한 외부 슬리브(20)와 내부 슬라이드(50)를 나타낸다.

[0086] 외부 슬리브(20)는 외부 슬리브 상단 벽(11), 외부 슬리브 하단 벽(12), 외부 슬리브 후방 벽(13), 제1 외부 슬리브 측벽(도면에서는 미도시), 및 제2 외부 슬리브 측벽(15), 및 개구(16)를 포함한 제1 단부를 포함한다. 개구(16)는, 외부 슬리브(20)의 제1 단부의 전체에 걸쳐 연장된다. 도 4에서 가장 잘 볼 수 있는 바와 같이, 개구(16)는 외부 슬리브 상단 벽(11)의 전방 에지(111), 외부 슬리브 하단 벽(12)의 전방 에지(121), 제1 외부 슬리브 측벽(14)의 전방 에지(141), 및 제2 외부 슬리브 측벽(15)의 전방 에지(151)에 의해 구분된다. 개구(16)가 외부 슬리브(20)의 제1 단부의 전체에 걸쳐 연장되기 때문에, 외부 슬리브(20)의 제1 단부는 또한 이들 전방 에지(111, 121, 141, 151)에 의해 구분된다.

[0087] 외부 슬리브(20)의 벽(11, 12, 13, 14 및 15)은, 내부 슬라이드(50)를 수용하기 위한 외부 슬리브(20) 내에 인클로저를 정의한다. 내부 슬라이드(50)는 내부 슬라이드 하단 벽(52), 제1 내부 슬라이드 측벽(54), 제2 내부 슬라이드 측벽(55), 내부 슬라이드 후방 벽(53), 및 내부 슬라이드 전방 벽(56)을 포함한다.

[0088] 내부 슬라이드(50)는, 소비재를 수용하기 위한 내부 슬라이드(50)의 내부 공간을 부분적으로 둘러싸는 리셉터클 부분(63)을 포함한다. 리셉터클 부분(63)은 내부 슬라이드 하단 벽(52), 제1 및 제2 내부 슬라이드 측면 벽(54, 55) 및 리셉터클 부분 상단 벽(64)에 의해 정의된다. 리셉터클 부분(63)은 내부 슬라이드 전방 벽(56)과 내부 슬라이드 후방 벽(53) 사이에 배치된다. 리셉터클 부분(63)은 외부 슬리브(20)의 내부 높이보다 작은 높이를 갖는다. 리셉터클 부분 상단 벽(64)은, 리셉터클 부분(63)의 내부 공간에 접근시킬 수 있는 개구(65)를 포함한다.

[0089] 내부 슬라이드(50)는, 타워 구조를 포함한 제1 정렬 부분(61)을 추가로 포함한다. 제1 정렬 부분(61)은, 내부 슬라이드 후방 벽(53); 내부 슬라이드 하단 벽(52)의 후방 부분; 제1 및 제2 내부 슬라이드 측벽(54, 55)의 후방 부분; 내부 슬라이드 상단 벽(51); 및 제1 정렬 부분 전방 벽(58)에 의해 정의된다. 제1 정렬 부분(61)은 외부 슬리브(20)의 내부 높이와 실질적으로 동일한 높이를 갖는다. 이는, 내부 슬라이드(50)가 외부 슬리브(20) 내에 있을 경우에 제1 정렬 부분(61)이 항상 외부 슬리브 상단 벽(11)의 내부 표면 및 외부 슬리브 하단 벽(12)의 내부 표면에 가깝게 배치됨을 의미한다.

[0090] 내부 슬라이드(50)는, 외부 슬리브(20)의 내부 높이와 실질적으로 동일한 높이를 갖는 제2 정렬 부분(62)도 또한 포함한다. 제2 정렬 부분(62)은 제1 및 제2 내부 슬라이드 측벽(54, 55)의 전방 부분에 의해 정의된다. 이들 부분에서, 내부 슬라이드 측벽(54, 55)은 리셉터클(63)의 높이로부터 외부 슬리브(20)의 내부 높이에 대응하는 위치까지 상향 연장된다.

[0091] 내부 슬라이드(50)는, 내부 슬라이드 하단 벽(52)의 후방 에지에 매달린 내부 슬라이드 체결 플랩(59)을 추가로 포함한다. 내부 슬라이드(50)가 외부 슬리브(20) 내에 배치될 경우, 내부 슬라이드 체결 플랩(59)은 내부 슬라이드(50) 아래에서 접히고 내부 슬라이드 하단 벽(52)의 외부 표면 위에 놓이도록 구성된다. 내부 슬라이드(50)는 제1 및 제2 보유 플랩(81, 82)도 또한 포함하며, 각각은 제1 및 제2 내부 슬라이드 측벽(54, 55) 중 대응하는 하나의 후방 에지에 매달려 있다. 내부 슬라이드(50)가 외부 슬리브(20)에 배치될 경우, 제1 및 제2 유지 플랩(81, 82) 각각은 대응하는 내부 슬라이드 측벽(54, 55)의 외부 표면 위에 놓이도록 구성된다. 외부 슬리브(20)는 제1 및 제2 유지 패널(21, 22)을 또한 포함하며, 각각은 제1 및 제2 외부 슬리브 측벽(14, 15) 중 대응하는 하나의 전방 에지(141, 151)에 매달려 있다. 도 4에서 가장 잘 볼 수 있는 바와 같이, 제1 및 제2 유지 패널(21, 22) 각각은 외부 슬리브(20)의 대응하는 전방 에지(141, 151)에 대해 접히고 외부 슬리브(20)의 내부를 향해 돌출한다. 이하에서 더욱 상세히 설명되는 바와 같이, 내부 슬라이드(50)와 외부 슬리브(20)의 이들 플랩 및 패널은 연동하여 본 발명의 제1 구현예의 용기(1)용 잠금 기구 및 유지 기구를 형성한다.

[0092] 도 2 및 도 3은 본 발명의 제1 구현예의 용기(1)를 나타내고, 내부 슬라이드(50)는 각각 제2 위치와 제1 위치에 있다. 도 2에서, 내부 슬라이드(50)는 제2 위치에 있고, 리셉터클 부분(63)은 외부 슬리브(20)의 외부에 배치된다. 이러한 위치에서, 리셉터클(63) 내에 유지된 임의의 소비재는 리셉터클 부분의 개구(65)를 통해 사용자가 접근할 수 있다. 사용자가 더 이상 소비재에 접근하기를 원하지 않을 경우, 사용자는 외부 슬리브(20)에 대해 내부 슬라이드(50)를 슬라이딩하여, 리셉터클 부분(63)이 외부 슬리브(20) 내로 이동하도록 한다. 내부 슬라이

드(50)는, 도 3에 나타낸 제1 위치에 도달할 때까지 계속 움직일 수 있다.

[0093] 도 3의 제1 위치에서, 리셉터클 부분(63)의 내부 공간은 사용자에 의해 접근될 수 없다. 또한, 도 3의 제1 위치에서, 내부 슬라이드 전방 벽(56)의 내부 표면의 둘레부는, 외부 슬리브 상단 벽(11), 외부 슬리브 하단 벽(12), 및 제1 및 제2 대향 외부 슬리브 측벽(14, 15) 각각의 전방 에지(111, 121,141, 151)를 덮고 그에 접한다. 또한, 내부 슬라이드 전방 벽(56)은, 외부 슬리브(20)의 제1 단부의 형상 및 크기와 실질적으로 동일한 형상 및 크기를 가질 수 있다. 이는 도 3 및 도 9에서 볼 수 있다. 결과적으로, 내부 슬라이드(50)가 제1 위치에 있는 경우, 내부 슬라이드 전방 벽(56)이 외부 슬리브 벽인 것처럼 보이는 시각적 효과가 있다.

[0094] 도 6 내지 도 8은 본 발명에 따른 용기용 잠금 기구의 부분 단면도를 나타낸다. 도면은 다양한 구성으로 잠금 기구를 도시한다.

[0095] 잠금 기구는 내부 슬라이드 체결 플랩(59)과 외부 슬리브 체결 요소(31)를 포함한다. 외부 슬리브 체결 요소(31)는 외부 슬리브 측벽(12)의 내부 표면에 고정된 외부 슬리브 체결 패널(231)에 의해 형성된다. 외부 슬리브 하단 벽(12)은, 외부 슬리브 후방 벽(12)에 해제 탭(70)을 정의하는, 내부 절단 라인(71)을 포함한다. 해제 탭(70)은, 도 6에 나타낸 바와 같이, 내부 슬라이드가 제1 위치에 있을 경우, 내부 슬라이드 체결 플랩(59) 위에 놓이도록 위치한다. 내부 슬라이드 체결 플랩(59)은 내부 슬라이드 하단 벽(52)의 후방 에지에 매달린다. 내부 슬라이드(50)가 외부 슬리브(10) 내에 있을 경우, 내부 슬라이드 체결 플랩(59)은 내부 슬라이드 하단 벽(52)의 외부 표면의 일부분 위에 놓인다. 내부 슬라이드(50)가 외부 슬리브(10) 내에 있을 경우, 내부 슬라이드 체결 플랩(59)은 내부 슬라이드 하단 벽(52)과 외부 슬리브 하단 벽(12) 사이에 위치한다.

[0096] 외부 슬리브 체결 요소(31)는, 내부 박스(50)가 외부 슬리브(20)의 제1 단부의 개구(16)를 향해 그리고 그로부터 슬라이딩하는 것을 방지하기 위해 도 6에 나타낸 바와 같이 용기가 제1 위치에 있을 경우, 내부 슬라이드 체결 플랩(59)의 리딩 에지와 체결하는 체결 에지(33)를 갖는다.

[0097] 도 6에서, 잠금 기구는 잠금 상태에 있다. 잠금 기구를 잠금 해제하기 위해, 사용자는 해제 탭(70)을 눌러 이를 외부 슬리브(20)에 대해 안쪽으로 편향시킨다. 그 다음, 해제 탭(70)은 내부 슬라이드(50)의 내부 슬라이드 체결 플랩(59)과 접촉하게 되고, 외부 슬리브(20)의 체결 요소(31)로부터 멀리 내부 슬라이드 체결 플랩(59)을 밀어낸다. 이는, 도 7에 나타낸 바와 같이, 내부 슬라이드 체결 플랩(59)의 선단 에지가 외부 슬리브 체결 요소(31)에 의해 생성된 배리어로부터 체결 해제되게 한다.

[0098] 따라서, 도 7은 잠금 해제 상태에 있는 잠금 기구를 나타내고, 내부 슬라이드(50)는 외부 슬리브(20)에 대해 제1 위치에 여전히 있다. 그러나, 잠금 기구가 이제 잠금 해제되기 때문에, 내부 슬라이드(50)는 이제 외부 슬리브(20)에 대해 선형으로 이동할 수 있고 내부 슬라이드(50)에 유지된 임의의 소비재가 사용자에 의해 접근될 수 있는 제2 위치를 향해 이동할 수 있다. 결과적으로, 해제 탭(70)을 누르고 잠금 기구를 잠금 해제한 후, 사용자는 외부 슬리브(20)에 대해 내부 슬라이드(50)를 슬라이딩하게 하여 소비재에 대한 접근을 얻을 수 있다. 이러한 슬라이딩 이동은 도 7과 도 8 사이의 외부 슬리브(20) 구성요소에 대한 내부 슬라이드(50) 구성요소의 위치 변화에 따라 도시된다. 특히, 내부 슬라이드 하단 벽(52)과 내부 슬라이드 체결 플랩(59)은, 도 7에서의 그들의 위치에 대해, 도 8에서는 측방향으로 이동하였다. 따라서, 도 8은 잠금 해제 상태의 잠금 기구를 나타내며, 내부 슬라이드(50)는 제2 위치에 있다.

[0099] 사용자가 소비재에 대한 접근을 완료했을 경우, 사용자는 내부 슬라이드(50)를 외부 슬리브(20)의 내부로 다시 슬라이딩할 수 있다. 이는, 제1 내부 슬라이드 체결 플랩(59)을 도 7에 나타낸 위치에 대응하는 위치로 복귀시킨다. 그러나, 사용자가 이제 더 이상 해제 탭(70)을 누르지 않기 때문에, 내부 슬라이드(50)의 체결 플랩(59)은 도 6에 나타낸 위치로 다시 이동하여 외부 슬리브 체결 요소(31)와 체결할 수 있다. 이는, 잠금 기구가 도 6의 잠금 상태로 복귀하게 한다. 내부 슬라이드 체결 플랩(59)은, 내부 슬라이드 하단 벽(52)를 형성하는 패널(152)과 내부 슬라이드 체결 플랩(59) 사이의 접힘 라인에 의해 생성된 편향력 때문에, 이러한 상황에서 도 6에 나타낸 위치로 자동 복귀할 수 있다.

[0100] 전술한 바와 같이, 외부 슬리브(20)는, 내부 슬라이드(50)가 제2 위치를 지나 슬라이딩하는 것을 방지하도록 유지 기구를 형성하는 것을 돕는, 제1 및 제2 유지 패널(21, 22)을 포함한다. 특히, 제1 및 제2 유지 패널(21, 22) 각각은, 내부 슬라이드(50)가 제2 위치를 지나 슬라이딩하는 것을 방지하도록 내부 슬라이드(50)가 제2 위치에 있을 경우, 내부 슬라이드(50)의 제1 및 제2 유지 플랩(81, 82) 중 대응하는 하나와 체결하도록 구성된다.

[0101] 특히, 내부 슬라이드(50)가 제2 위치로 이동함에 따라, 외부 슬리브(20)의 제1 유지 패널(21)은, 내부 슬라이드(50)의 제1 유지 플랩(81)과 제1 내부 슬라이드 측벽(54)의 외부 표면 사이의 공간 내로 이동한다. 유사하게,

내부 슬라이드(50)의 제1 유지 플랩(81)은, 외부 슬리브(20)의 제1 유지 패널(21)과 제1 외부 슬리브 측벽(14)의 내부 표면 사이의 공간 내로 이동한다. 이러한 상호잠금 배열은, 내부 슬라이드(50)가 제2 위치를 지나 임의의 더 이상 슬라이딩하는 것을 방지한다. 유사한 배열이, 외부 슬리브(20)의 제2 유지 패널(22) 및 내부 슬라이드(50)의 제2 유지 플랩(82)과 관련하여, 용기(1)의 다른 측면 상에서 발생한다.

[0102] 도 10은 본 발명에 따른 용기(1)를 형성하기 위한 두 개의 라미나 블랭크, 즉 제1 라미나 블랭크(100) 및 제2 라미나 블랭크(200)를 나타낸다. 라미나 블랭크는 도 3과 도 4에 나타낸 바와 같이 용기(1)를 형성하는 데 사용될 수 있다. 점선은 접힘 라인을 나타내고, 실선은 라미나 블랭크(100, 200)에서 절단 라인을 나타낸다.

[0103] 제1 라미나 블랭크(100)는 외부 슬리브(20)를 형성하도록 구성된다. 제1 라미나 블랭크(100)는 외부 슬리브 상단 벽 패널(211), 외부 슬리브 하단 벽 패널(212), 제1 외부 슬리브 후방 벽 패널(213), 제2 외부 슬리브 후방 벽 패널(217), 제1 외부 슬리브 측벽 패널(214), 및 제2 외부 슬리브 측벽 패널(215)을 포함한다. 이들 패널 모두는 외부 슬리브(20)의 벽을 형성한다.

[0104] 제1 라미나 블랭크(100)는, 외부 슬리브 상단 벽 패널(211)의 내부 표면에 대해 놓이도록 구성된 외부 슬리브 상단 벽 보강 패널(227); 제1 외부 슬리브 측벽 패널(214)의 내부 표면에 대해 놓이도록 구성된 제1 외부 슬리브 측벽 보강 패널(223); 및 제2 외부 슬리브 측벽 패널(215)의 내부 표면에 대해 놓이도록 구성된 제2 외부 슬리브 측벽 보강 패널(224)을 추가로 포함한다. 보강 패널(227, 223, 224)은 외부 슬리브(20)의 제1 단부에서 구조적 강성을 추가로 제공하는 것을 도울 수 있다. 보강 패널(227, 223, 224)은 외부 슬리브(20)의 제1 단부에서 전방 에지(111, 121, 141, 151)의 외관을 개선하는 것을 도울 수 있다.

[0105] 제1 라미나 블랭크(100)는, 외부 슬리브 상단 벽 패널(211)을 제2 외부 슬리브 후방 벽 패널(217)에 결합하도록 구성된 제1 외부 슬리브 결합 패널(218); 외부 슬리브 하단 벽 패널(212)을 제2 외부 슬리브 후방 벽 패널(217)에 결합하도록 구성된 제2 외부 슬리브 결합 패널(219); 및 외부 슬리브 하단 벽 패널(212)을 제2 외부 슬리브 측벽 패널(215)에 결합하도록 구성된 제3 외부 슬리브 결합 패널(228)을 추가로 포함한다. 결합은, 결합 패널(218, 219, 228) 각각과 접촉하는 접착제에 의해 달성될 수 있다.

[0106] 제1 박층 블랭크(100)는, 제1 및 제2 외부 슬리브 측벽 패널(214, 215) 중 대응하는 하나에 각각 매달린, 제1 및 제2 유지 패널(21, 22) (221, 222)을 추가로 포함한다. u-형상의 절단 라인(271)이 외부 슬리브 하단 벽 패널(212)에 제공되어 해제 탭(270)을 정의한다. 제1 라미나 블랭크(100)는 외부 슬리브 하단 벽 패널(212)에 매달린 외부 슬리브 체결 패널(231)을 추가로 포함한다. 용기가 조립될 경우, 외부 슬리브 체결 패널(231)은 외부 슬리브 하단 벽(12)(212)의 내부 표면에 고정된다. 외부 슬리브 체결 요소(31)를 형성한다.

[0107] 제2 라미나 블랭크(200)는, 내부 슬라이드 전방 벽(56)을 형성하기 위한 한 쌍의 패널(256, 290); 내부 슬라이드 후방 벽(53)을 형성하기 위한 한 쌍의 패널(253, 257); 제1 내부 슬라이드 측벽(54)을 형성하기 위한 한 쌍의 패널(254, 291); 및 제2 내부 슬라이드 측벽(55)을 형성하기 위한 한 쌍의 패널(255, 292)을 포함한다. 각 쌍에서, 외부 패널(256, 253, 254, 255)이 있으며, 이들은 대응하는 내부 패널(290, 257, 291, 292)과 중첩하여 조립된 내부 슬라이드(50)의 벽을 형성한다.

[0108] 내부 슬라이드 전방 벽(56)의 외부 패널(256)은 실질적으로 배럴 형상이다. 또한, 이러한 외부 패널(256)은 그의 대응하는 내부 패널(290)보다 더 큰 설치면적을 갖는다. 결과적으로, 제2 라미나 블랭크(200)가 접혀서 내부 슬라이드(50)를 형성할 경우, 내부 슬라이드 전방 벽(56)의 형상 및 크기는 그의 외부 패널(256)의 형상 및 크기에 의해 정의된다. 또한, 조립된 내부 슬라이드(50)에서, 내부 슬라이드 전방 벽(56)의 외부 패널(256)은 내부 슬라이드 전방 벽(56)의 내부 패널(290)을 지나 연장되어, 내부 슬라이드 전방 벽(56)의 둘레는 외부 패널(256)에 의해 정의되도록 한다. 또한, 도 9에 나타낸 바와 같이, 내부 슬라이드(50)가 제1 위치에 있을 경우, 내부 슬라이드 전방 벽(56)의 내부 표면의 주변부는, 제1 및 제2 대향 외부 슬리브 측벽(14, 15) 각각의 전방 에지(141, 151)를 덮고 그에 접한다. 특히, 내부 슬라이드 전방 벽(56)의 이러한 내부 표면은 외부 패널(256)에 의해 제공된다. 내부 슬라이드 전방 벽(56)의 내부 패널(290)은, 외부 슬리브 내에 그리고 제1 및 제2 대향 외부 슬리브 측벽(14, 15) 사이에 위치한다. 결과적으로, 내부 슬라이드(50)가 제1 위치에 있는 경우, 내부 슬라이드 전방 벽(56)이 외부 슬리브 벽인 것처럼 보이는 시각적 효과가 있다.

[0109] 제2 라미나 블랭크(200)는 내부 슬라이드 하단 벽 패널(252), 및 내부 슬라이드 하단 벽 패널(252)의 후방 에지에 매달린 내부 슬라이드 결합 플랩(259)을 또한 포함한다. 제2 라미나 블랭크(200)의 추가 패널은, 리셉터클 부분 상단 벽 패널(264), 내부 슬라이드 상단 벽 패널(251), 및 제1 정렬 부분 전방 벽 패널(258)을 포함한다.

[0110] 제2 라미나 블랭크(20)는, 제1 정렬 부분 전방 벽 패널(258)을 제1 내부 슬라이드 측벽(54)의 내부 패널(292)에

결합하도록 구성된 제1 내부 슬라이드 결합 패널(293); 제1 정렬 부분 전방 벽 패널(258)을 제2 내부 슬라이드 측벽(55)의 내부 패널(291)에 결합하도록 구성된 제2 내부 슬라이드 결합 패널(294); 및 제1 내부 슬라이드 측벽(54)의 내부 패널(292)에 리셉터클 부분 상단 벽 패널(264)을 결합하도록 구성된 제3 내부 슬라이드 결합 패널(295)을 추가로 포함한다. 결합은, 결합 패널(293, 294, 295) 각각과 접촉하는 접착제에 의해 달성될 수 있다.

[0111] 내부 슬라이드 측벽(54, 55)의 각각의 내부 패널(291, 292)은, 각각의 패널(291, 292)로부터 유지 플랩(81, 82)(281, 282)을 형성하기 위한 u-형상의 내부 절단 라인(283, 284)을 구비한다. 내부 슬라이드(50)가 조립될 경우, 도 1에 나타낸 바와 같이, 각각의 유지 플랩(81, 82)(281,281)은 그의 대응하는 내부 슬라이드 측벽(54, 55)으로부터 멀리 연장된다.

도면

도면1

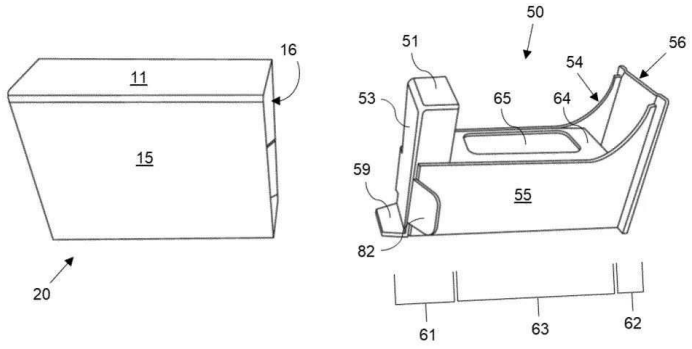

도면2

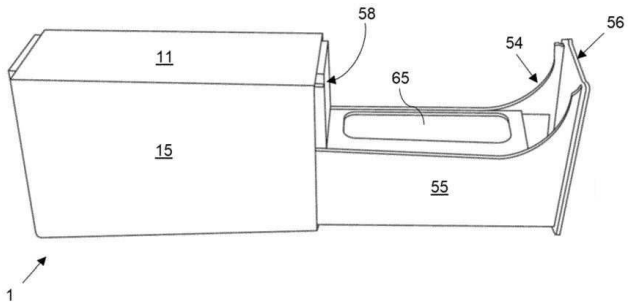

도면3

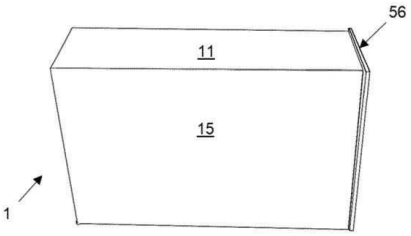

도면4

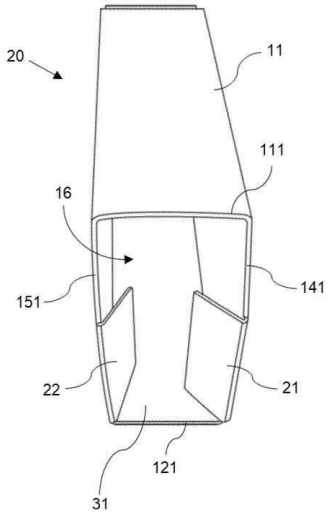

도면5

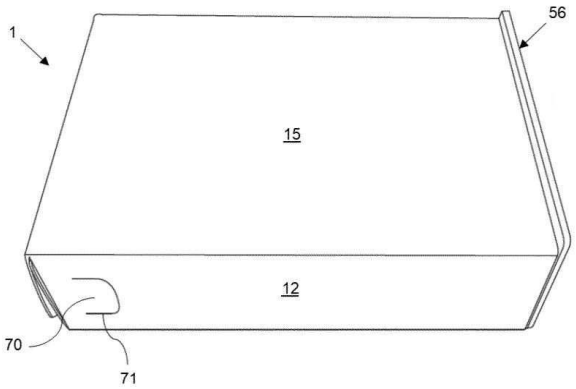

도면6

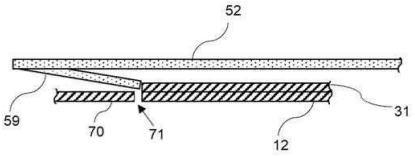

도면7

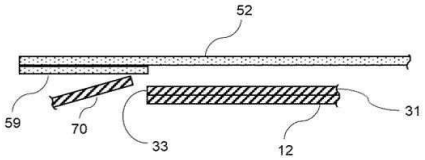

도면8

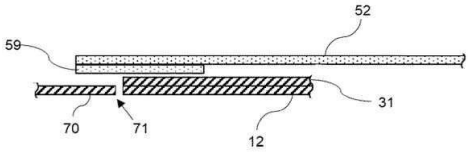

도면9

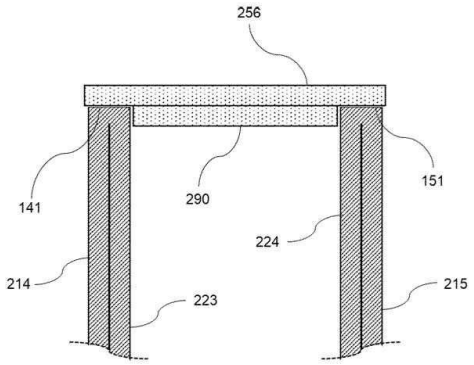
256
141
290
151
224
214
223
215

도면10

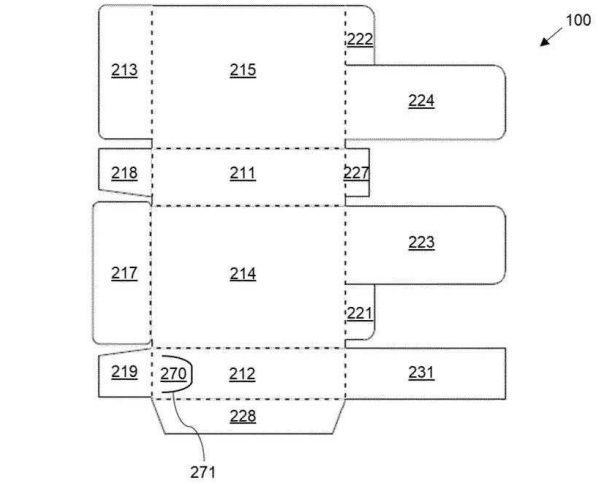
100
213
215
222
224
218
211
227
217
214
223
221
219
270
212
231
228
271

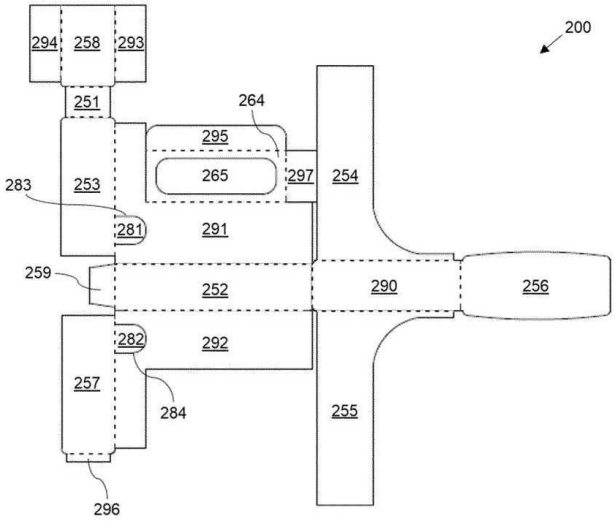
200
294
258
293
251
264
295
265
297
254
283
253
281
291
259
252
290
256
282
292
257
284
255
296