(19)中华人民共和国国家知识产权局

(12)实用新型专利

(10)授权公告号 CN 202161558 U
(45)授权公告日 2012.03.14

(21)申请号 201120201981.8

(22)申请日 2011.06.16

(73)专利权人 柏华卿
地址 473051 河南省南阳市卧龙区车站南路1699号

(72)发明人 柏华卿

(74)专利代理机构 南阳市智博维创专利事务所 41115
代理人 张天禧

(51)Int.Cl.
A61H 39/06(2006.01)

(ESM)同样的发明创造已同日申请发明专利

权利要求书 1 页 说明书 1 页 附图 1 页

(54)实用新型名称

隔物艾灸

(57)摘要

本实用新型属于中医药器械领域，涉及艾灸，提出一种隔物艾灸，主要特点是在自贴式艾灸和不干胶贴片之间连设药物隔台，药物借助艾灸的热量发挥药效，药物与艾协同作用，具有使用方便，灸疗效果明显提高，疗程加快的优点。

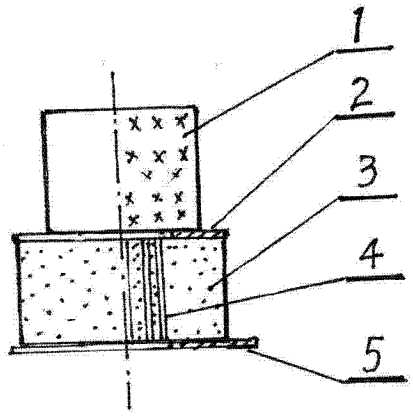

CN 202161558 U

1. 一种隔物艾灸，包括自贴式艾灸的艾灸，不干胶贴片，其特征是在艾灸和不干胶贴片之间连设药物隔台，在药物隔台内开设有与艾灸底部相通的通孔。

隔物艾灸

技术领域

[0001] 本实用新型属于中医药器械领域，涉及艾灸，具体涉及一种隔物艾灸。

背景技术

[0002] 传统的艾灸，有艾条，艾柱等，由医生或患者手持对身体病点悬灸；自贴式艾灸，采用在艾灸的低端粘贴不干胶片，通过不干胶片将艾灸贴敷在身体病点表皮上实施灸疗，方便使用。

[0003] 艾灸作为传统的中医治疗方法，得到广泛应用，但是，由于艾灸采用单一艾质原料，仍存在着疗效欠佳的缺陷。

发明内容

[0004] 发明人在长期从事艾灸制造、经营活动中，发现传统艾灸存在着一定缺陷，人们对疗效更好的艾灸有较大需求，经过调查，不断探索，目的在于提供一种更为有效灸疗的隔物艾灸。

[0005] 本实用新型采取的技术方案是设计一种隔物艾灸，其结构包括：自贴式艾灸的艾灸，不干胶贴片，在艾灸和不干胶贴片之间连设药物隔台，在药物隔台内开设有与艾灸底部相通的通孔。

[0006] 本实用新型由于采取上述技术方案，对传统的艾灸加以改进，在艾灸的底端连设药物隔台，艾灸的热量促进药物挥发药效，药物与艾协同作用，从而提高灸疗效果，与传统艾灸相比，具有使用方便，疗效提高，疗程加快的优点。

附图说明

[0007] 图 1 表示本实用新型隔物艾灸的结构示意图。

具体实施方式

[0008] 结合附图和实施例，进一步说明本实用新型的具体结构。

[0009] 本实用新型隔物艾灸的实施例 1，参见图 1，其结构包括：自贴式艾灸的艾柱 1，不干胶贴片 5，在艾柱 1 与不干胶贴片 5 之间通过环形连接片 2 连设药物隔台 3，药物隔台 3 采用姜或其他药物加工成圆台，在药物隔台 3 内竖向开设与艾柱 1 底部相通的多条小通孔 4。使用时，揭开不干胶贴片 5 的外层，将本隔物艾灸帖敷在患者的病点上，点燃艾柱 1 上端，可方便患者自助隔物灸疗。

[0010] 本产品经批量试制并在临床试用，隔姜艾柱灸试用 33 例，治愈 5 例，有效 27 例，无效 1 例，总有效率 97%，明显高于传统艾灸的 85%。

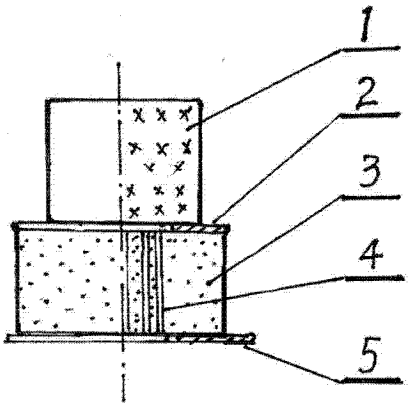

图 1