(19)中华人民共和国国家知识产权局

(12)实用新型专利

(10)授权公告号 CN 202774881 U
(45)授权公告日 2013.03.13

(21)申请号 201220476332.3

(22)申请日 2012.09.18

(73)专利权人 无锡莱吉特信息科技有限公司
地址 214135 江苏省无锡市新区太湖科技园清源路 530 大厦 D309

(72)发明人 姚迎宪

(74)专利代理机构 南京经纬专利商标代理有限公司 32200
代理人 许方

(51)Int.Cl.
A46B 15/00(2006.01)
A46B 5/00(2006.01)

(ESM)同样的发明创造已同日申请发明专利

权利要求书 1 页 说明书 1 页 附图 1 页

(54)实用新型名称

一种牙刷

(57)摘要

本实用新型公开了一种牙刷，属于多功能牙刷。该牙刷包括刷头和刷柄，在刷头上设有刷毛，在刷柄的手握处设有防滑凸纹，所述刷柄的末端与一把梳子铰接，梳子的宽度与刷柄的宽度相当，以减小体积，方便使用。本实用新型结构简单，设计巧妙，不会妨碍牙刷的正常使用，适合作为宾馆用具，节省了成本。

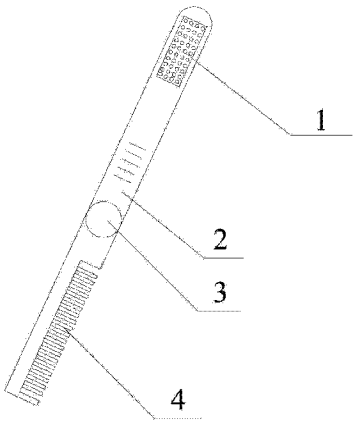

CN 202774881 U

1. 一种牙刷，包括刷头（1）和刷柄（2），在刷头（1）上设有刷毛，在刷柄（2）的手握处设有防滑凸纹，其特征在于：所述刷柄（2）的末端与一把梳子（4）铰接。

2. 根据权利要求 1 所述的牙刷，其特征在于：所述梳子（4）的宽度与刷柄（2）的宽度相当。

一种牙刷

技术领域

[0001] 本实用新型涉及一种牙刷，尤其涉及一种多功能牙刷，属于牙刷领域。

背景技术

[0002] 牙刷是人们每天都要用到的牙齿清洁工具。宾馆里一般都会给客人配备一次性牙刷，还有一次性梳子，这两者通常是独立包装，功能也互相分开，使用价值较低。在倡导低碳的当今，还未发现有人将两者结合设计，以降低宾馆营业成本，节省塑料的使用。

实用新型内容

[0003] 本实用新型的目的在于：提出一种带有梳子的牙刷，以实现两者结合，提高产品的使用价值。

[0004] 该牙刷包括刷头和刷柄，在刷头上设有刷毛，在刷柄的手握处设有防滑凸纹，所述刷柄的末端与一把梳子铰接，该梳子的宽度与刷柄的宽度相当。

[0005] 技术效果：

[0006] 1、结构简单，设计巧妙，实现了一物多用，提高了产品的使用价值。

[0007] 2、牙刷和梳子的使用互不干涉，体积小，易于包装，尤其适合宾馆里作为一次性用具提供给客人使用，同时降低了宾馆的营业成本。

附图说明

[0008] 图 1 为本实用新型的结构示意图。

[0009] 图中标号名称：1、刷头；2、刷柄；3、铰轴；4、梳子。

具体实施方式

[0010] 下面对本实用新型作进一步说明。

[0011] 本实用新型牙刷的结构如图 1 所示，包括刷头 1 和刷柄 2，在刷头 1 上设有刷毛，在刷柄 2 的手握处设有防滑凸纹，所述刷柄 2 的末端与一把梳子 4 铰接，即刷柄 2 的末端通过铰轴 3 连接梳子 4 的一端。

[0012] 刷柄 2 和梳子 4 均采用塑料制造，刷头 1 的前端为半圆形端头，防滑凸纹采用凸起的平行横条纹，用于防止刷牙时手部滑动；梳子 4 的宽度与刷柄 2 的宽度相当，刷柄 2 的宽度较普通牙刷应适当加宽，梳子 4 的长度小于刷头以下刷柄的长度，这样梳子 4 可通过铰轴 3 转动折叠后与刷柄 2 合为一体，减小了体积，不会妨碍抓握，不影响牙刷的正常使用。

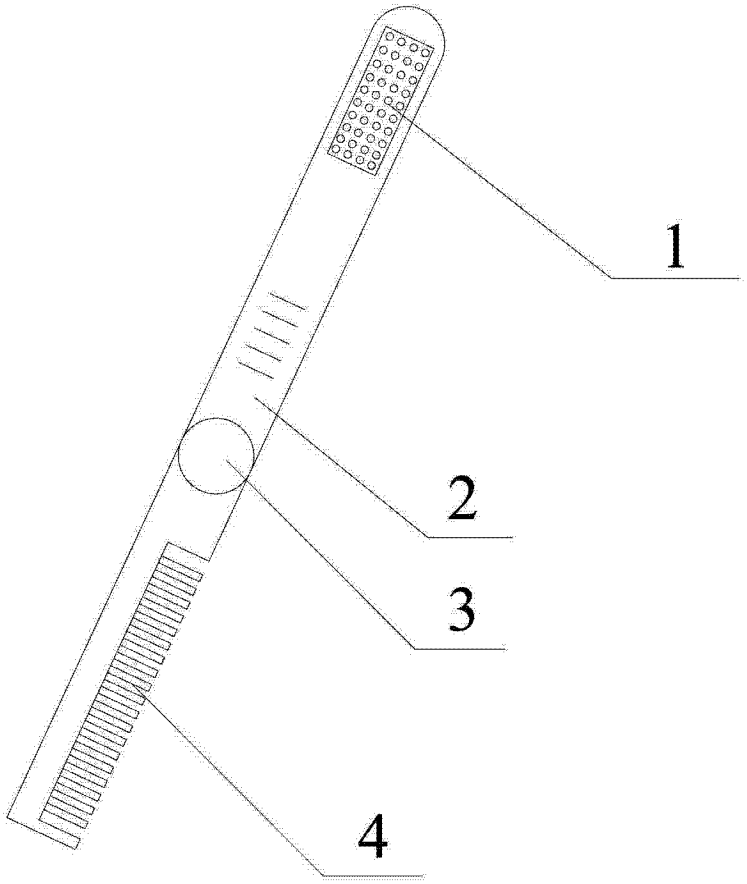

图 1