(19)中华人民共和国国家知识产权局

(12)实用新型专利

(10)授权公告号 CN 212564993 U
(45)授权公告日 2021.02.19

(21)申请号 202020673720.5

(22)申请日 2020.04.28

(73)专利权人 奚汤锋
地址 317200 浙江省台州市天台县三合镇大横村3区5号

(72)发明人 奚汤锋

(74)专利代理机构 北京中索知识产权代理有限公司 11640
代理人 周国勇

(51)Int.Cl.
*F16M 11/04*(2006.01)
*F16M 11/10*(2006.01)
*F16M 11/16*(2006.01)
*A47G 9/10*(2006.01)
*G06F 1/16*(2006.01)

权利要求书1页 说明书4页 附图3页

(54)实用新型名称

一种懒人用模拟影院

(57)摘要

本实用新型公开了一种懒人用模拟影院，包括防光箱体，所述防光箱体的内腔上侧壁固定有充气枕，所述充气枕的右侧壁设有充气管道的一端，所述充气管道的另一端穿过防光箱体并连接有打气装置，所述充气管道的侧壁并且在防光箱体的外部连接有泄气装置，所述防光箱体的前侧壁通过魔术贴贴合有遮光布，所述防光箱体的内腔顶部设有连接筒A，所述连接筒A的中部贯穿转动安装有转动轴A，所述转动轴A的两端均与凹形架相连接，所述凹形架的下端设有连接筒B，本实用新型通过利用转动连接可调整平板距离人眼的高度位置以及角度位置，增加观影人员的观影感受，再通过弹簧和支撑杆的配合使用，而且可放置不同规格的平板，增加装置的实用性。

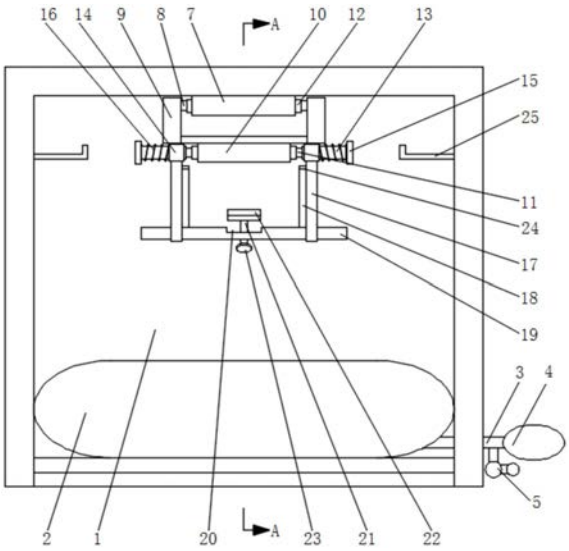


CN 212564993 U

1.一种懒人用模拟影院,包括防光箱体(1),其特征在于:所述防光箱体(1)的内腔上侧壁固定有充气枕(2),所述充气枕(2)的右侧壁设有充气管道(3)的一端,所述充气管道(3)的另一端穿过防光箱体(1)并连接有打气装置(4),所述充气管道(3)的侧壁并且在防光箱体(1)的外部连接有泄气装置(5),所述防光箱体(1)的前侧壁通过魔术贴贴合有遮光布,所述防光箱体(1)的内腔顶部设有连接筒A(7),所述连接筒A(7)的中部贯穿转动安装有转动轴A(8),所述转动轴A(8)的两端均与凹形架(9)相连接,所述凹形架(9)的下端设有连接筒B(10),所述连接筒B(10)的中部贯穿转动安装有转动轴B(11),所述转动轴A(8)和转动轴B(11)的外部均套设有橡胶套(12),所述转动轴B(11)的两端均设有矩形杆(13),所述矩形杆(13)的外部套设活动安装有矩形套(14),所述矩形杆(13)远离转动轴B(11)的一端均设有限位盘(15),所述矩形杆(13)的外部套设活动安装有挤压弹簧(16),所述挤压弹簧(16)位于限位盘(15)与矩形套(14)之间,所述矩形套(14)的外侧壁均连接有装夹杆(17),所述装夹杆(17)相互靠近的侧壁上均设有支撑条(18),两个所述装夹杆(17)远离矩形套(14)的一端贯穿活动安装有限位杆(19),所述限位杆(19)的中部侧壁设有凹槽(20),所述凹槽(20)的槽底设有螺纹孔,所述螺纹孔的内部贯穿螺纹连接有螺纹杆(21),所述螺纹杆(21)的一端设有挤压块(22),所述螺纹杆(21)的另一端设有旋钮(23)。

2.根据权利要求1所述的一种懒人用模拟影院,其特征在于:所述挤压块(22)包括L形板(221),所述L形板(221)的一侧壁内部开设有转盘槽(222),所述转盘槽(222)的内部转动安装有转盘(223),所述L形板(221)的一侧壁外部开设有通孔(224),所述通孔(224)与转盘槽(222)相连通,所述螺纹杆(21)的一端贯穿通孔(224)与转盘(223)相连接。

3.根据权利要求1所述的一种懒人用模拟影院,其特征在于:所述支撑条(18)靠近矩形套(14)的一端设有卡块(24)。

4.根据权利要求1所述的一种懒人用模拟影院,其特征在于:所述遮光布的轮廓尺寸大于防光箱体(1)的内腔轮廓尺寸。

5.根据权利要求1所述的一种懒人用模拟影院,其特征在于:所述打气装置(4)具体为一种充气囊,所述泄气装置(5)具体为一种气阀。

6.根据权利要求1所述的一种懒人用模拟影院,其特征在于:所述防光箱体(1)的内腔左右侧壁均设有固定板(25)。

7.根据权利要求1所述的一种懒人用模拟影院,其特征在于:所述连接筒A(7)和连接筒B(10)的内侧壁均开设有若干弧槽,所述橡胶套(12)的外部均设有若干凸起。

# 一种懒人用模拟影院

## 技术领域

[0001] 本实用新型涉及平板支架技术领域，具体领域为一种懒人用模拟影院。

## 背景技术

[0002] 电影，是由活动照相术和幻灯放映术结合发展起来的一种连续的影像画面，是一门视觉和听觉的现代艺术，也是一门可以容纳戏剧、摄影、绘画、音乐、舞蹈、文字、雕塑、建筑等多种艺术的现代科技与艺术的综合体。但它又具有独自的特征，电影在艺术表现力上不但具有其它各种艺术的特征，随着现代社会的发展，电影已深入到人类社会生活的方方面面，是人们日常生活不可或缺的一部分，但是观看电影需要去影院，而影院离家过远，而人们用于娱乐的时间可能过少，也可能由于工作繁重，导致人们回家之后不愿意出门，但是利用电脑观看电影，跟电影院的环境相去甚远，影响人们的观影感受，而利用电脑还需坐着观看电影，无法躺着观看。

## 实用新型内容

[0003] 本实用新型的目的在于提供一种懒人用模拟影院，以解决上述背景技术中提出的问题。

[0004] 为实现上述目的，本实用新型提供如下技术方案：一种懒人用模拟影院，包括防光箱体，所述防光箱体的内腔上侧壁固定有充气枕，所述充气枕的右侧壁设有充气管道的一端，所述充气管道的另一端穿过防光箱体并连接有打气装置，所述充气管道的侧壁并且在防光箱体的外部连接有泄气装置，所述防光箱体的前侧壁通过魔术贴贴合有遮光布，所述防光箱体的内腔顶部设有连接筒A，所述连接筒A的中部贯穿转动安装有转动轴A，所述转动轴A的两端均与凹形架相连接，所述凹形架的下端设有连接筒B，所述连接筒B的中部贯穿转动安装有转动轴B，所述转动轴A和转动轴B的外部均套设有橡胶套，所述转动轴B的两端均设有矩形杆，所述矩形杆的外部套设活动安装有矩形套，所述矩形杆远离转动轴B的一端均设有限位盘，所述矩形杆的外部套设活动安装有挤压弹簧，所述挤压弹簧位于限位盘与矩形套之间，所述矩形套的外侧壁均连接有装夹杆，所述装夹杆相互靠近的侧壁上均设有支撑条，两个所述装夹杆远离矩形套的一端贯穿活动安装有限位杆，所述限位杆的中部侧壁设有凹槽，所述凹槽的槽底设有螺纹孔，所述螺纹孔的内部贯穿螺纹连接有螺纹杆，所述螺纹杆的一端设有挤压块，所述螺纹杆的另一端设有旋钮。

[0005] 优选的，所述挤压块包括L形板，所述L形板的一侧壁内部开设有转盘槽，所述转盘槽的内部转动安装有转盘，所述L形板的一侧壁外部开设有通孔，所述通孔与转盘槽相连通，所述螺纹杆的一端贯穿通孔与转盘相连接。

[0006] 优选的，所述支撑条靠近矩形套的一端设有卡块。

[0007] 优选的，所述遮光布的轮廓尺寸大于防光箱体的内腔轮廓尺寸。

[0008] 优选的，所述打气装置具体为一种充气囊，所述泄气装置具体为一种气阀。

[0009] 优选的，所述防光箱体的内腔左右侧壁均设有固定板。

[0010] 优选的，所述连接筒A和连接筒B的内侧壁均开设有若干弧槽，所述橡胶套的外部均设有若干凸起。

[0011] 与现有技术相比，本实用新型的有益效果是：一种懒人用模拟影院，观影人员现将头枕到充气枕之上，通过打气装置和泄气装置对充气枕的高度进行调整，使观影人员在观看时更加舒适，通过连接筒A、转动轴A和凹形架的配合设置可使装夹杆、支撑条上安装的平板进行第一重转动调整高度以及角度位置，通过连接筒B和转动轴B的配合设置可使装夹杆、支撑条上安装的平板进行第二重转动调整高度以及角度位置，通过矩形杆、矩形套、限位盘、挤压弹簧、装夹杆和支撑条的配合设置可对平板进行装夹固定，通过限位杆、凹槽、螺纹杆和挤压块的配合设置可进一步增加平板在装夹杆、支撑条上安装的稳定性，通过固定板的设置可将蓝牙音箱放到防光箱体内，本实用新型通过利用转动连接可调整平板距离人眼的高度位置以及角度位置，通过橡胶套、弧槽和凸起的配合设置可对平板调整后的位置进行定位，增加观影人员的观影感受，再通过弹簧和支撑杆的配合使用，而且可放置不同规格的平板，增加装置的实用性。

## 附图说明

[0012] 图1为本实用新型的主视结构示意图；

[0013] 图2为图1中的A-A面剖视结构示意图；

[0014] 图3为本实用新型中连接筒A处的局部剖视示意图；

[0015] 图4为本实用新型中凹形架处的局部剖视示意图；

[0016] 图5为本实用新型中矩形套处的局部剖视示意图；

[0017] 图6为本实用新型中挤压块处的局部剖视示意图。

[0018] 图中：1-防光箱体、2-充气枕、3-充气管道、4-打气装置、5-泄气装置、7-连接筒A、8-转动轴A、9-凹形架、10-连接筒B、11-转动轴B、12-橡胶套、13-矩形杆、14-矩形套、15-限位盘、16-挤压弹簧、17-装夹杆、18-支撑条、19-限位杆、20-凹槽、21-螺纹杆、22-挤压块、221-L形板、222-转盘槽、223-转盘、224-通孔、23-旋钮、24-卡块、25-固定板。

[0019] 注：为更好的表现防光箱体内构件的相对位置，遮光布作透明处理。

## 具体实施方式

[0020] 下面将结合本实用新型实施例中的附图，对本实用新型实施例中的技术方案进行清楚、完整地描述，显然，所描述的实施例仅仅是本实用新型一部分实施例，而不是全部的实施例。基于本实用新型中的实施例，本领域普通技术人员在没有做出创造性劳动前提下所获得的所有其他实施例，都属于本实用新型保护的范围。

[0021] 请参阅图1-6，本实用新型提供一种技术方案：一种懒人用模拟影院，包括防光箱体1，防光箱体1的内腔上侧壁固定有充气枕2，充气枕2的右侧壁设有充气管道3的一端，充气管道3的另一端穿过防光箱体1并连接有打气装置4，充气管道3的侧壁并且在防光箱体1的外部连接有泄气装置5，防光箱体1的前侧壁通过魔术贴贴合有遮光布，当人们平躺着时，可枕充气枕2，增加观影的舒适感，人们的对于枕头的高度有不同要求，按压打气装置4可对充气枕2中进行打气，增加充气枕2的高度，通过泄气装置5可减少充气枕2中的气体，进而降低充气枕2的高度，通过遮光布可隔绝外部阳光，进而模拟影院的环境，防光箱体1的内腔顶

部设有连接筒A7，连接筒A7固定设置在防光箱体1的内腔顶部，连接筒A7的中部贯穿转动安装有转动轴A8，转动轴A8的两端均与凹形架9相连接，凹形架9和转动轴A8可以连接筒A7为轴心进行转动调整位置，凹形架9的下端设有连接筒B10，连接筒B10的中部贯穿转动安装有转动轴B11，转动轴A8和转动轴B11的外部均套设有橡胶套12，橡胶套12胶接在转动轴A8和转动轴B11的外部，能够增加转动轴A8和转动轴B11与连接筒A7和连接筒B10之间的相对摩擦力，使转动轴A8和转动轴B11在连接筒A7和连接筒B10内转动需要一定的作用力，转动轴B11的两端均设有矩形杆13，矩形杆13的外部套设活动安装有矩形套14，矩形杆13远离转动轴B11的一端均设有限位盘15，矩形杆13的外部套设活动安装有挤压弹簧16，挤压弹簧16位于限位盘15与矩形套14之间，挤压弹簧16的弹力使两个矩形套14趋近相互靠近运动趋势，矩形套14的外侧壁均连接有装夹杆17，同时矩形杆13和矩形套14的配合还可避免装夹杆17与转动轴B11之间发生相对转动，装夹杆17相互靠近的侧壁上均设有支撑条18，在平板放置在两个装夹杆17之间的支撑条18上时，挤压弹簧16的弹力使装夹杆17将平板夹紧，而支撑条18防止平板掉落，两个装夹杆17远离矩形套14的一端贯穿活动安装有限位杆19，装夹杆17可在限位杆19上滑动改变位置，限位杆19的中部侧壁设有凹槽20，凹槽20的槽底设有螺纹孔，螺纹孔的内部贯穿螺纹连接有螺纹杆21，螺纹杆21的一端设有挤压块22，螺纹杆21的另一端设有旋钮23，再将平板放置在两个装夹杆17之间的支撑条18上后，可利用螺纹杆21改变挤压块22的位置，使挤压块22对平板进行挤压，进一步增加平板在两个装夹杆17之间的支撑条18上的装夹稳定效果。

[0022] 具体而言，挤压块22包括L形板221，L形板221的一侧壁内部开设有转盘槽222，转盘槽222的内部转动安装有转盘223，L形板221的一侧壁外部开设有通孔224，通孔224与转盘槽222相连通，螺纹杆21的一端贯穿通孔224与转盘223相连接，转盘槽222和转盘223的配合使L形板221和螺纹杆21之间可以相对转动，在L形板221贴靠平板后其可以不再转动而继续向平板移动。

[0023] 具体而言，支撑条18靠近矩形套14的一端设有卡块24，卡块24的设置可防止平板靠向矩形套14阻碍转动轴B11的转动。

[0024] 具体而言，遮光布的轮廓尺寸大于防光箱体1的内腔轮廓尺寸。

[0025] 具体而言，打气装置4具体为一种充气囊，泄气装置5具体为一种气阀，充气囊和气阀为现有成熟技术手段故此不再赘述。

[0026] 具体而言，防光箱体1的内腔左右侧壁均设有固定板25，在固定板25的上侧壁可放置蓝牙音箱。

[0027] 具体而言，连接筒A7和连接筒B10的内侧壁均开设有若干弧槽，橡胶套12的外部均设有若干凸起，弧槽和凸起的配合设置可进一步增加转动轴A8和转动轴B11与连接筒A7和连接筒B10之间的相对摩擦力，使在无其它作用力的情况下，转动轴A8和转动轴B11不会再连接筒A7和连接筒B10发生转动，进而增加转动轴A8和转动轴B11在连接筒A7和连接筒B10发生转动后的定位效果。

[0028] 工作原理：本实用新型一种懒人用模拟影院，观影人员现将头枕到充气枕2之上，通过打气装置4和泄气装置5对充气枕2的高度进行调整，使观影人员在观看时更加舒适，此时将蓝牙音箱放到固定板25之上，再将平板放到装夹杆17、支撑条18上，由于平板的规格不同，通过挤压弹簧16的形变量使两组装夹杆17、支撑条18之间的距离可调，可调节两个装夹

杆17之间的距离，进而可放置不同的平板，可利用螺纹杆21改变挤压块22的位置，使挤压块22对平板进行挤压，进一步增加平板在两个装夹杆17之间的支撑条18上的装夹稳定效果，在平板安装固定好后可转动凹形架9和转动轴A8以及装夹杆17和转动轴B11，可调整平板距离人眼的高度，转动后由橡胶套12产生的摩擦力进行定位，再将遮光布贴到防光箱体1的前侧壁之上。

[0029] 尽管已经示出和描述了本实用新型的实施例，对于本领域的普通技术人员而言，可以理解在不脱离本实用新型的原理和精神的情况下可以对这些实施例进行多种变化、修改、替换和变型，本实用新型的范围由所附权利要求及其等同物限定。

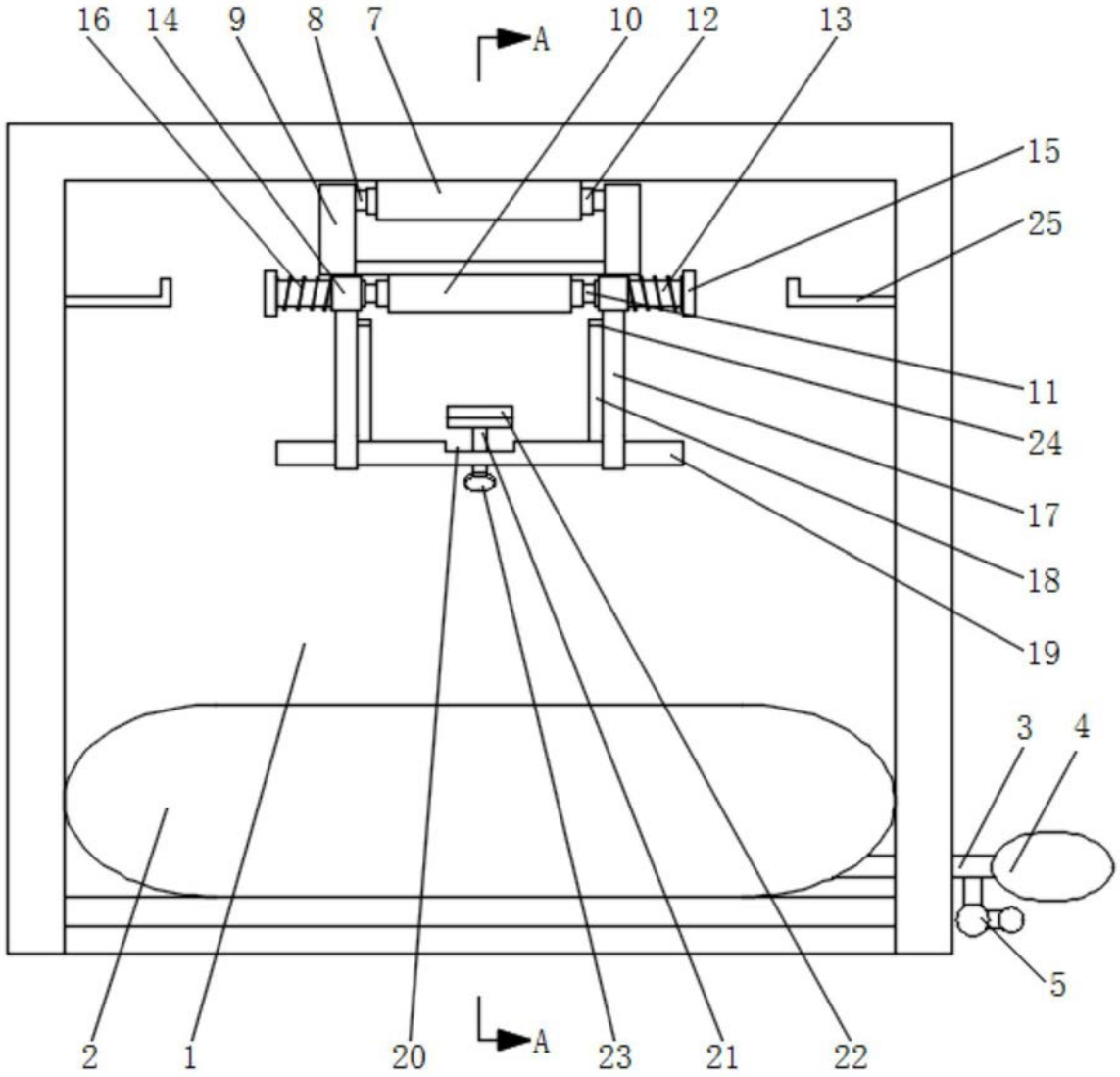


图1

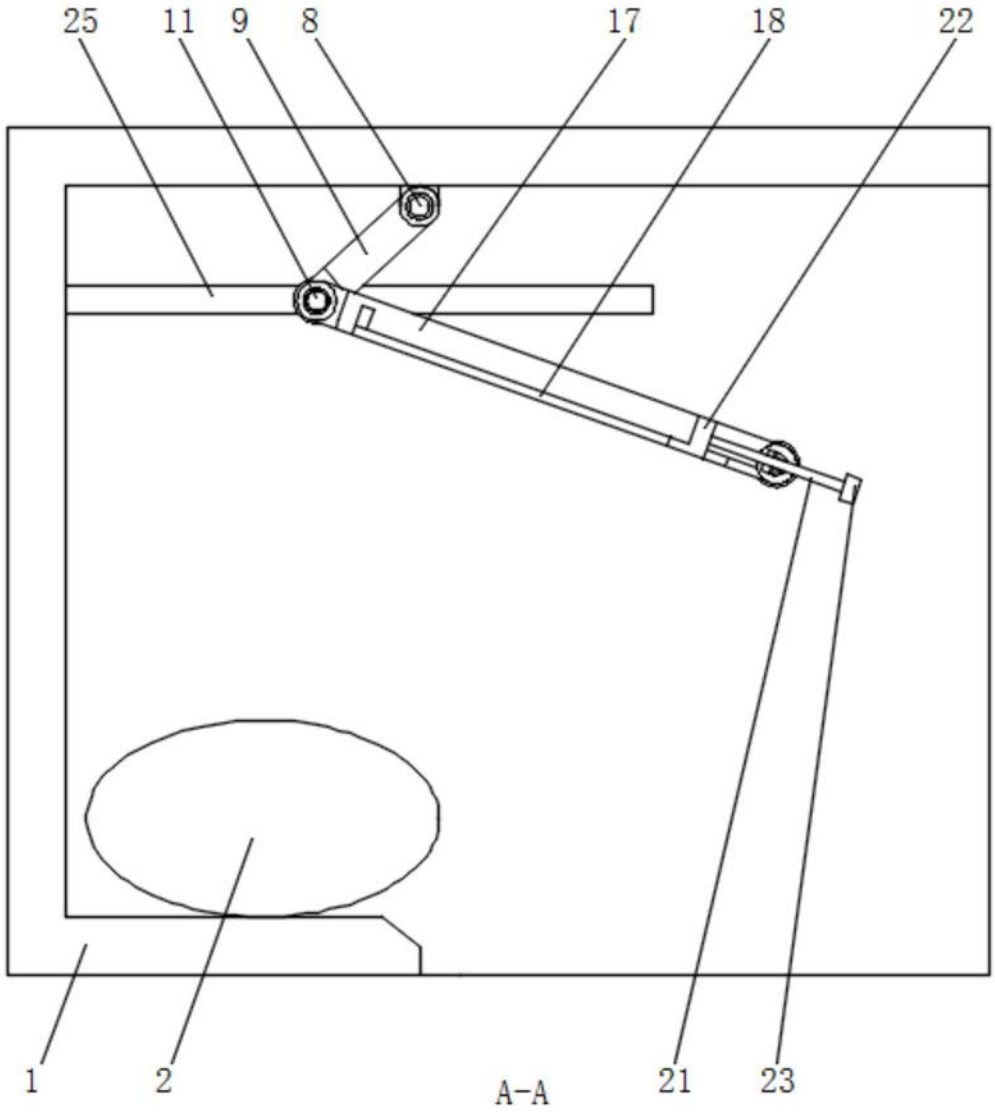


图2

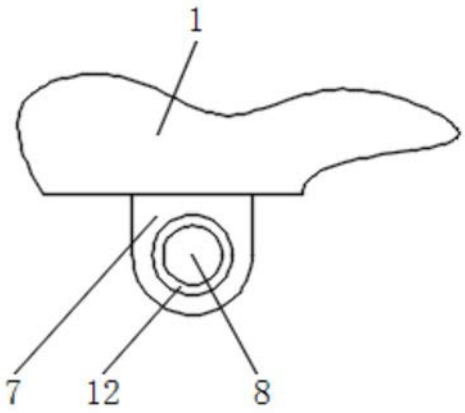


图3

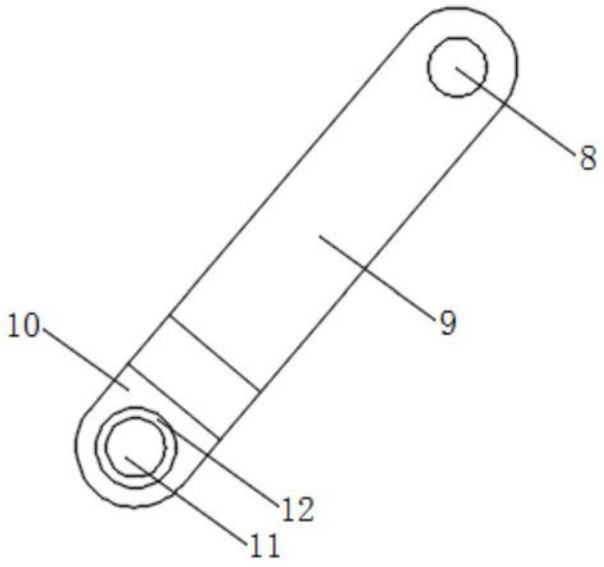


图4

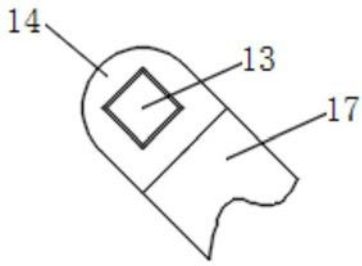


图5

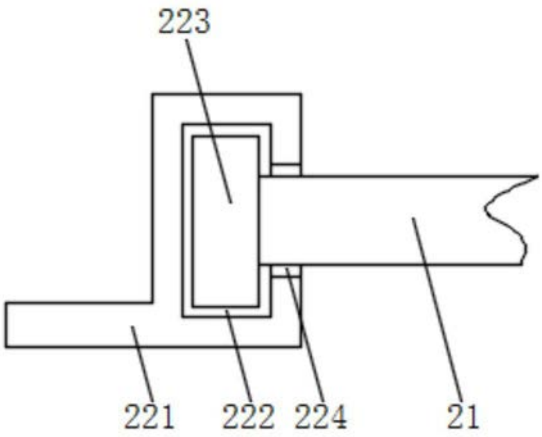


图6