(19)中华人民共和国国家知识产权局

(12)实用新型专利

(10)授权公告号 CN 202666923 U
(45)授权公告日 2013.01.16

(21)申请号 201220351844.7

(22)申请日 2012.07.12

(73)专利权人 山东铖铭建设机械有限公司
地址 276000 山东省临沂市河东区工业园外环路北段山东铖铭建设机械有限公司

(72)发明人 郭伟

(51)Int.Cl.
*B02C 13/282*(2006.01)

权利要求书 1 页 说明书 2 页 附图 1 页

(54)实用新型名称

一种反击破碎机的反击架调整固定装置

(57)摘要

本实用新型公开了一种反击破碎机的反击架调整固定装置，包括挂板、压板、后板、弹簧、拉杆、弹簧座和丝杆，所述挂板与压板紧贴在一起，且所述挂板与压板上设有等距的圆形拉杆孔，其中所述压板与后板上分别设有距离小于挂板和压板上的圆形拉杆孔的距离的丝杆压筒和丝杆孔，所述后板上的丝杆孔周围开有弹簧凹槽，所述丝杆端部设有直径大于丝杆压筒直径的帽头，所述丝杆上套有弹簧且通过弹簧座固定在丝杆上，所述拉杆通过特制螺母固定在挂板和后板之间，该实用新型可以有效保护固定装置上的弹簧不会因石料的冲击产生损坏，从而确保正常生产，提高工作效率，减少破碎机备件的消耗；另外该实用新型结构简单，安装与维修方便，可节省时间与成本。

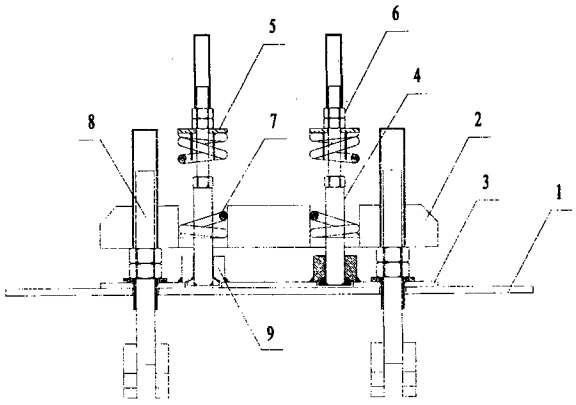


CN 202666923 U

1. 一种反击破碎机的反击架调整固定装置，包括挂板 (1)、压板 (3)、后板 (2)、弹簧 (7)、拉杆 (8)、弹簧座 (5) 和丝杆 (4)，其特征在于：所述挂板 (1) 与压板 (3) 紧贴在一起，且所述挂板 (1) 与压板 (3) 上设有等距的圆形拉杆孔，其中所述压板 (3) 与后板 (2) 上分别设有距离小于挂板 (1) 和压板 (3) 上的圆形拉杆孔的距离的丝杆压筒 (9) 和丝杆孔，所述后板 (2) 上的丝杆孔周围开有弹簧凹槽，所述丝杆 (4) 端部设有直径大于丝杆压筒直径的帽头，所述丝杆 (4) 上套有弹簧 (7) 且通过弹簧座 (5) 固定在丝杆 (4) 上，所述拉杆 (8) 通过特制螺母固定在挂板 (1) 和后板 (2) 之间。

2. 根据权利要求 1 所述的一种反击破碎机的反击架调整固定装置，其特征在于：所述弹簧座 (5) 和丝杆固定螺母 (6) 焊接为一体。

3. 根据权利要求 1 所述的一种反击破碎机的反击架调整固定装置，其特征在于：所述丝杆 (4) 和拉杆 (8) 末端设有保护套。

# 一种反击破碎机的反击架调整固定装置

## 技术领域

[0001] 本实用新型涉及一种破碎机锤头，属于机械设备领域，特别涉及一种反击破碎机的反击架调整固定装置。

## 背景技术

[0002] 目前细碎机广泛应用于化工、建材、冶金、采矿、选煤、制砂及耐火材料等行业，而锤头是细碎机直接与物料接触的部件之一，因此细碎机的锤头使用频率极高，这就使得细碎机锤头寿命很短，需要经常要更换；锤头固定的结构和单边打击的结构都存在锤头材料利用率很低的缺点，特别是锤头打击面太薄，固定螺栓外露，使用时易发生设备故障，增加维修费用，影响设备的长期安全运行。

## 实用新型内容

[0003] 本实用新型的技术任务是针对以上现有技术不足而提供了一种反击破碎机的反击架调整固定装置。

[0004] 本实用新型解决其技术问题所采用的技术方案是：一种反击破碎机的反击架调整固定装置，包括挂板、压板、后板、弹簧、拉杆、弹簧座和丝杆，所述挂板与压板紧贴在一起，且所述挂板与压板上设有等距的圆形拉杆孔，其中所述压板与后板上分别设有距离小于挂板和压板上的圆形拉杆孔的距离的丝杆压筒和丝杆孔，所述后板上的丝杆孔周围开有弹簧凹槽，所述丝杆端部设有直径大于丝杆压筒直径的帽头，所述丝杆上套有弹簧且通过弹簧座固定在丝杆上，所述拉杆通过特制螺母固定在挂板和后板之间。

[0005] 所述弹簧座和丝杆固定螺母焊接为一体。

[0006] 所述丝杆和拉杆末端设有保护套。

[0007] 该实用新型可以有效保护固定装置上的弹簧不会因石料的冲击产生损坏，从而确保正常生产，提高工作效率，减少破碎机备件的消耗；另外该实用新型结构简单，安装与维修方便，可节省时间与成本。

## 附图说明

[0008] 附图 1 为本实用新型结构示意图。

## 具体实施方式

[0009] 参照说明书附图对本实用新型的工作流程做以下详细说明：

[0010] 如图 1 所示，一种反击破碎机的反击架调整固定装置，包括挂板 (1)、压板 (3)、后板 (2)、弹簧 (7)、拉杆 (8)、弹簧座 (5) 和丝杆 (4)，所述挂板 (1) 与压板 (3) 紧贴在一起，且所述挂板 (1) 与压板 (3) 上设有等距的圆形拉杆孔，其中所述压板 (3) 与后板 (2) 上分别设有距离小于挂板 (1) 和压板 (3) 上的圆形拉杆孔的距离的丝杆压筒 (9) 和丝杆孔，所述后板 (2) 上的丝杆孔周围开有弹簧凹槽，所述丝杆 (4) 端部设有直径大于丝杆压筒直径

的帽头，所述丝杆 (4) 上套有弹簧 (7) 且通过弹簧座 (5) 固定在丝杆 (4) 上，所述拉杆 (8) 通过特制螺母固定在挂板 (1) 和后板 (2) 之间。

[0011] 所述弹簧座 (5) 和丝杆固定螺母 (6) 焊接为一体。

[0012] 所述丝杆 (4) 和拉杆 (8) 末端设有保护套。

[0013] 进一步，调整时先将丝杆固定螺母 (6) 松开，再拧紧或松开拉杆 (8) 上的特制螺母，调整到适当位置后再拧紧丝杆固定螺母 (6)，使其对弹簧 (7) 产生一定的压紧力。

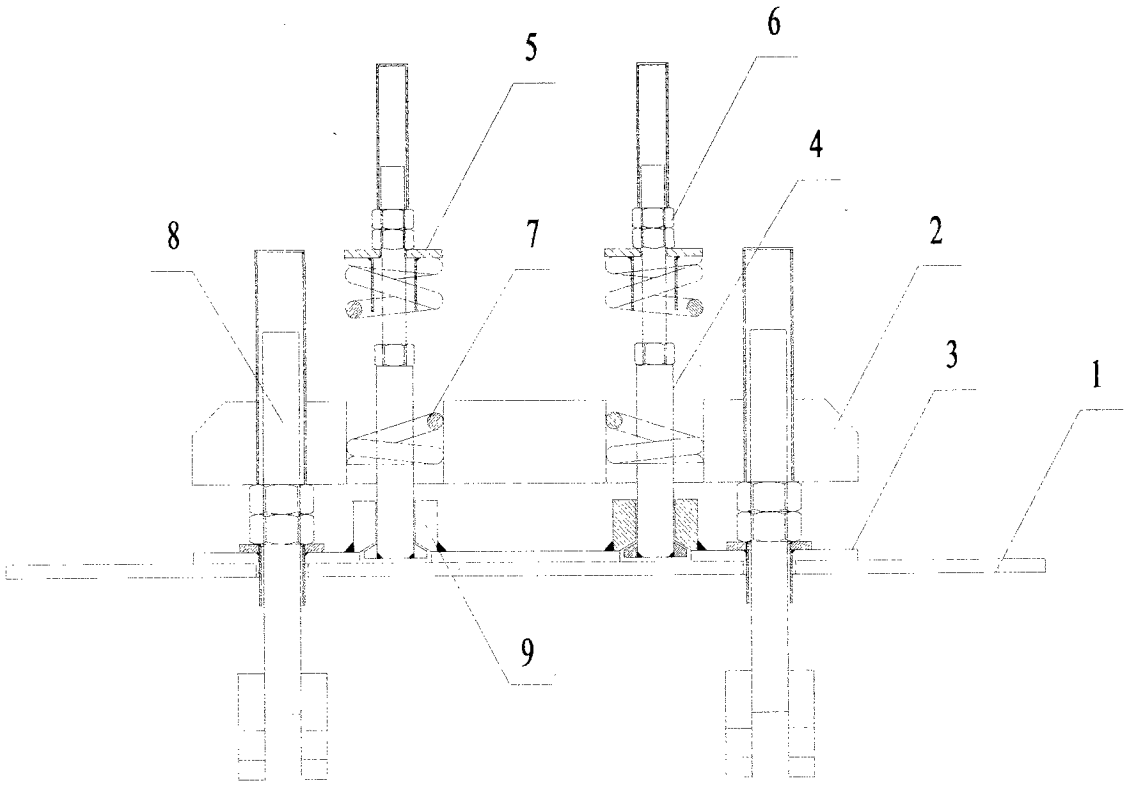


图 1