[19] 中华人民共和国国家知识产权局

[51] Int. Cl.
A01D 34/83 (2006.01)
A01D 57/28 (2006.01)

[12] 实用新型专利说明书

专利号 ZL 200720177188.2

[45] 授权公告日 2008 年 9 月 10 日

[11] 授权公告号 CN 201111345Y

[22] 申请日 2007.9.23

[21] 申请号 200720177188.2

[73] 专利权人 薛泮郎

地址 462000 河南省漯河市老街 43 号院 3 号楼

[72] 发明人 薛泮郎

权利要求书 1 页 说明书 1 页 附图 1 页

[54] 实用新型名称

高秆农作物割晒机

[57] 摘要

一种高秆农作物割晒机，主要由框架、动力箱、链轮、切割链、传动轴、输送链组成。其特点是切割链上装有刀片，能对作物沿直线割断并输送。其优点是切割速度快，铺放整齐。

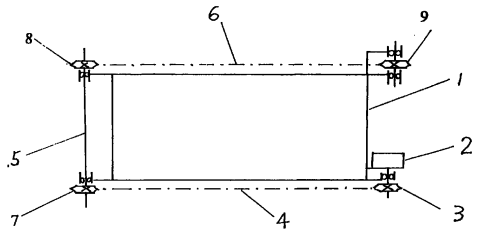

1、一种高秆农作物割晒机，主要由框架、动力箱、链轮、切割链、传动轴、输送链等组成，其特征是：切割链上装有切割刀片。

高秆农作物割晒机

技术领域

本实用新型涉及一种农业机械。

背景技术

现有的割晒机，只能用来收割麦、稻之类的低矮细软庄稼，不能用于收割玉米等高秆作物。也有人用旋刀来收割玉米，但也因铺放太乱而失败，其原因是旋刀会把茎秆向各个方向甩出，茎秆不能整齐铺放。目前尚未出现合适的机型。

发明内容

本实用新型的目的是提供一种高秆农作物割晒机。

本实用新型的目的是这样实现的：用装有刀片的链条来切割高秆作物的茎秆。链条上还装有拨齿，能拨送割下的茎秆。

采用上述方案，可以使割晒机的切割速度快，并能将作物沿直线输出，铺放整齐。

附图说明

下面结合附图和实施例，对本实用新型作进一步的说明。

附图1是本实用新型的结构示意图。

附图2是本实用新型的链条俯视图。

图中，1、框架；2、动力箱；3、链轮；4、切割链；5、传动轴；6、输送链；7、链轮；8、链轮；9、链轮；10、链条；11、刀片。

具体实施方式

在图1中，框架1悬挂在拖拉机上，拖拉机上的动力经动力箱2输入割晒机。从动力箱2输出的动力，先通过链轮3进入切割链4，再进入传动轴5，继而进入输送链6。当拖拉机前进时，割晒机就能进行切割和输送工作。

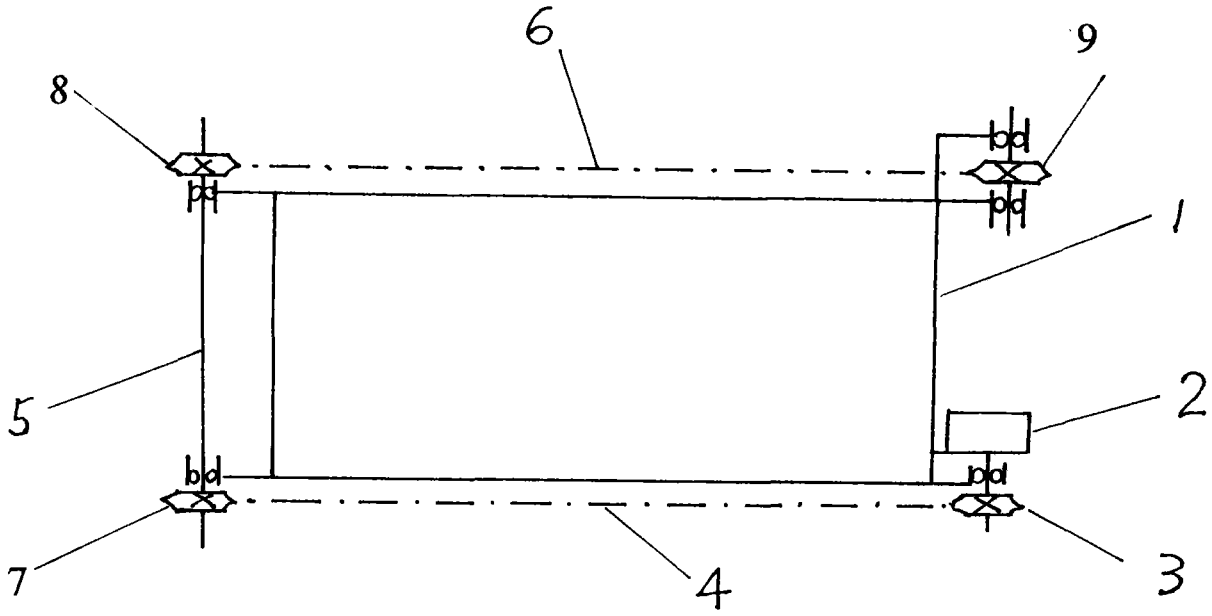

图1

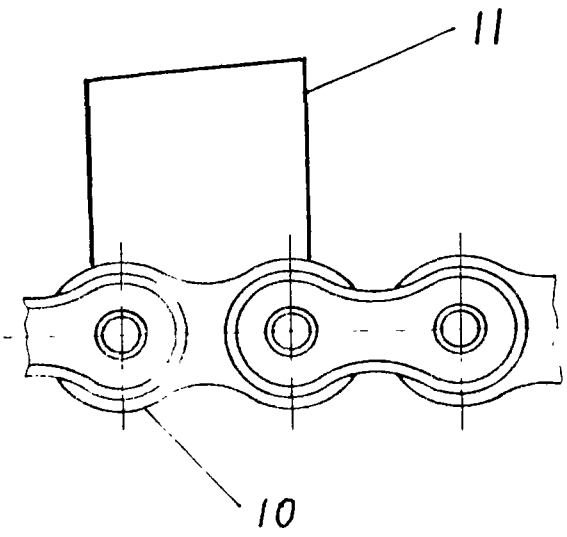

图2