(19)国家知识产权局

(12)实用新型专利

(10)授权公告号 CN 218248017 U
(45)授权公告日 2023.01.10

(21)申请号 202221571576.X

(22)申请日 2022.06.22

(73)专利权人 中国人民解放军总医院第六医学中心
地址 100048 北京市海淀区阜成路6号解放军总医院第六医学中心

(72)发明人 杨艳 陈实 谷金玲 张径

(74)专利代理机构 济南尚本知识产权代理事务所(普通合伙) 37307
专利代理师 杨宝根

(51)Int.Cl.
A61M 5/14(2006.01)

权利要求书1页 说明书3页 附图5页

(54)实用新型名称

一种便携式输液杆

(57)摘要

本实用新型公开一种便携式输液杆，涉及输液杆领域。该便携式输液杆包括底座、输液杆主体和挂钩，所述底座的顶部且靠近中心处设置有固定框，所述输液杆主体包括固定杆、升降杆和活动杆，所述固定杆上滑动设置有绑带，所述升降杆滑动设置在固定杆的内侧，所述升降杆的顶部设置有连接杆，用于对活动杆进行连接。该便携式输液杆，输液杆主体通过由固定杆、升降杆和活动杆组成，使输液杆主体可以折叠收纳，从而降低输液杆主体的占用空间，方便对输液杆主体进行携带。

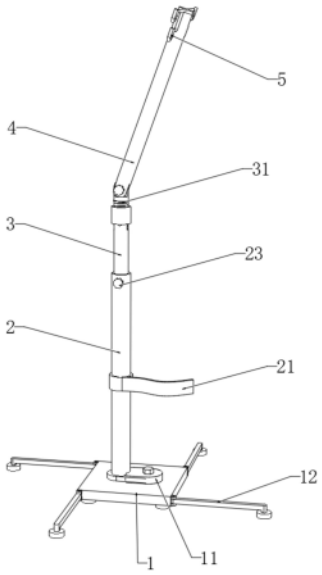

CN 218248017 U

1.一种便携式输液杆,包括:

底座(1),所述底座(1)的顶部且靠近中心处设置有固定框(11);

输液杆主体,设置在底座(1)的上方;

挂钩(5),设置在输液杆主体的顶部,用于对输液瓶进行悬挂;

其特征在于:所述输液杆主体包括固定杆(2)、升降杆(3)和活动杆(4),使输液杆主体可以折叠收纳;

所述固定杆(2)上滑动设置有绑带(21),用于对折叠后的输液杆主体进行固定;

所述升降杆(3)滑动设置在固定杆(2)的内侧,所述升降杆(3)的顶部设置有连接杆(31),用于对活动杆(4)进行连接;

所述活动杆(4)设置在连接杆(31)的另一端,用于对挂钩(5)的位置进行调节。

2.根据权利要求1所述的一种便携式输液杆,其特征在于:所述底座(1)的外侧设置有环形阵列分布的活动板(12),所述活动板(12)的一端与底座(1)的侧壁转动连接,所述活动板(12)的另一端设置有活动脚(121)。

3.根据权利要求1所述的一种便携式输液杆,其特征在于:所述固定杆(2)的底部设置有固定板(22),所述固定板(22)与固定框(11)卡接配合,所述固定板(22)上且靠近右端处设置有贯通的固定孔(221)。

4.根据权利要求1所述的一种便携式输液杆,其特征在于:所述固定杆(2)上且靠近顶端处设置有第一调节螺旋(23)。

5.根据权利要求1所述的一种便携式输液杆,其特征在于:所述连接杆(31)的一端与升降杆(3)转动连接,所述连接杆(31)的另一端与活动杆(4)转动连接,所述连接杆(31)的外侧设置有螺纹套(32)。

6.根据权利要求1所述的一种便携式输液杆,其特征在于:所述活动杆(4)上且靠近底端处设置有第二调节螺旋(41),所述活动杆(4)的顶部设置有螺纹孔(42)。

7.根据权利要求1所述的一种便携式输液杆,其特征在于:所述挂钩(5)上且靠近中心处设置有螺纹头(51),所述螺纹头(51)与螺纹孔(42)螺纹连接。

一种便携式输液杆

技术领域

[0001] 本实用新型涉及输液杆技术领域，具体为一种便携式输液杆。

背景技术

[0002] 输液杆是医院中常见的器械之一，主要用于对输液瓶进行悬挂，方便输液瓶对病人进行输液。

[0003] 现有的输液杆多为固定的长度，通过末端的挂钩对输液杆，通常用于在医院的内部进行输液工作，但是，现有的输液杆的长度固定，导致输液杆无法进行折叠收纳，其占用空间较大，当需要医院的工作人员需要外出进行诊治时，输液杆的携带较为不便，并影响对其他器械的搬运，为此，我们提出一种便携式输液杆。

实用新型内容

[0004] (一)解决的技术问题

[0005] 针对现有技术的不足，本实用新型公开了一种便携式输液杆，以解决上述背景技术中提出的输液杆长度固定，且不方便进行携带的问题。

[0006] (二)技术方案

[0007] 为实现以上目的，本实用新型通过以下技术方案予以实现：一种便携式输液杆，包括底座、输液杆主体和挂钩，所述底座的顶部且靠近中心处设置有固定框；

[0008] 所述输液杆主体包括固定杆、升降杆和活动杆，使输液杆主体可以折叠收纳；

[0009] 所述固定杆上滑动设置有绑带，用于对折叠后的输液杆主体进行固定；

[0010] 所述升降杆滑动设置在固定杆的内侧，所述升降杆的顶部设置有连接杆，用于对活动杆进行连接；

[0011] 所述活动杆设置在连接杆的另一端，用于对挂钩的位置进行调节。

[0012] 优选的，所述底座的外侧设置有环形阵列分布的活动板，所述活动板的一端与底座的侧壁转动连接，所述活动板的另一端设置有活动脚。

[0013] 优选的，所述固定杆的底部设置有固定板，所述固定板与固定框卡接配合，所述固定板上且靠近右端处设置有贯通的固定孔。

[0014] 优选的，所述固定杆上且靠近顶端处设置有第一调节螺旋。

[0015] 优选的，所述连接杆的一端与升降杆转动连接，所述连接杆的另一端与活动杆转动连接，所述连接杆的外侧设置有螺纹套。

[0016] 优选的，所述活动杆上且靠近底端处设置有第二调节螺旋，所述活动杆的顶部设置有螺纹孔。

[0017] 优选的，所述挂钩上且靠近中心处设置有螺纹头，所述螺纹头与螺纹孔螺纹连接。

[0018] 本实用新型公开了一种便携式输液杆，其具备的有益效果如下：

[0019] 1、该便携式输液杆，输液杆主体通过由固定杆、升降杆和活动杆组成，升降杆滑动设置在固定杆的内侧，活动杆转动连接在连接杆的顶端，并通过绑带对输液杆主体进行固

定，使输液杆主体可以折叠收纳，从而降低输液杆主体的占用空间，方便对输液杆主体进行携带。

[0020] 2、该便携式输液杆，固定杆通过固定板与固定框固定连接，使输液杆主体可以自由进行拆卸，从而方便对输液杆进行分离携带，同时，底座的外侧设置有环形阵列分布的活动板，当输液杆主体在进行使用的时候，使活动板带动活动脚展开，可在底座的外侧进一步进行支撑，从而提高底座的稳定性。

附图说明

[0021] 图1为本实用新型整体结构示意图(展开状态下)；

[0022] 图2为本实用新型整体结构示意图(收纳状态下)；

[0023] 图3为本实用新型底座与固定杆连接示意图；

[0024] 图4为本实用新型升降杆与活动杆连接示意图；

[0025] 图5为本实用新型活动杆与挂钩连接示意图。

[0026] 图中：1、底座；11、固定框；12、活动板；121、活动脚；2、固定杆；21、绑带；22、固定板；221、固定孔；23、第一调节螺旋；3、升降杆；31、连接杆；32、螺纹套；4、活动杆；41、第二调节螺旋；42、螺纹孔；5、挂钩；51、螺纹头。

具体实施方式

[0027] 本实用新型实施例公开一种便携式输液杆。

[0028] 根据附图1至附图5所示，包括底座1、输液杆主体和挂钩5，底座1的顶部且靠近中心处焊接固定有固定框11，用于对输液杆主体进行安装固定；

[0029] 输液杆主体包括固定杆2、升降杆3和活动杆4，升降杆3滑动设置在固定杆2的内侧，活动杆4转动连接在连接杆31的顶端，当输液杆主体未进行使用的时候，将滑动升降杆3至底端，将活动杆4转动至与固定杆2平行，使输液杆主体可以折叠收纳，从而降低输液杆主体的占用空间，方便对输液杆主体进行携带，当输液杆主体在进行使用的时候，使升降杆3在固定杆2上滑动，使升降杆3带动活动杆4上下移动，可对挂钩5的高度进行调节，同时，使活动杆4在升降杆3的顶端转动，可对挂钩5的角度进行调节，从而方便对挂钩5的位置进行调节；

[0030] 根据附图1和附图2所示，底座1的底部且靠近四角处均固定安装有支脚，通过支脚可对底座1进行支撑固定，底座1的外侧设置有环形阵列分布的活动板12，活动板12的一端与底座1的侧壁转动连接，活动板12的另一端固定安装有活动脚121，当输液杆主体未进行使用的时候，使活动板12转动至底座1的附近，并使活动板12与底座1卡接配合，可对活动板12进行收纳固定，当输液杆主体在进行使用的时候，转动活动板12，使活动板12带动活动脚121展开，可在底座1的外侧进一步进行支撑，从而提高底座1的稳定性。

[0031] 根据附图1和附图3所示，固定杆2上滑动设置有绑带21，绑带21的侧面缝合固定有魔术贴，通过魔术贴可使绑带21对折叠后的输液杆主体进行固定；

[0032] 固定杆2的底部焊接固定有固定板22，固定板22与固定框11卡接配合，固定板22上且靠近右端处设置有贯通的固定孔221，固定框11的顶部且位于固定孔221的上方螺纹连接有固定螺栓，在输液杆主体进行使用的时候，使固定螺栓与固定孔221螺纹连接，可对固定

板22进行固定，进而对输液杆主体进行固定。

[0033] 固定杆2上且靠近顶端处螺纹连接有第一调节螺旋23，通过第一调节螺旋23方便对升降杆3进行调节和固定。

[0034] 根据附图4所示，升降杆3的顶部设置有连接杆31，连接杆31的一端与升降杆3转动连接，连接杆31的另一端与活动杆4转动连接，用于对活动杆4进行连接，使活动杆4可在升降杆3的顶部自由进行转动。

[0035] 连接杆31的外壁设置有螺纹段，连接杆31的外侧螺纹连接有螺纹套32，转动螺纹套32，使螺纹套32与连接杆31相对运动，可使螺纹套32在连接杆31上向下移动，使螺纹套32的底端套设在升降杆3的外侧，从而可在升降杆3与连接杆31之间进行固定，避免使用过程中升降杆3与连接杆31之间产生转动。

[0036] 根据附图4和附图5所示，活动杆4设置在连接杆31的另一端，用于对挂钩5的位置进行调节，活动杆4上且靠近底端处螺纹连接有第二调节螺旋41，第二调节螺旋41用于对活动杆4和连接杆31进行连接固定，并方便对活动杆4进行调节，活动杆4的顶部设置有螺纹孔42。

[0037] 挂钩5设置在输液杆主体的顶部，用于对输液瓶进行悬挂，挂钩5上且靠近中心处设置有螺纹头51，螺纹头51与螺纹孔42螺纹连接，从而使挂钩5可在活动杆4上自由进行拆卸，方便对输液杆进行收纳。

[0038] 工作原理：当一种便携式输液杆在进行使用的时候，首先，转动活动板12，使活动板12带动活动脚121展开，在底座1的外侧进行支撑，提高底座1的稳定性，之后，移动固定杆2，使固定板22与固定框11卡接配合，使固定螺栓与固定孔221螺纹连接，可对固定板22进行固定，进而对固定杆2进行固定；

[0039] 然后，向上拉动升降杆3，将升降杆3移动至合适高度，并通过第一调节螺旋23进行固定，然后，转动连接杆31，使连接杆31与升降杆3之间保持竖直，转动螺纹套32，使螺纹套32在连接杆31上向下移动，使螺纹套32的底端套设在升降杆3的外侧，并在升降杆3与连接杆31之间进行固定；

[0040] 之后，将活动杆4转动至合适角度，并通过第二调节螺旋41进行固定，最后，使螺纹头51与螺纹孔42螺纹连接，对挂钩5进行固定，从而方便挂钩5进行使用；

[0041] 当进行收纳携带时，首先，将挂钩5从活动杆4上取下，然后，转动螺纹套32，使螺纹套32远离升降杆3，之后，转动活动杆4，使活动杆4转动至与升降杆3平行，之后，向下滑动升降杆3，将升降杆3滑动至固定杆2的内部，并通过绑带21对活动杆4进行固定，之后，使固定螺栓与固定孔221分离，并拉动固定杆2，使固定板22与固定框11分离，从而对输液杆主体进行折叠收纳，方便对输液杆主体进行携带。

[0042] 以上显示和描述了本实用新型的基本原理和主要特征和本实用新型的优点。本行业的技术人员应该了解，本实用新型不受上述实施例的限制，上述实施例和说明书中描述的只是说明本实用新型的原理，在不脱离本实用新型精神和范围的前提下，本实用新型还会有各种变化和改进，这些变化和改进都落入要求保护的本实用新型范围内。本实用新型要求保护范围由所附的权利要求书及其等效物界定。

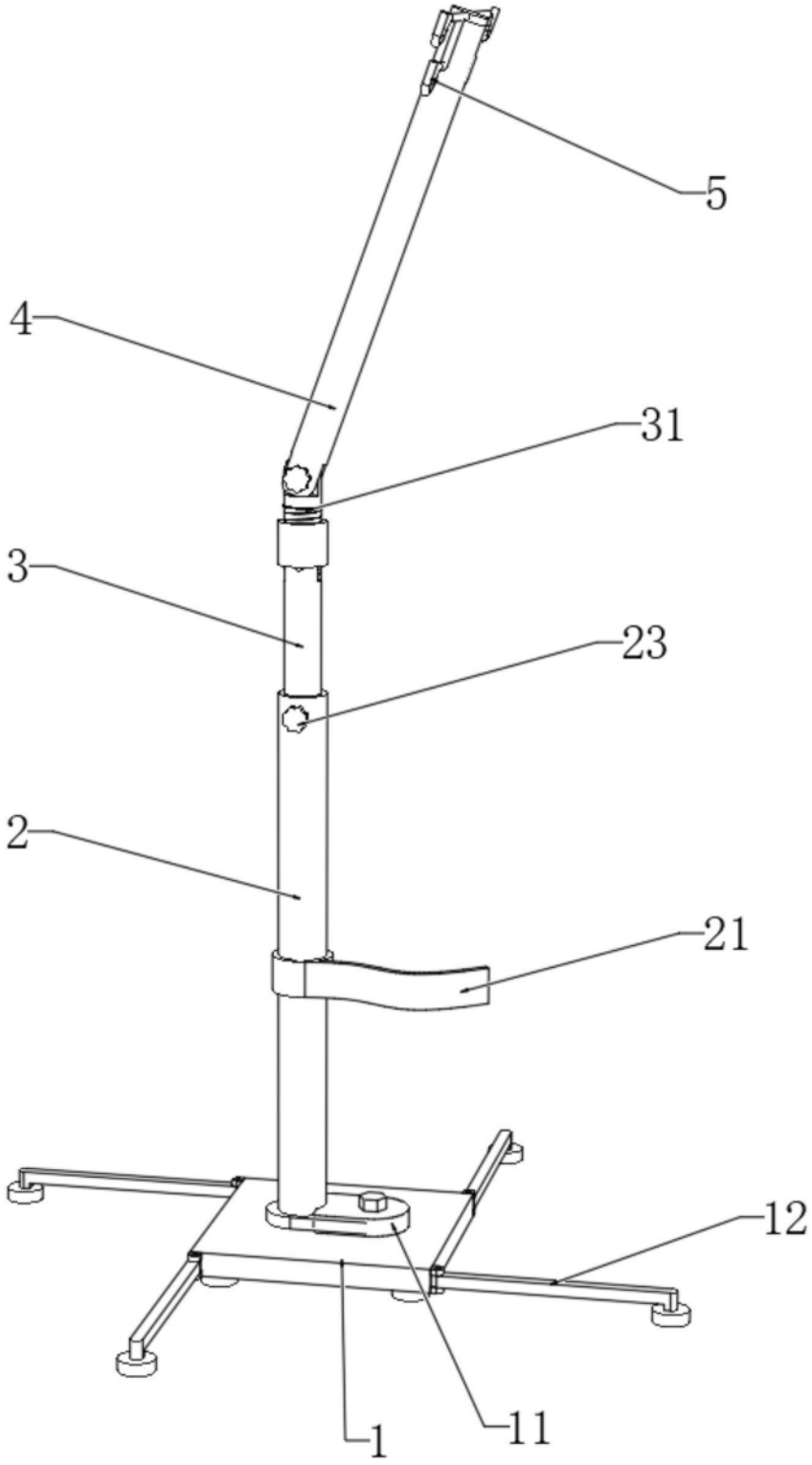

图1

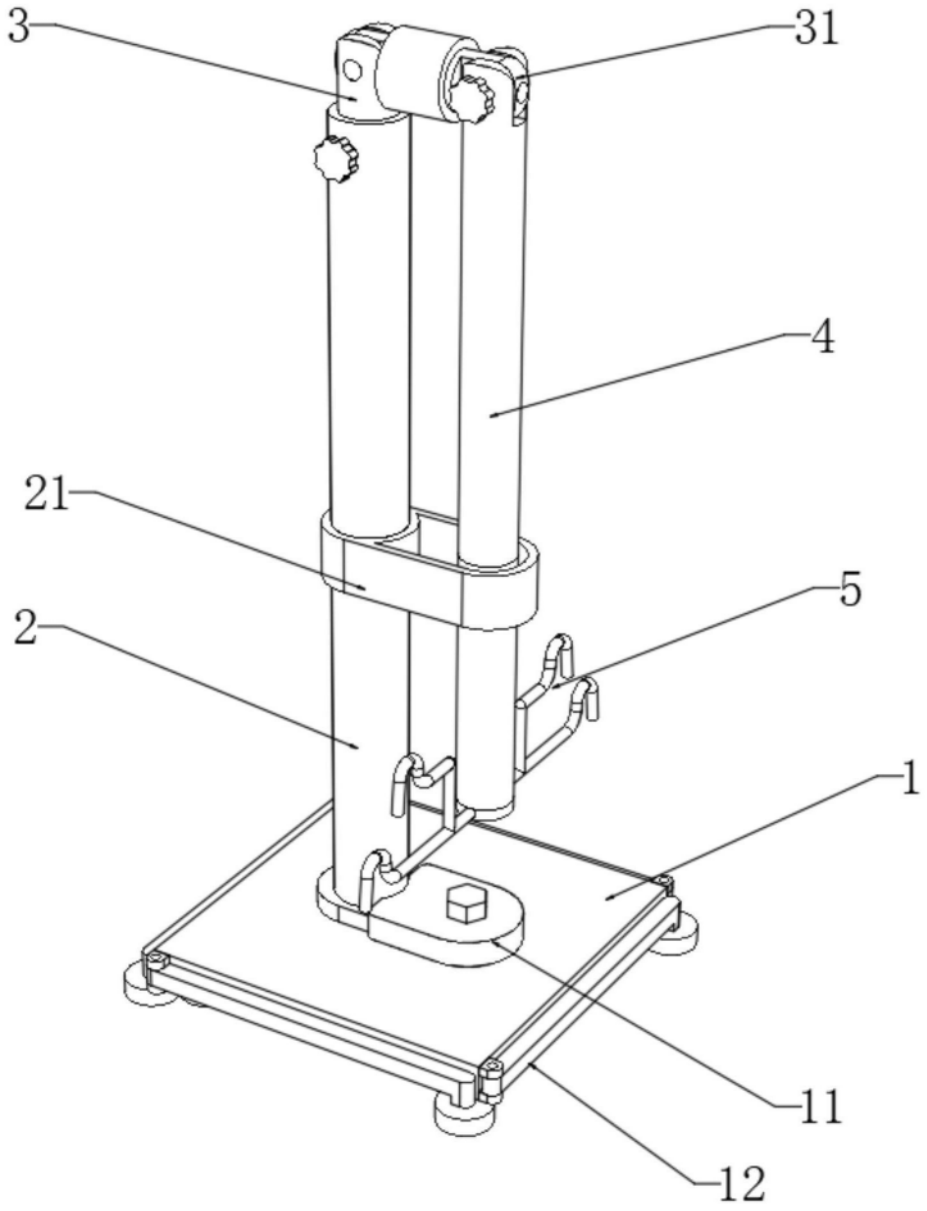

图2

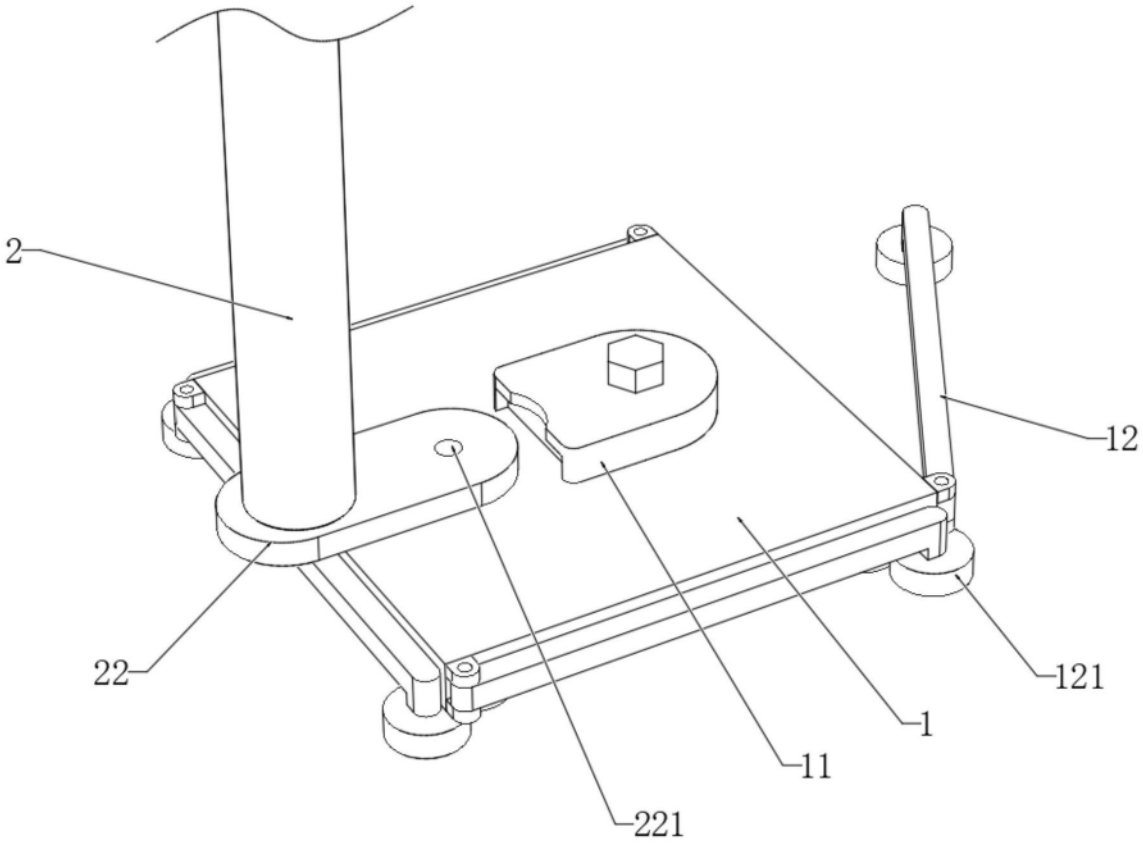

图3

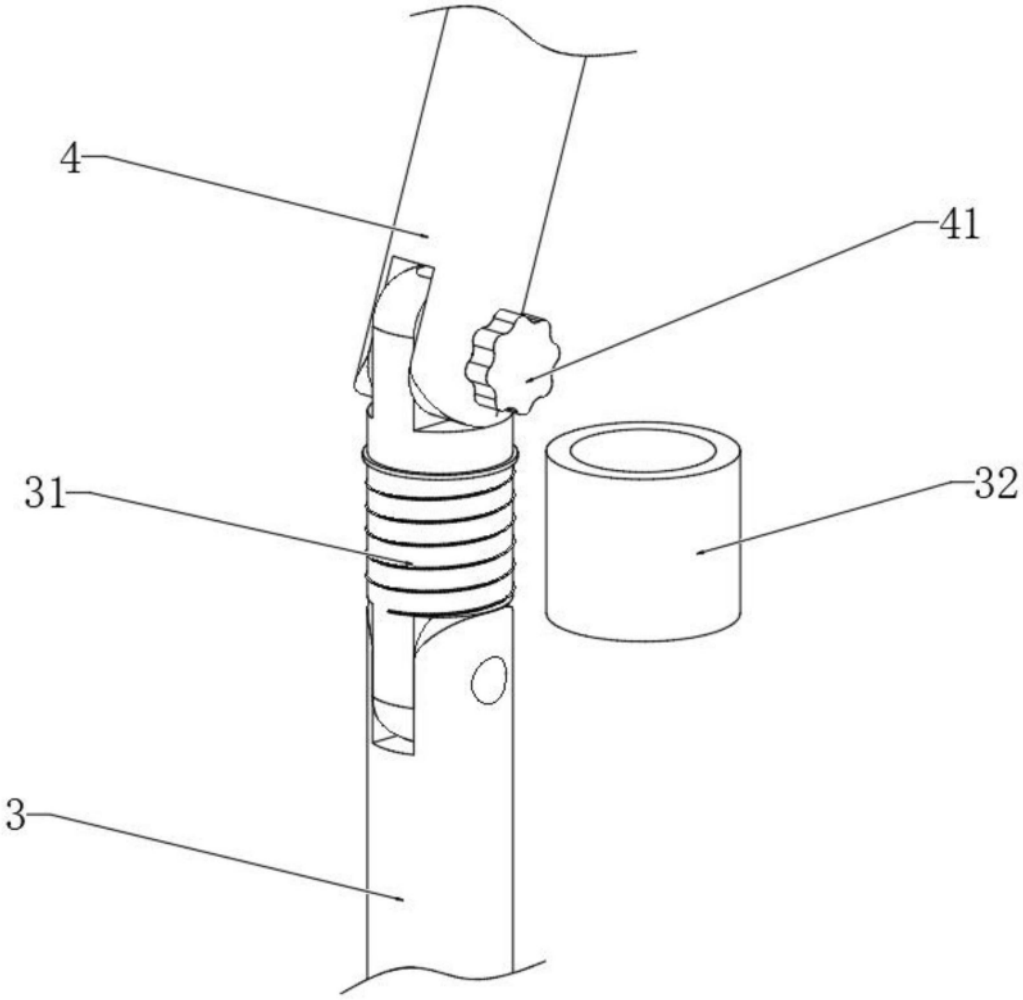

图4

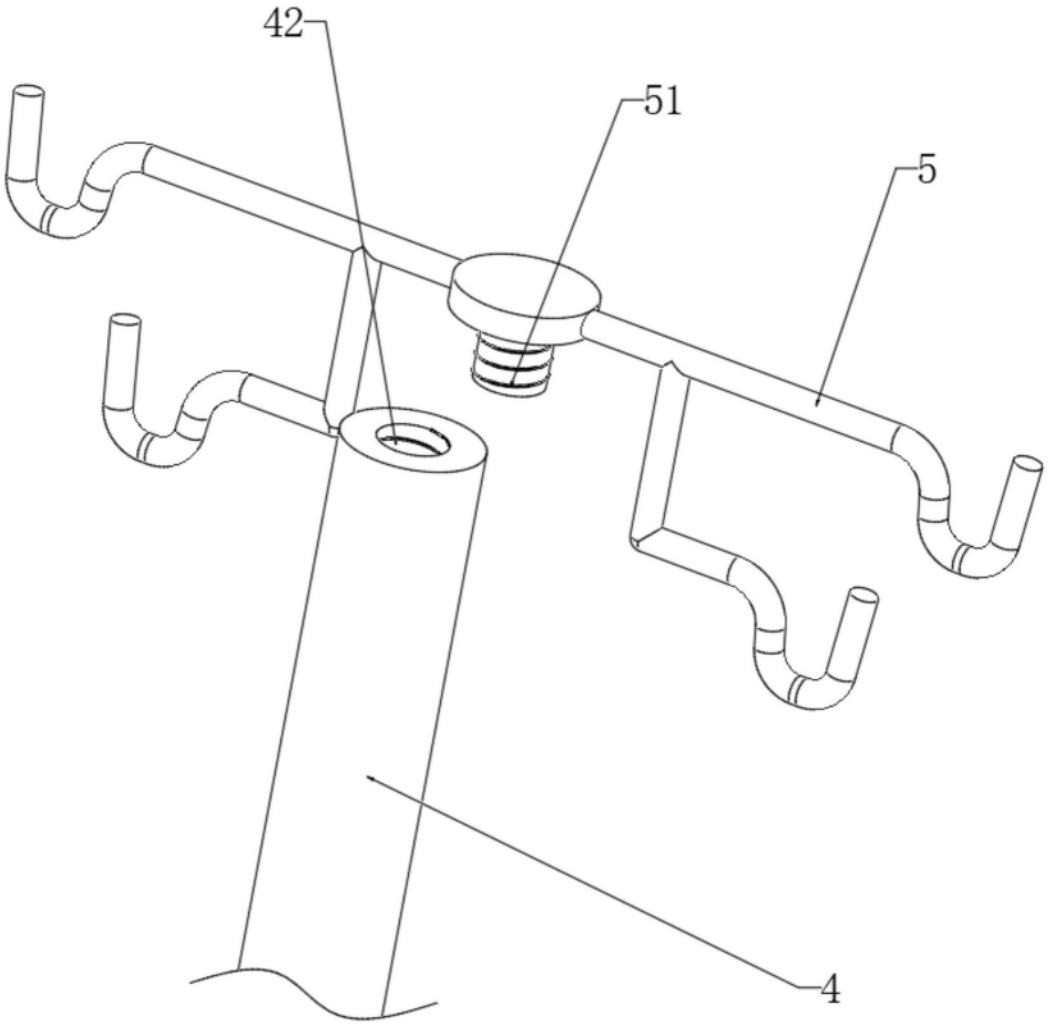

图5