(19)国家知识产权局

(12)实用新型专利

(10)授权公告号 CN 219190382 U
(45)授权公告日 2023.06.16

(21)申请号 202320208113.5

(22)申请日 2023.02.14

(73)专利权人 上海贝托实业发展有限公司
地址 201799 上海市青浦区青赵公路1588弄3号底楼

(72)发明人 程飞

(51)Int.Cl.
B26D 7/00(2006.01)

权利要求书1页 说明书3页 附图4页

(54)实用新型名称

一种全自动分切机的稳定结构

(57)摘要

本实用新型公开了一种全自动分切机的稳定结构，包括底板，所述底板的两侧均固定连接有箱体，所述箱体内腔的顶部固定连接有液压油缸，所述液压油缸的底部固定连接有横板，所述横板底部的前侧和后侧均固定连接有固定柱，所述固定柱的内腔活动连接有移动板，所述移动板的底部固定连接有固定杆。本实用新型通过液压油缸在横板的配合下带动固定柱和移动板向下移动，通过移动板在固定杆的配合下带动支撑板和防滑垫向下移动，通过支撑板的特性，达到防滑的目的，同时通过向下移动时产生的反向力带动移动板向上移动，通过移动板在阻尼器和第一弹簧的配合下带动连接板对第二弹簧进行挤压，进一步提高了支撑时的稳定。

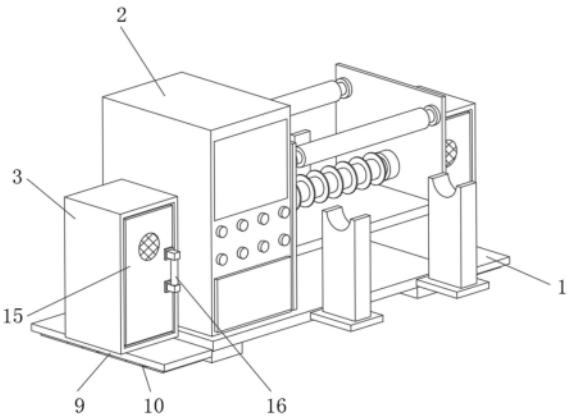

CN 219190382 U

1.一种全自动分切机的稳定结构,包括底板(1),其特征在于:所述底板(1)的两侧均固定连接有箱体(3),所述箱体(3)内腔的顶部固定连接有液压油缸(4),所述液压油缸(4)的底部固定连接有横板(5),所述横板(5)底部的前侧和后侧均固定连接有固定柱(6),所述固定柱(6)的内腔活动连接有移动板(7),所述移动板(7)的底部固定连接有固定杆(8),所述固定杆(8)的底部固定连接有支撑板(9),所述支撑板(9)的底部粘接有防滑垫(10)。

2.根据权利要求1所述的一种全自动分切机的稳定结构,其特征在于:所述箱体(3)的表面通过合页活动连接有箱门(15),所述箱门(15)表面的一侧固定连接有握把(16)。

3.根据权利要求1所述的一种全自动分切机的稳定结构,其特征在于:所述箱体(3)内腔底部的两侧均固定连接有滑杆(17),所述横板(5)的两侧均固定连接有滑套(18),所述滑套(18)的内腔与滑杆(17)的表面滑动连接。

4.根据权利要求1所述的一种全自动分切机的稳定结构,其特征在于:所述移动板(7)顶部的两侧均固定连接有阻尼器(11),所述阻尼器(11)的表面缠绕连接有第一弹簧(12),所述阻尼器(11)的顶部固定连接有连接板(13),所述连接板(13)的顶部固定连接有第二弹簧(14)。

5.根据权利要求1所述的一种全自动分切机的稳定结构,其特征在于:所述底板(1)的顶部固定连接有分切机本体(2),所述底板(1)底部的四周均固定连接有底座。

6.根据权利要求5所述的一种全自动分切机的稳定结构,其特征在于:所述分切机本体(2)的背面固定连接有供电箱(19),所述供电箱(19)的内腔设有蓄电池(20)。

7.根据权利要求1所述的一种全自动分切机的稳定结构,其特征在于:所述固定柱(6)内腔的两侧均开设有滑槽,所述移动板(7)的两侧均与滑槽的内腔滑动连接。

一种全自动分切机的稳定结构

技术领域

[0001] 本实用新型涉及全自动分切机技术领域，具体为一种全自动分切机的稳定结构。

背景技术

[0002] 全自动分切机是日宝机械生产的将宽幅大卷纸张，薄膜和无纺布等材料分切成宽幅窄小卷材料的机械设备，常用于造纸机械及印刷包装机械及纸筒生产。

[0003] 专利号为CN210256295U一种高效率全自动分切机，涉及分切机领域，该高效率全自动分切机，包括底板，所述底板的底部固定连接有支撑腿，底板的顶部转动安装有转动柱，底板的底部固定安装有伺服电机，伺服电机的输出轴通过联轴器贯穿底板与转动柱的安装转轴固定连接，底板的顶部固定安装有控制器，转动柱的两侧均固定安装有支撑板，支撑板的顶部固定安装有放置板，放置板的顶部开设有放置槽，放置板内开设有容置槽，底板的顶部固定安装有侧机架，侧机架上设置有升降机构，侧机架通过升降机构连接有升降板，升降板的底部固定安装有若干组切刀，切刀位于容置槽的正上方，本实用新型结构简单，工作效率较高，适宜使用。

[0004] 现有的全自动分切机仅靠支撑腿对整个装置进行支撑，在工作的时候会产生晃动，导致薄膜在输送的过程中偏离既定位置，因薄膜出现偏移，在后续分切的过程中，薄膜会出现分切不精准的情况，导致薄膜质量降低，从而需要对薄膜进行二次加工，大大降低了分切机的生产效率。

实用新型内容

[0005] 本实用新型的目的在于提供一种全自动分切机的稳定结构，具备稳定性高的优点，解决了现有的全自动分切机稳定效果差，薄膜会出现分切不精准的情况，导致薄膜质量降低，从而需要对薄膜进行二次加工的问题。

[0006] 为实现上述目的，本实用新型提供如下技术方案：一种全自动分切机的稳定结构，包括底板，所述底板的两侧均固定连接有箱体，所述箱体内腔的顶部固定连接有液压油缸，所述液压油缸的底部固定连接有横板，所述横板底部的前侧和后侧均固定连接有固定柱，所述固定柱的内腔活动连接有移动板，所述移动板的底部固定连接有固定杆，所述固定杆的底部固定连接有支撑板，所述支撑板的底部粘接有防滑垫。

[0007] 优选的，所述箱体的表面通过合页活动连接有箱门，所述箱门表面的一侧固定连接有握把。

[0008] 优选的，所述箱体内腔底部的两侧均固定连接有滑杆，所述横板的两侧均固定连接有滑套，所述滑套的内腔与滑杆的表面滑动连接。

[0009] 优选的，所述移动板顶部的两侧均固定连接有阻尼器，所述阻尼器的表面缠绕连接有第一弹簧，所述阻尼器的顶部固定连接有连接板，所述连接板的顶部固定连接有第二弹簧。

[0010] 优选的，所述底板的顶部固定连接有分切机本体，所述底板底部的四周均固定连

接有底座。

[0011] 优选的，所述分切机本体的背面固定连接有供电箱，所述供电箱的内腔设有蓄电池。

[0012] 优选的，所述固定柱内腔的两侧均开设有滑槽，所述移动板的两侧均与滑槽的内腔滑动连接。

[0013] 与现有技术相比，本实用新型的有益效果如下：

[0014] 1、本实用新型通过液压油缸在横板的配合下带动固定柱和移动板向下移动，通过移动板在固定杆的配合下带动支撑板和防滑垫向下移动，通过支撑板的特性，达到防滑的目的，同时通过向下移动时产生的反向力带动移动板向上移动，通过移动板在阻尼器和第一弹簧的配合下带动连接板对第二弹簧进行挤压，进一步提高了支撑时的稳定，解决了现有的全自动分切机稳定效果差，薄膜会出现分切不精准的情况，导致薄膜质量降低，从而需要对薄膜进行二次加工的问题。

附图说明

[0015] 图1为本实用新型结构示意图；

[0016] 图2为本实用新型箱体剖视图；

[0017] 图3为本实用新型固定柱剖视图；

[0018] 图4为本实用新型供电箱剖视图。

[0019] 图中：1、底板；2、分切机本体；3、箱体；4、液压油缸；5、横板；6、固定柱；7、移动板；8、固定杆；9、支撑板；10、防滑垫；11、阻尼器；12、第一弹簧；13、连接板；14、第二弹簧；15、箱门；16、握把；17、滑杆；18、滑套；19、供电箱；20、蓄电池。

具体实施方式

[0020] 下面将结合本实用新型实施例中的附图，对本实用新型实施例中的技术方案进行清楚、完整地描述，显然，所描述的实施例仅仅是本实用新型一部分实施例，而不是全部的实施例。基于本实用新型中的实施例，本领域普通技术人员在没有做出创造性劳动前提下所获得的所有其他实施例，都属于本实用新型保护的范围。

[0021] 请参阅图1-4，下面结合附图对本实用新型的实施例作进一步说明。

[0022] 实施例1

[0023] 一种全自动分切机的稳定结构，包括底板1，底板1的两侧均固定连接有箱体3，箱体3内腔的顶部固定连接有液压油缸4，液压油缸4的底部固定连接有横板5，横板5底部的前侧和后侧均固定连接有固定柱6，固定柱6的内腔活动连接有移动板7，移动板7的底部固定连接有固定杆8，固定杆8的底部固定连接有支撑板9，支撑板9的底部粘接有防滑垫10。

[0024] 通过液压油缸4在横板5的配合下带动固定柱6和移动板7向下移动，通过移动板7在固定杆8的配合下带动支撑板9和防滑垫10向下移动，通过支撑板9的特性，达到防滑的目的，同时通过向下移动时产生的反向力带动移动板7向上移动，通过移动板7在阻尼器11和第一弹簧12的配合下带动连接板13对第二弹簧14进行挤压，进一步提高了支撑时的稳定，解决了现有的全自动分切机稳定效果差，薄膜会出现分切不精准的情况，导致薄膜质量降低，从而需要对薄膜进行二次加工的问题。

[0025] 实施例2

[0026] 箱体3的表面通过合页活动连接有箱门15，箱门15表面的一侧固定连接有握把16，通过箱门15和握把16的设置，方便定期对箱体3内腔的装置进行维护，大大提高了箱体3内腔装置的使用寿命，箱体3内腔底部的两侧均固定连接有滑杆17，横板5的两侧均固定连接有滑套18，滑套18的内腔与滑杆17的表面滑动连接，通过滑杆17的设置，对滑套18进行限位，减少滑套18运行时的抖动，大大增加了滑套18的稳定性，移动板7顶部的两侧均固定连接有阻尼器11，阻尼器11的表面缠绕连接有第一弹簧12，阻尼器11的顶部固定连接有连接板13，连接板13的顶部固定连接有第二弹簧14，底板1的顶部固定连接有分切机本体2，底板1底部的四周均固定连接有底座，分切机本体2的背面固定连接有供电箱19，供电箱19的内腔设有蓄电池20，固定柱6内腔的两侧均开设有滑槽，移动板7的两侧均与滑槽的内腔滑动连接。

[0027] 通过蓄电池20的设置，为液压油缸4提供电量，维持液压油缸4的正常运行，通过阻尼器11、第一弹簧12和第二弹簧14的设置，达到减震降噪的目的，进一步提高了装置的稳定性。

[0028] 使用时，首先使用者通过外置控制器启动液压油缸4，其次通过液压油缸4带动横板5向下移动，通过横板5在滑杆17和滑套18的配合下带动固定柱6向下移动，通过固定柱6带动移动板7向下移动，通过移动板7带动固定杆8向下移动，通过固定杆8带动支撑板9向下移动，通过支撑板9带动防滑垫10向下移动，移动到指定的位置时运动停止，通过支撑板9配合防滑垫10进行使用，达到防滑的目的，增加了与地面的接触面积，同时也大大提高了装置的稳定性，然后通过向下移动时产生的反向力带动移动板7向上移动，通过移动板7在阻尼器11和第一弹簧12的配合下带动连接板13向上移动，最后通过连接板13对第二弹簧14进行挤压，进一步提高了支撑时的稳定。

[0029] 尽管已经示出和描述了本实用新型的实施例，对于本领域的普通技术人员而言，可以理解在不脱离本实用新型的原理和精神的情况下可以对这些实施例进行多种变化、修改、替换和变型，本实用新型的范围由所附权利要求及其等同物限定。

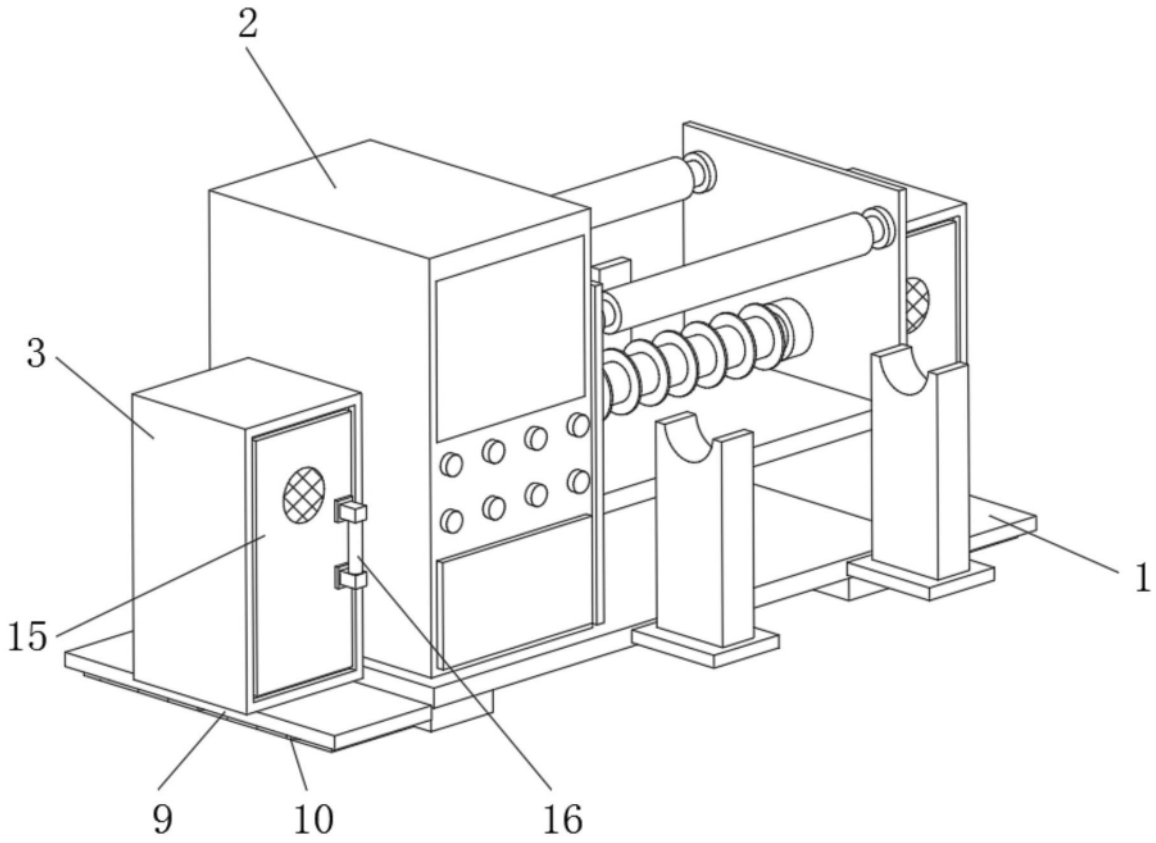

图1

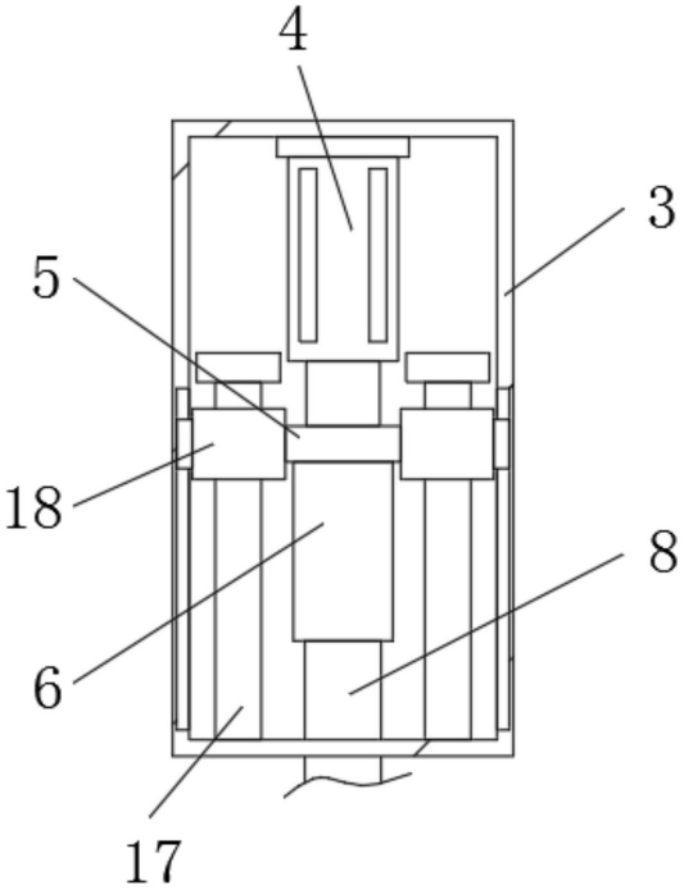

图2

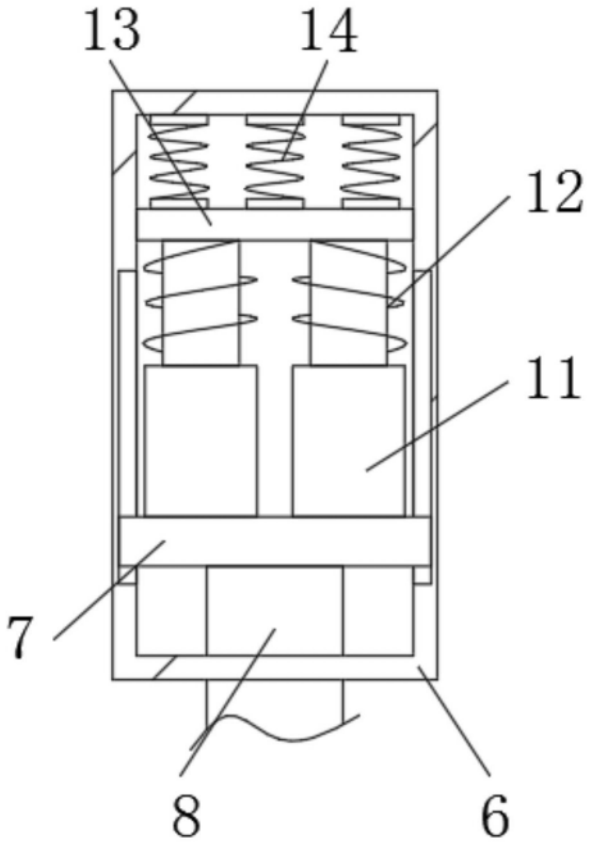

图3

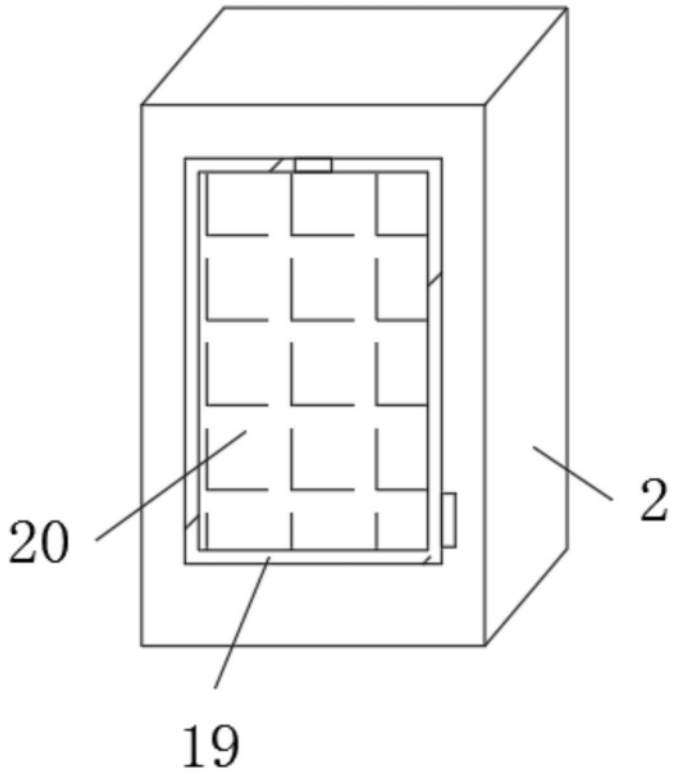

图4