(19)中华人民共和国国家知识产权局

(12)实用新型专利

(10)授权公告号 CN 204081235 U
(45)授权公告日 2015.01.07

(21)申请号 201420387244.5

(22)申请日 2014.07.14

(73)专利权人 福州京广建筑节能材料有限公司
地址 350500 福建省福州市连江县琯头镇东边村岭下

(72)发明人 梁建新

(51)Int.Cl.
E04C 2/30(2006.01)
E04C 2/288(2006.01)

权利要求书1页 说明书2页 附图1页

(54)实用新型名称

一种GRC实心陶粒珍珠岩板

(57)摘要

本实用新型提供了一种GRC实心陶粒珍珠岩板，所述GRC实心陶粒珍珠岩板的左侧设有突起部、右侧设有燕尾槽；所述GRC实心陶粒珍珠岩板的左侧突起部和右侧燕尾槽上均分布有复数个方形凹槽；且左侧突起部的凹槽的位置与右侧燕尾槽的凹槽的位置相对应；所述GRC实心陶粒珍珠岩板包括内层和包裹内层的外表层，所述外表层为高强GRC材质层，所述内层为陶粒和珍珠岩混合的材质层。可以通过一GRC实心陶粒珍珠岩板的左侧突起部拼接到另一GRC实心陶粒珍珠岩板的右侧燕尾槽上，来组成隔墙，本实用新型的GRC实心陶粒珍珠岩板不易燃、抗震强、隔热好、隔音、防水效果比较好；并且施工速度快，抗折，吊挂力强。

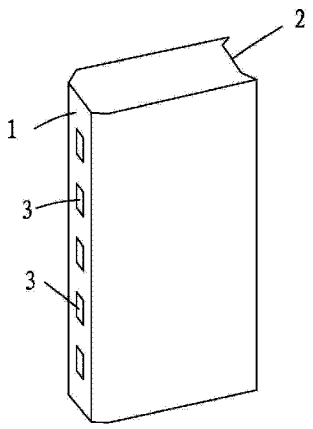

CN 204081235 U

1. 一种 GRC 实心陶粒珍珠岩板，其特征在于：所述 GRC 实心陶粒珍珠岩板的左侧设有突起部、右侧设有燕尾槽；所述 GRC 实心陶粒珍珠岩板的左侧突起部和右侧燕尾槽上均分布有复数个方形凹槽；且左侧突起部的凹槽的位置与右侧燕尾槽的凹槽的位置相对应；所述 GRC 实心陶粒珍珠岩板包括内层和包裹内层的外表层，所述外表层为高强 GRC 材质层，所述内层为陶粒和珍珠岩混合的材质层。

2. 根据权利要求 1 所述的一种 GRC 实心陶粒珍珠岩板，其特征在于：所述相邻两凹槽之间的距离为 25~30mm。

一种 GRC 实心陶粒珍珠岩板

技术领域

[0001] 本实用新型涉及建筑技术领域，特别涉及一种 GRC 实心陶粒珍珠岩板。

背景技术

[0002] 传统的建筑物的隔墙板基本上是采用砖砌成后，再采用水泥进行密封。这样的隔墙板不仅制造成本比较高，而且大大浪费了土地资源，另外隔音、抗渗水性也不好。现有技术中研制了一种菱(硅)镁板，该菱(硅)镁板所使用的主料是氧化镁、氯化镁配以纤维材料、木屑、煤灰及其他化学配方。这种菱(硅)镁板容易返潮、耐水性差、易变形。而且菱(硅)镁板是一整块大的墙板，不容易运输；也不易于吊挂操作。

[0003] GRC 是英文 Glass fiber Reinforced Concrete 的缩写，中文名称是玻璃纤维增强混凝土。GRC 是以耐碱玻璃纤维作增强材，硫铝酸盐低碱度水泥为胶结材并掺入适宜集料构成基材，通过喷射、立模浇注、挤出、流浆等生产工艺而制成的轻质、高强高韧、多功能的新型无机复合材料。

发明内容

[0004] 本实用新型要解决的技术问题，在于提供一种 GRC 实心陶粒珍珠岩板，其不易燃、抗震强、隔热好、隔音、防水效果比较好；并且施工速度快，抗折，吊挂力强。

[0005] 本实用新型是这样实现的：一种 GRC 实心陶粒珍珠岩板，所述 GRC 实心陶粒珍珠岩板的左侧设有突起部、右侧设有燕尾槽；所述 GRC 实心陶粒珍珠岩板的左侧突起部和右侧燕尾槽上均分布有复数个方形凹槽；且左侧突起部的凹槽的位置与右侧燕尾槽的凹槽的位置相对应；所述 GRC 实心陶粒珍珠岩板包括内层和包裹内层的外表层，所述外表层为高强 GRC 材质层，所述内层为陶粒和珍珠岩混合的材质层。

[0006] 进一步地，所述相邻两凹槽之间的距离为 25~30mm。

[0007] 本实用新型的优点在于：本实用新型可以通过一 GRC 实心陶粒珍珠岩板的左侧突起部拼接到另一 GRC 实心陶粒珍珠岩板的右侧燕尾槽上，来组成隔墙，且 GRC 实心陶粒珍珠岩板的左侧突起部和右侧燕尾槽上均分布有复数个凹槽；在填实各拼接后的 GRC 实心陶粒珍珠岩板之间的缝隙时，水泥容易咬合住 GRC 实心陶粒珍珠岩板的凹槽；由于本实用新型的 GRC 实心陶粒珍珠岩板的外表层为高强 GRC 材质层，内层为陶粒和珍珠岩混合的材质层，这样 GRC 实心陶粒珍珠岩板不易燃、抗震强、隔热好、隔音、防水效果比较好；并且施工速度快，抗折，吊挂力强。

附图说明

[0008] 图 1 是本实用新型的结构示意图。

[0009] 图 2 是本实用新型剖面图。

具体实施方式

[0010] 请参阅图 1 和图 2 所示，本实用新型的一种 GRC 实心陶粒珍珠岩板，所述 GRC 实心陶粒珍珠岩板的左侧设有突起部 1、右侧设有燕尾槽 2；所述 GRC 实心陶粒珍珠岩板的左侧突起部 1 和右侧燕尾槽 2 上均分布有复数个方形凹槽 3；且左侧突起部 1 的凹槽 3 的位置与右侧燕尾槽 2 的凹槽 3 的位置相对应；所述 GRC 实心陶粒珍珠岩板包括内层 4 和包裹内层 4 的外表层 5，所述外表层 5 为高强 GRC 材质层，所述内层 4 为陶粒和珍珠岩混合的材质层。这样在填实各拼接后的 GRC 实心陶粒珍珠岩板之间的缝隙时，水泥容易咬合住 GRC 实心陶粒珍珠岩板的凹槽 3，这样使得拼接后的 GRC 实心陶粒珍珠岩板更加结实。

[0011] 另外，在本实用新型中，所述相邻两凹槽之间的距离为 25~30mm。这样填实时，相邻两 GRC 实心陶粒珍珠岩板更加牢固。

[0012] 所述 GRC 实心陶粒珍珠岩板的截面为方形或者拱形。本实用新型的吊挂力强；空调或者挂件能很好地吊挂在 GRC 实心陶粒珍珠岩板上。

[0013] 总之，本实用新型可以通过一 GRC 实心陶粒珍珠岩板的左侧突起部拼接到另一 GRC 实心陶粒珍珠岩板的右侧燕尾槽上，来组成隔墙，且 GRC 实心陶粒珍珠岩板的左侧突起部和右侧燕尾槽上均分布有复数个凹槽；在填实各拼接后的 GRC 实心陶粒珍珠岩板之间的缝隙时，水泥容易咬合住 GRC 实心陶粒珍珠岩板的凹槽；由于本实用新型的 GRC 实心陶粒珍珠岩板的外表层为高强 GRC 材质层，内层为陶粒和珍珠岩混合的材质层，这样 GRC 实心陶粒珍珠岩板不易燃、抗震强、隔热好、隔音、防水效果比较好；并且施工速度快，抗折，吊挂力强。

[0014] 虽然以上描述了本实用新型的具体实施方式，但是熟悉本技术领域的技术人员应当理解，我们所描述的具体的实施例只是说明性的，而不是用于对本实用新型的范围的限定，熟悉本领域的技术人员在依照本实用新型的精神所作的等效的修饰以及变化，都应当涵盖在本实用新型的权利要求所保护的范围内。

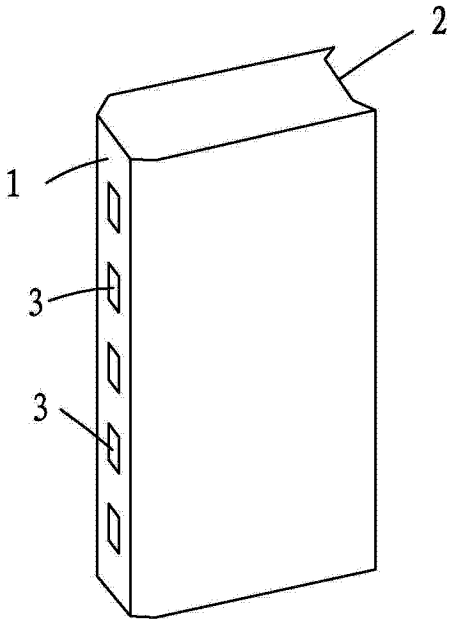

图 1

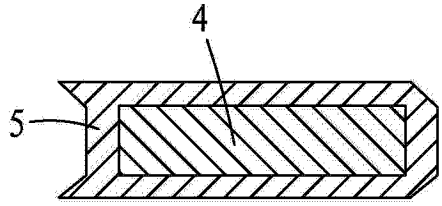

图 2